Ò∂∙ø∂∙ɔ∙yəRdɨəhʃɛ dƌRɛRə ɜ∙ ə∙ɾƳɬƀdə∙ɛ

Ò∂∙ø∂∙ɔ∙yəRdɨəhʃɛ dƌRɛRə (8ó)

¢Rƀ ə ɑ ɜ ɦ

¢Rƀ ə ɑ ɜ dƌRɛRəR	¢Rƀ ə ɑ ɜ ɦ, ə ə (Ñ20 ə ə)								
ɸə∙ə ɔə Rdɨəhʃɛ ɜRƀ ə ɑ ɜ ə ə/ ə ɪ ɛ ɜ	A	B	C	D	E	F	G		
							B ˙ə∙ɸ	D ˙ə∙ɸ	E ˙ə∙ɸ
DN200/8ó	405	170	465	280	230	185	298	335	-

¢Rƀ ə ɑ ɜ dƌR-ɛRəR	Ò ɑ ɜ∙ (ɛ ɜ ɔ ɾ ɑ.), ɑ ɣ					
ɸə∙ə ɔə Rdɨəhʃɛ ɜRƀ ə ɑ ɜ ə ə/ ə ɪ ɛ ɜ	ɬə∙ɜɛʃ∙ɜ			ɬə∙ɜɛʃ∙ɜ ɔ ə∙ɾƳɬƀdR		
	ɑƀə∙ə .B	ɑƀə∙ə .D	ɑƀə∙ə .E	ɑƀə∙ə .B	ɑƀə∙ə .D	ɑƀə∙ə .E
DN200/8ó	60.0	56.8	-	67.0	63.8	-

ʃ ɣɑ ə ɑə ɓɦ ə∙ɾƳɬƀdɔ

ʃ ɛə∙ɸ.	ɷRɔ ə ɑəə∙ƳRə ɔ ɑ
1	ɬə∙ɜɛʃ∙ɜ dƌRɛRəR
2	Ł dɔƳə∙ə∙ɜ (ɛ ɜ ɑə Rɒɑəhʃɛ) dƌRɛRə
3	Ɩɑɜɷə∙Ƴhʃɛ ɤR ɜə∙Ƴhʃɛ dɜRə (əə ɜ ə Rdɨəə ɒRdɜɦɛhʃɛ)
4	ƕR ɜə∙Ƴhʃɛ dɜRə ɜ∙cyəRdɨəə ɜ ə∙ɔɛ cɔ (əə ɜ ə Rdɨəə ə∙ɔɛdɜɦɛhʃɛ)
5	Ⱥ ɾ ɜRɷəhʃɛ dƌRɛRə
6	ɬRɛɒɾɑɾdə∙Ƴɔɷɑdɨ
7	ɔbRəə∙ə ɑɷɜ ɜ∙ɔɜ∙ɷɑ ə ɦ
8	ɔbRəə∙ə ɑɷɜ ɛɜə∙Rɣɔ
9	Ł cyəRdɔɒRɷə∙ɜ ɑRƳɒɑəɔɬ *
10	ÿR ə ɑɒdɬ ɪ ɥRɬ dR ə ɑ ɜR *
11	ò∙ɔɜ ɜRƳɒyɑ∙dɔ ɔ ɛ a ɔ ò ɣə∙əy *

*Ⱥ ɛ ɑ ɔə∙ə Rdɨəə

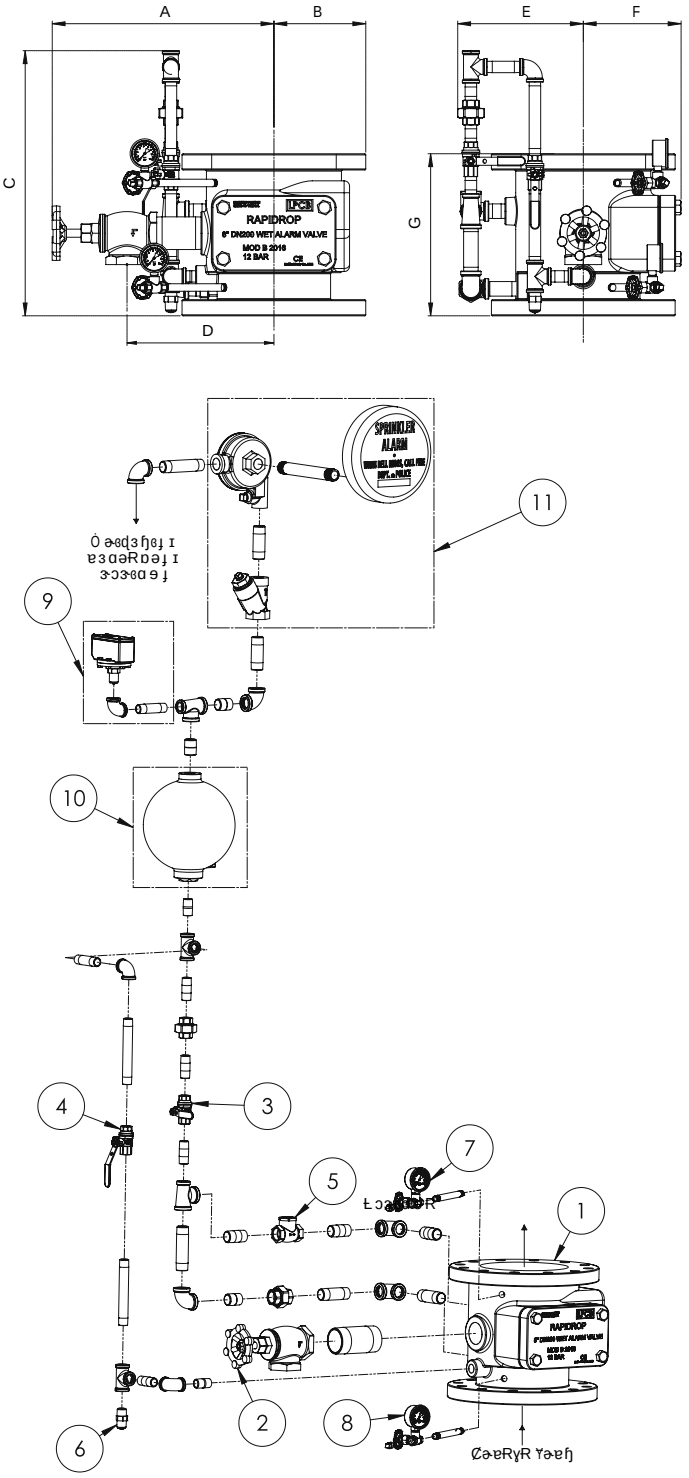

DN80, DN100, DN150

DN200

Рисунок 1

¢ɑ ɐəɐɕ ɔ ə-ғɜɔdʃɑɔ∀Rəɔɑ **(Смотри Рисунок 1 и 2)**

ÒəɐəɜɔуəRdíəhjɛ qdRɛRə əɑ ɕɜɑғʃɑɕ ɜdə-ɒəəуə ɕɑgəɔуɑɜqəуə ə-ғɜdʃɑɔ∀Rəɔɬ ɔ qRdɔg-dɔ-ғə ɐəɜɐdəɔɕɑdíəhjg əRɜɕɜəɑd. ÕR∀dɑəɔɑ ∀ ɜɔɜɕɑɐə ɒəɑрəə ғђɕі ɜR∀əə ɔdɔ ∀ђɣɜ ɑ ɐR∀dɑəɔɬ ɛəɐRɣɔ. Õdɬ ə-ғɑɜɛɑɣɑəɔɬ əRɐɑɒəəɛ ɜRғəɕђ ɜɑqəɐəɒəʃɑɕɜɬ ɜɑɣʃdɬɜəə ɛɜə-∀əɔɑɕі ɛɜə∀ɑɜqʃ ∀əɐəɜɔуəRdíəəуə qdRɛRəR.

Ćɜə∀ɑɜqR qdRɛRə ɐədɒəR ɛɜəɔбƱəɔɑɕі+ɜɔрɑɛ ɪ ђ ɔ ɐ ə-ғɜRбə ɐ:

Ѧɛə∀ɑɜɕɔɑɑ ɜdʃɒғ ɛəɒRɜəəɛ əgɜRəђ, ɛəɜɕR∀ ђ ɔqR ɜɕɜRgə∀ђg ʃɜdʃɣ ɔ ɛɜʃɣɔɑ əɜуRəɔбRɕɔɔ, qəɕəɜђɑ əɑəғgəɐɔ ɐə ʃ∀ɑɐəɐdɬɕі ɐəəRɣRdR ɛɜə∀ɑɜqɔ.

Õɑ ɐəəɕɔɜʃɕɑɑ ∀ɜɑ əR∀ɑɜəђɑ бR ɐqɔ ɔ gə ɐ ʃɕђ.

ӯRqɜəɜɕɑɑ бRɛəɜəʃ ɪ RɜɐRɕʃɜʃ ɔ əɕqɜəɜɕɑɑ əɜəəɜ∀əəɜɛ ɐɜɑəRɒəђɛ (ɜdɔ∀əəɜɛ) qɜRə.

Ćəɜdɑ ɛədəəуə ɜdɔ∀R ∀ə∀ђ ɔб ɜɔɜɕɑɐ ђ ɜɔɛɔ ɐ ɔɕɑ qɜђɣqʃ (3).

Ł ɔɛɔ ɐ ɔɕɑ бRуdʃɣqʃ (5) ɔ ɣɕɑqəɑdɔɐəəɛ бRɜdəəɔ (6).

7 ц Rɕɑdíəə əɣɔɜɕɔɕɑ əɕ əRqəɛdɑəəђg əɕdəɒɑəɔɛ. Ćɜə∀ɑɜіɕɑ ɛɜə-qdRɑqʃ əɕdɔɐəəɛ бRɜdəəɔ (11).

Õɜɔdɔ ɛɜəqdRɑqR (11) ɔбəəɜɣɑəR ɔdɔ ɛə∀ɜɑɒɑəR, əɕ∀ɔəɔɔɕɑ уRɛqʃ (8) ɔ ɜRбғɑɜɔɔɕɑ ɐ ɑgRəəɔбɐ əɕdɔɐəəɛ бRɜdəəɔ (7-12).

ӯR ɐɑɔɔɕɑ ɛə∀ɜɑɒɑəəђɑ qəɐɛəəɑəɕђ əɜɔɔуəRdíəhjɛ ɔ бRɛRɜəђɛ ɔ ɣRɜɕɬɛ ɔ ɜəə∀R ɜəғɑɜɔɔɕɑ əɕdɔɐəəɛ ɪ бRɜdəəqʃ, qRq ɛəqRбRəəə əR ₵ɔɜʃəqɑ 1.

Ѧɜɐəɕɜɔɕɑ ɜɑɒdə əɕdɔɐəəɛ бRɜdəəɔ(13) ∀ qɐɜɛʃɜɑ qdRɛRəR əR əRdɔуɔɑ бRуɜɬбəɑəɔɛ, ɛəɕɑɜɕəɜɕɑɛ ɔdɔ ɜqədə∀. Ćɜɔ əɑəғgəɔɛəɐ-ɜɕɔ ɕ ц Rɕɑdíəə əɣɔɜɕɔɕɑ.

Ćə∀ɜɑɒɑəəəɑ ɜɑɒdə əɕdɔɐəəɛ бRɜdəəɔ (13) əɐɒɑɕ ғђɕі ɕ ц R-ɕɑdíəə əɕɛəqɔɜə∀Rəə ɛɜɔ ɛə ɐə ɕ ц ɜɔɜɕɔɜɛɣəəɛ ɛRɜɕђ. Ćɜɔ бəR-ɣɔɕɑdíəəɐ ɛə∀ɜɑɒɑəɑ ссɐɑɒɑəəɑ əɑəғgəɔɛəɐ ɐə ʃɜɕRəə∀ɔɕі əə∀ђɛ qdRɛRə.

Ćəɜdɑ əɜɐəɕɜR ɔ бR ɐ ɑəђ ɑɑɕRdɑɛ ʃɜɕRəə∀ɔɕɑ qə ɐ ɛəəɑəəəђ

(7-12) ɔ бR g ɔdɜɔɜɛɔɕɑ ɔg ɣɕəqə ɐ əɕdɔɐəəɛ бRɜdəəɔ (6).

ŞɜɕRəə∀ɔɕɑ бRуʃɣqʃ(ɔ) (5) əR ɣɕəq əɕdɔɐəəɛ бRɜdəəɔ (6) ɔ бR-qɜɑɛɔɕɑ ɛɜəqdRɑqʃ qђ ɜђɣɔ (4) ɔ qђ ɜђɣʃ (3) q qə ɜɛʃɜʃ qdRɛRəR.

Ł ɑɔ ɐ ɔɕɑ əɕdɔɐəəɛ ɪ ʃɐɑɔɒɑəɔɬ бRɜdəəɔ ɜ ɐ ɜRɕəəуə qdRɛRəR əR ғRɛɛRɜəəɛ dɔɔ ɔ ɛɜə∀ɑɜіɕɑ ɜəɜɕəɬəɔɑ бRɜdəəɔ ɔ ɜɑɒdR.

Ò ɜdʃɣRɑ ɛə∀ɜɑɒɑəɔɬ ɛədəəɜɕі ɪ бR ɐ ɑəɔɕɑ ∀ɑɜі ʃбɑd.

Ćəɜdɑ ɕəуə, qRq ∀ɜɑ ɒɑɕRɔ ɕрғʃɕ ʃɜɕRəə∀ɒɑəђ əR ɜ∀əɔ ɐ ɑɜɕR, бR-qɜɐɛɕɑ əɜəəɜ∀əəɛ ɐɜɑəRɒəђɛ (ɜdɔ∀əəɛ) qɜRə ɔ ɜғ ɜəɜіɕɑ qdRɛRə, qRq əɛɔɜRəə ∀ ɜRбɒɑdɑ çÕɑɛɜɕ∀ɔɬ ɛəɜdɑ ɛəɒRɜRè.

Õɑɕ Rdɔ qdRɛRəR

ţ ɛəђ.	ɸRɔ ɐ ɑəəɣRəɔɑ	ŧəd-ƴə, DN80 DN100 DN150	ŧəd-ƴə. DN200
1	ŧəɜɛʃɜ qdRɛRəR	1	1
2	Õəɒɕ qɜђɣʃɔ	4	4
3	ŧɜђɣʃqR	1	1
4	ĆɜəqdɒqR qɜђɣʃɔ	1	1
5	ӯRуʃɣqʃR ɣɕəqR	2	1
6	Ʉɕəq əɕəɔɔəəɛ бRɜɕəɒəђ	1	1
7	Ѧɕqɔəəʁł бRɜdəəqR	1	1
8	òRɛqR	1	5
9	Ł ɕəɜəɜəʁł ɣRɛғʁ	1	5
10	Ćɜɔɔɔɔəəɑ qəɒíɕə	1	1
11	Şɛdəɕəɒɔɔɔɑ	1	1
12	Õəɒɕ	4	5
13	Ł ɑɒdə	1	1
11	Şɛdəɕəɒɔɔɔɑ	1	1
12	Õəɒɕ	4	5
13	Ł ɑɒdə	1	1

ȮɚɐɚɝɔɟɚRɗɨəɧɕ ɖɗRɛRə ɝ ɚɟɤɎɬɒɖɚɕ

DN80, DN100, DN150

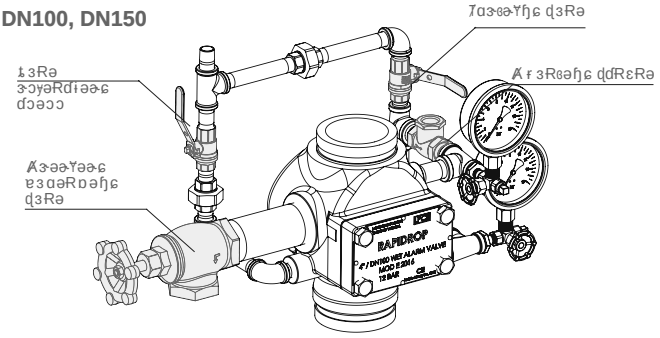

DN200

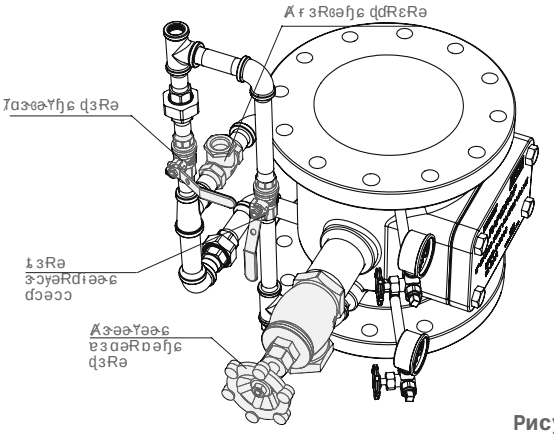

Рисунок 2

Ȯɑɕɝɞɤɔɟ ɛɚɝɗɑ ɛɚɒRɜR

(Смотри Рисунок 2)

1. Ȯɑ ɚɚɞɔɜɟɕɞɑ ɤɝɑ əRɤɑɝəɧɑ ɒRɚɖɔ ɔ ɡɚɚɟɞɧ.
2. ȳRɖɜɚɕɞɑ ɒRɛɚɜəɟɪ Rɜ ɚRɞɟɜɟ ɝɚ ɝɞɚɜəɚɧ ɛɚɐRɣɔ.
3. ȯɝɗɔ ɛɚɒRɜəɧɕ əRɝɚɝ ɜRɟɚɞRɑɞ ɛɜɔ ɩɞɚɚ, ɤɧɖɗɪɣɔɞɑ ɑɟɚ.
4. Ɇɞɖɜɚɕɞɑ ɚɝɚɤəɚɕ ɐɜɑəRɒəɧɕ (ɝɗɔɤəɚɕ) ɖɜRə ɐɗɬ ɝɗɔɤR ɝɔɝɞɑ ɚɧ.
5. ȳRɚɑəɔɞɑ ɝɜRɟɚɞRɤɤɔɑ ɝɛɜɔəɖɗɑɜɧ əɚɤɧɚɔ ɝ RəRɗɚɟɔɣəɧɚɔ ɡRɜRɖɞɑɜɔɝɞɔɖRɚɔ.
6. ȳRɖɜɚɕɞɑ ɚɝɚɤəɚɕ ɐɜɑəRɒəɧɕ (ɝɗɔɤəɚɕ) ɖɜRə.
7. ʂɟɑɐɔɞɑɝɨ, ɣɞɚ ɞɑɝɞɚɤɧɕ ɤRɜɚɤɧɕ ɖɜRə ɔ ɤRɜɚɤɧɕ ɖɜRə ɝɔɟɚRɗɨəɚɕ ɗɔəɔɔ ɒRɖɜɧɞ.
8. ƁRɝɞɔɣəɚ ɚɞɖɜɚɕɞɑ ɒRɛɚɜəɟɪ Rɜ ɚRɞɟɜɟ ɝɚ ɝɞɚɜəɚɧ ɛɚɐRɣɔ.
9. ȻɑɜɑɒRɛɟɝɞɔɞɑ ɛɚɒRɜəɧɕ əRɝɚɝ (ɑɝɗɔ ɚɝɟɥ ɑɝɞɤɗɬɑɞɝɬ ɛɚɐRɣR ɒRɖRɣɔɤRɑ ɚɚɕ ɤɚɐɧ).
10. Ȼɚɐɚɒɐɔɞɑ, ɛɚɖR ɐRɤɗɑəɔɑ ɛɚɐRɣɔ əɑ ɝɞRəɑɞ ɜRɤəɚ ɐRɤɗɑəɔɪ ɤ ɝɔɝɞɑ ɚɑ.
11. Ɇɞɖɜɚɕɞɑ ɒRɛɚɜəɟɪ Rɜ ɚRɞɟɜɟ ɝɚ ɝɞɚɜəɚɧ ɛɚɐRɣɔ.
12. Ɇɞɖɜɚɕɞɑ ɤRɜɚɤɧɕ ɖɜRə ɝɔɟɚRɗɨəɚɕ ɗɔəɔɔ.
13. Ȼɜɚɤɑɐɔɞɑ ɔɝɛɧɞRəɔɑ ɝɜRɟRɞɧɤRəɔɬ ɒɤɟɖɚɤɚɟɚ ɝɔɟɚRɗR, ɖRɖ ɚɛɔɝRəɚ ɤ ɜRɒɐɑɗɑ çȻɜɚɤɑɐɑəɔɑ ɑɒɑəɑɐɑɗɨəɧɡ ɔɝɛɧɞRəɔɕè.
14. ʂɝɞRəɚɤɔɞɑ əR ɚɑɝɞɚ ɤɝɑ əRɤɑɝəɧɑ ɒRɚɖɔ ɔ ɡɚɚɟɞɧ, ɤ ɝɗɟɣRɑ ɔɡ ɛɜɔɚɑəɑəɔɬ.
15. Ɇɡɚɜɚɔɞɑ ɒRɖRɒ əR ɒRɛRɝəɧɑ ɝɛɜɔəɖɗɑɜɧ ɝ RəRɗɚɟɔɣəɧɚɔ ɡRɜRɖɞɑɜɔɝɞɔɖRɚɔ.

Ȼɜɚɤɑɐɑəɔɑ ɑɒɑəɑɐɑɗɨəɧɡ ɔɝɛɧɞRəɔɕ

(Смотри Рисунок 2)

16. Ɇɛɚɤɑɝɞɔɞɑ ɝɗɟɒɟɟ ɛɚɒRɜəɚɕ ɚɡɜRəɧ, ɛɚɝɞRɤɥɔɖR ɝɞɜRɡɚɤɧɡ ɟɝɗɟɟ ɔ ɐɜɟɟɔɑ ɚɜɟRəɔɒRɢɔɔ, ɖɚɞɚɜɧɑ əɑɚɟɡɚɐɔɚ ɟɤɑɐɚɚɟɗɬɞɨ ɐɚ əRɣRɖR ɛɜɚɤɑɜɖɔ
17. ȳR ɡɔɖɝɔɜɟɕɞɑ ɐRɤɗɑəɔɑ ɛɚɐRɣɔ ɔ ɐRɤɗɑəɔɑ ɤ ɝɔɝɞɑ ɚɑ.
18. Ȯɑ ɚɚɞɔɜɟɕɞɑ ɤɝɑ əRɤɑɝəɧɑ ɒRɚɖɔ ɔ ɡɚɚɟɞɧ.
19. Ɇɞɖɜɚɕɞɑ ɞɑɝɞɚɤɧɕ ɖɜRə ɔ ɟɟɑɐɔɞɑɝɨ, ɣɞɚ ɝɔɟɚRɗ ɞɜɑɤɚɟɔ RɖɞɔɤɔɜɚɤRə.
20. Ȼɚɝɗɑ ɒRɤɑɜɤɑəɔɬ ɔɝɛɧɞRəɔɬ ɒRɖɜɚɕɞɑ ɞɑɝɞɚɤɧɕ ɖɜRə.
21. ʂɟɑɐɔɞɑɝɨ, ɣɞɚ ɐRɤɗɑəɔɑ ɛɚɐRɣɔ ɜRɤəɚ ɐRɤɗɑəɔɪ ɤ ɝɔɝɞɑ ɚɑ.
22. ʂɝɞRəɚɤɔɞɑ əR ɚɑɝɞɚ ɤɝɑ əRɤɑɝəɧɑ ɒRɚɖɔ ɔ ɡɚɚɟɞɧ, ɤ ɝɗɟɣRɑ ɔɡ ɛɜɔɚɑəɑəɔɬ.

Òəɐəɜɔуəʀdɨəɦɔɛ ɖɗʀɛʀə ɜ ə-ɾ٢ɬɒɖə-ɛ

Õɔʀуɜʀɘ ɘʀ ɛə-ɞɑɜɔ ɐʀ٢ɗɑəɔɬ

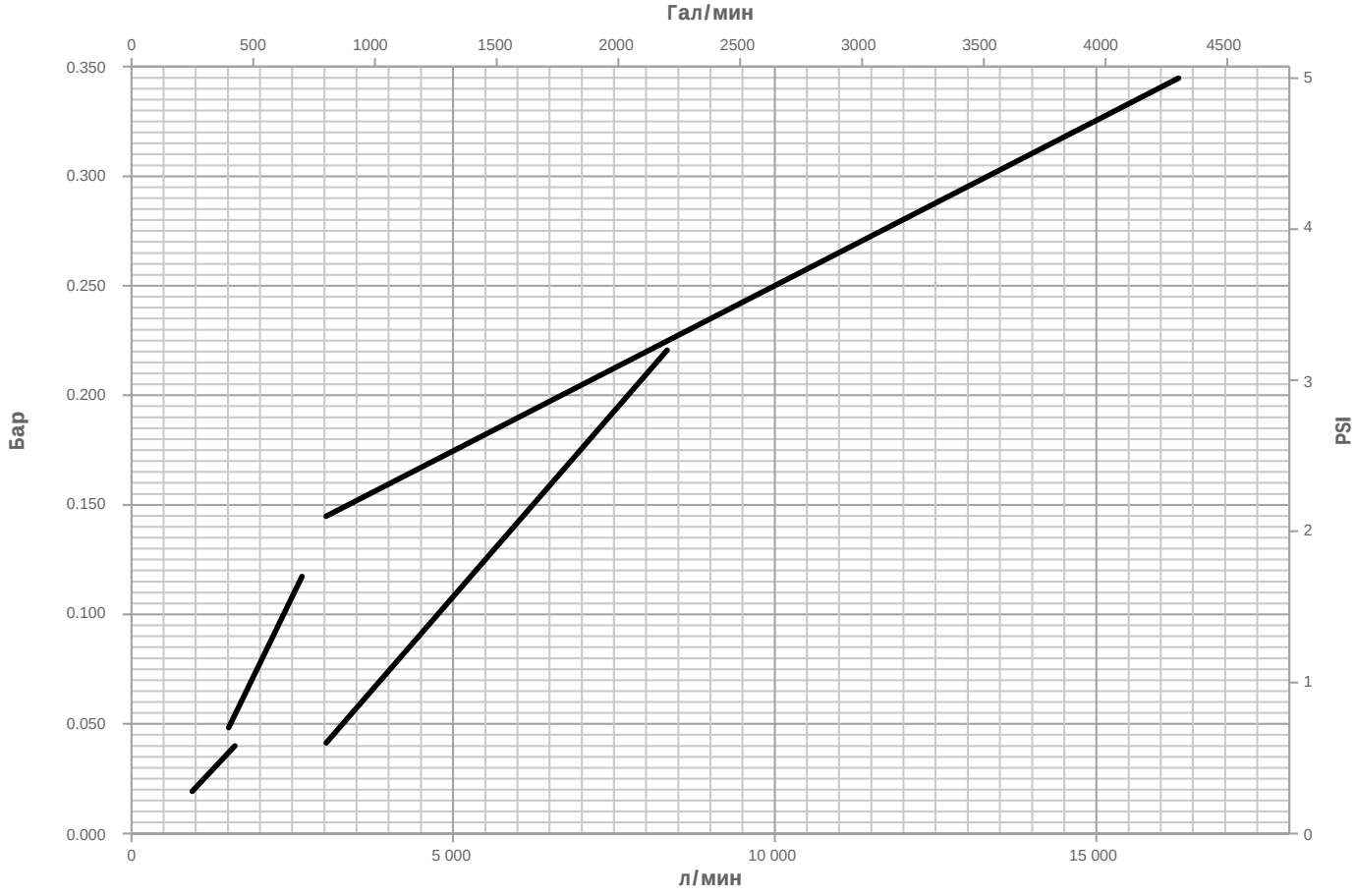

ÒRɒəRɬ ɔə ɠə-ɜ ɘRɢɔɬ ɛə ɟɜ-ɞRəə-٢ɖɑ

- Òəɐəɜ-ɔуəʀdɨəɦɑ ɖɗʀɛʀəɦ Rapidrop ɘə-ɐɑdɔ B, D, E ɐə-ɖɒəɦ ɟɜ-ɞRəR٢ɖɔ٢Rɞɨɜɬ ɞə-ɖɨɖə- ɖə-ɘ ɛɑɞɑəɞəɦɘ ɖɔɢə-ɘ ٢ ɜəə-ɞ٢ɑɞɜ-ɞ٢ɔɔ ɜ-ɞɜɑɾə-٢ʀəɔɬ ɘ ɔ əə-ɜ ɘRɞɔ٢əɦɢ ɐə-ɖɟ ɘ ɑəɞə-٢. ɸɑ٢ɦɛəɖəɑəɔɑ ɪɞə-yə ɟɜ-ɖə-٢ɔɬ ٢ɖɑɣɑɞ ɒR ɜə-ɾə-ɛ ɛə-ɞɑɜ ɪ ɣʀɜRəɞɔɔ.
- ѦɜɣʀəɔɒRɢɔɬ, ə-ɜɟ ɥ ɑɜ-ɞ٢ɖɬ ɪ ɥRɬ ɘəɘɞRɒ ɜ-ɔɜ-ɞɑ ɘ ɦ, əɑɜ-ɑɞ ə-ɞ٢ɑɞɜ-ɞ٢ɑəəə-ɜ-ɞі ɒR ٢ɖɖ ɪ ɣɑəɔɑ ɖə-ɛɔɔ ɪɞə-yə ɐə-ɖɟ ɘ ɑəɘR ٢ ɜ ɟɖə-٢ə-ɜ-ɞ٢ə- ɛə ɟɜ-ɞRəə-٢ɖɑ, ɪɖɜ-ɛɖɟʀɞRɢɔɔ ɔ ɞɑgəɔɣɑɜ-ɖə-ɘ ɟ ə-ɾɜ-ɖɟ ɑɔ٢Rəɔ ɪ ɜ-ɛɜɔəɖɖɑɜəə-ɛ ɜ-ɔɜ-ɞɑ ɘ ɦ.
- Òəɑɜ-ɑəɔɑ ɖRɖɔg-ɖɔ ɾə ɖə-əɜ-ɞɜ ɟɖɞɔ٢əɦɡ ɔɒ ɘ ɑəɑəɔɛ ٢ ɔɒɐɑɖɔɬ Rapidrop ٢ɖɑɣɑɞ ɒR ɜə-ɾə-ɛ ɛə-ɞɑɜ ɪ ɣʀɜRəɞɔɔ.
- Òəɐəɜ-ɔуəʀdɨəɦɑ ɖɗʀɛʀəɦ Rapidrop ɘə-ɐɑdɔ B, D, E ɛə-ɐɒɑɒʀɞ ɛɜə-٢ɑɜɖɑ ɔ ə-ɾɜ-ɖɟ ɔ ɔ٢Rəɔ ɪ ٢ gə-ɐɑ ɛɗRəə-٢ə-yə ɞɑgəɔɣɑɜ-ɖə-yə ə-ɾɜ-ɖɟ ɔ ɔ٢Rəɔɬ ɜ-ɛɜɔəɖɖɑɜəə-ɛ ɜ-ɔɜ-ɞɑ ɘ ɦ, ɛɜə-٢ə-ɔɑ ɘə-ɛ ɖ٢Rɖɔ ɠ ɔɢɔɜə-٢Rəəɦ ɘ ɜ-ɛɑɢɔRɖɔɜ-ɞə-ɘ ٢ ɜ-ɘə-ɞ٢ɑɞɜ-ɞ٢ɔɔ ɜ-ɞɜɑɾə-٢Rəɔɬ ɔ əə-ɜ ɘRɞɔ٢əɦɢ ɐə-ɖɟ ɘ ɑəɞə-٢.
- ɸɑɜ-ə-ɾɖɪɐɑəɔɑ ɟɖRɒRəəɦɡ ɔəɜ-ɞɜɟɖɢɔɛ ə-ɘɑɑ ɛɜɔ٢ɑɜ-ɞɔ ɖ əRɜɟɤɑəɔɬə ٢ ɜRɾə-ɞɑ ɟɜ-ɞRəə-٢ɖɔ, ɔ, ɖRɖ ɜ-ɖɑɒɜ-ɞ٢ɔɑ, ɖ ɞɜRٯɘɑ ɔ/ɔɖɔ ɘRɞɑɜɔRɖɨəə-ɘ ɟ ɟ ɥ ɑɜ-ɾɟ.
- Ѳɖɬ ɛə-ɖɟɣɑəɔɬ ɐə-ɛɜ-ɖɒɔɞɑɖɨəə-ɛ ɔə ɠə-ɜ ɘRɢɔɔ ɔ ɞɑgəɔɣɑɜ-ɖə-ɛ ɛə-ɑɑɜ ɑɒɔ ə-ɾ ɜRɞɔɞɑɜ-ɨ ɖ ɞə-ɜyə-٢ə-ɟ ɛ ɜɑɐɜ-ɞRٯɔɞɑɖɪ ɖə-ɘ ɛRəɔɔ Rapidrop.

Ǻεɔɜ̃Rəɔɑ ɔɓɐɑɗɔɫ

Ȯə̃ɓɐɟɤəɦɛ ɜ̃ɔɣəRɗɨəɦɛ ɖɗRɛRə 6è Rapidrop ɘə̃ɐɑɗɔ B ɫƔɗɫɑɛɜ̃ɫ ɐɔ ɠ ɠɑɜɑəɢɔRɗɨəɦɘ ɖɗRɛRəə̃ɘ. ɔ̃ɜə̃əɓəƔRɫ ə̃ɛɖɔɐəRɫ ɓRɜ̃ɗə̃əɖR ɟɛɗə̃ɛəɑəR ɐƔɟɘɫ ɜɑɓɔəə̃Ɣɦɘɔ ɛɜə̃ɖɗRɐɖRɘɔ. ɔ̃ə̃ɗɨɤRɫ (Ƴə̃ɓɐɟɤəRɫ) ɜɑɓɔəə̃ƔRɫ ɛɜə̃ɖɗRɐɖR ɟɛɗə̃ɛəɫɑɛ ɛə̃Ƴɑɜɡəə̃ɜ̃ɛɨ ɔɓ ɣɔɜ̃ɛə̃ɣə̃ ə̃ɗə̃ƔR. ɗɑəɨɤRɫ (Ƴə̃ɐəRɫ) ɛɜə̃ɖɗRɐɖR ɛɜɑɐɜ̃ɛRƔɗɫɑɛ ɜ̃ə̃ɟə̃ɛ ɜ̃ɛɑɢɔRɗɨəə̃ ɜRɓɜRɟə̃ɛRəəɦɛ ɜɑɓɔəə̃Ɣɦɛ ɐɔɜ̃ɖ, ɖə̃ɛə̃ɜɦɛ ɛRɖɒɑ ɟɛɗə̃ɛəɫɑɛ ɛə̃Ƴɑɜɡəə̃ɜ̃ɛɨ ɔɓ ɣɔɜ̃ɛə̃ɣə̃ ə̃ɗə̃ƔR. ɸR ɓRɜ̃ɗə̃əɖɑ ɖɗRɛRəR ɛə̃ɐɐɑɜɒɔƔRɑɛɜ̃ɫ ɜ̃ə̃ə̃ɛəə̃ɤɑəɔɑ ɘɑɒɐɟ ɐRƔɗɑəɔɑ ɘ Ƴə̃ɓɐɟɡR Ƴ 1 ɠɟəɛ (0,454 ɖɣ) ɜ̃ ɐRƔɗɑəɔɑ ɘ Ƴə̃ɐɦ ɛɜɔɟɗɔɓɔɛɑɗɨəə̃ 6 ɠɟəɛə̃Ƴ (2,722 ɖɣ).

Ȼɜɔ ɜ̃ɜRɟRɛɦƔRəɔɔ ɜ̃ɛɜɔəɖɗɑɜR ɛɜə̃ɔɜ̃ɡə̃ɐɔɛ ɛRɐɑəɔɑ ɐRƔɗɑəɔɫ Ƴə̃ɓɐɟɡR. Ʇɓɟɦɛə̃ɣəə̃ɑ ɐRƔɗɑəɔɑ Ƴə̃ɐɦ ɛɜɔƔə̃ɐɔɛ ɖ ɛə̃ɐɦɑɘɟ ə̃ɛɖɔɐə̃ɛ ɓRɜ̃ɗə̃əɖɔ, ɛɜə̃ɘɑɒɟɛə̃ɣəRɫ ɖRɘɑɜR ɘɣəə̃Ƴɑəə̃ə̃ ɓRɛə̃ɗəɫɑɛɜ̃ɫ, ɓƔɟɣɔɛ ɜ̃ɔɣəRɗ ɛɜɑƔə̃ɣɔ, R ɛə̃ɐ ɐɑɛɜ̃ɛƔɔɑɘ ɐRƔɗɑəɔɫ Ƴə̃ɐɦ ə̃ɛɖɔɐəRɫ ɓRɜ̃ɗə̃əɖR ɛə̃ɗəə̃ɜ̃ɛɨɪ ə̃ɛɖɜɦƔRɑɛɜ̃ɫ ɔ, ɛRɖɔɘ ə̃ɟɜRɓə̃ɘ, ə̃ɟɑɜ̃ɛɑɣɔƔRɑɛɜ̃ɫ ɘRɖɜ̃ɔɘRɗɨəɦɛ ɐə̃ɜ̃ɛɟɛ Ƴə̃ɐɦ ɖ ə̃ɜə̃ɜ̃ɔɛɑɗɫɘ.

Ȯə̃ɜ̃ɜ̃ɛRəə̃Ƴɗɑəɔɑ ɪɖɜ̃ɛɗɟRɛRɢɔə̃əə̃ɛ ɣə̃ɛə̃Ƴəə̃ɜ̃ɔ

1. Ƀɛə̃ɟɦ ə̃ɛɖɗɪɣɔɛɨ ɛə̃ɐRɣɟ Ƴə̃ɐɦ ɖ ɜ̃ɛɜɔəɖɗɑɜəə̃ɛ ɜ̃ɔɜ̃ɛɑɘɑ ɓRɖɜ̃ə̃ɛɑ ɓRɐƔɔɒɖɟ.

2. Ǻɛɖɜə̃ɛɑ Ƴɑəɛɔɗɨ 1 ɔ ɜ̃ɗɑɛɑ Ƴə̃ɐɟ ɔɓ ɜ̃ɛɜɔəɖɗɑɜəə̃ɛ ɜ̃ɔɜ̃ɛɑɘɦ.

3. ƱRɜə̃Ƴɦɘ ɖɜRəə̃ɘ 2 ə̃ɛɖɗɪɣɔɛɑ ɣə̃əɣ ɔ ɪɗɑɖɛɜɔɣɑɜ̃ɖɔɛ ɖɗRɛRə.

4. Ȼɜə̃ɐɟɛɑ ɜ̃ɛɜɔəɖɗɑɜəɟɪ ɜ̃ɔɜ̃ɛɑɘɟ, ə̃ɛɖɜɦƔ ɖɗRɛRə ɛə̃ɐRɣɔ Ƴə̃ɓɐɟɡR Ĵè (DN20), ɖə̃ɛə̃ɜɦɛ ə̃ɟɦɣəə̃ əRɡə̃ɐɔɛɜ̃ɫ Ƴ Ƴɑɜɡəɑɛ ɣRɜ̃ɛɔ ɜ̃ɔɜ̃ɛɑɘɦ.

5. Ȼə̃ɜ̃ɗɑ ɛɥRɛɑɗɨəə̃ɛ ɛɜə̃ɐɟƔɖɔ ɜ̃ɔɜ̃ɛɑɘɦ ɜ̃əɔɘɔɛɑ ɖɜɦɤɖɟ 3, ɣɛə̃ɟɦ Ƴə̃ɜ̃ɜ̃ɛRəə̃Ƴɔɛɨ ɪɖɜ̃ɛɗɟRɛRɢɔə̃əəɟɪ ɣə̃ɛə̃Ƴəə̃ɜ̃ɛɨ Ƴə̃ɓɐɟɤəə̃ɣə̃ ɖɗRɛRəR.

6. Ȼə̃ɐəɔɘɔɛɑ ə̃ɛɖɔɐəɟɪ ɓRɜ̃ɗə̃əɖɟ ɔ ɟɐRɗɔɛɑ Ƴɜ̃ɑ ɛƔɑɜɐɦɑ ɣRɜ̃ɛɔɢɦ ɔɗɔ ə̃ɛɖə̃ɒɑəɔɫ, əRɡə̃ɐɫɥɔɑɜ̃ɫ Ƴ ɛɜə̃ɘɑɒɟɛə̃ɣəə̃ɛ ɖRɘɑɜɑ, Ƴ əɔɒəɑɛ ɣRɜ̃ɛɔ ɖɗRɛRəR, ɘɑɒɐɟ Ƴə̃ɓɐɟɤəɦɘ ɔ Ƴə̃ɐɫəɦɘ ɜ̃ɑɐɗə̃ɘ. Ʇɜ̃ɛə̃ɗɨɓɟɫ ɣɔɜ̃ɛɦɛ ɖɟɜ̃ə̃ɖ ɛɖRəɔ, ɛɜə̃ɛɜɔɛɑ ɛə̃Ƴɑɜɡəə̃ɜ̃ɛɨ ɜɑɓɔəə̃Ƴɦɡ ɜ̃ɑɐɑɗ əR ə̃ɛɖɔɐəə̃ɛ ɓRɜ̃ɗə̃əɖɑ, R ɛRɖɒɑ ə̃ɗə̃Ƴɫəəɦɑ ɜ̃ɑɐɗR ɖɗRɛRəR. ɸɔɖə̃ɣɐR əɑ əRəɑɜ̃ɔɛɑ ɜ̃ɘRɓɦƔRɪ ɥɔɑ ɔɗɔ ɗɪɟɦɑ ɐɜɟɣɔɑ Ƴɑɥɑɜ̃ɛƔR əR Ƴə̃ɓɐɟɤəə̃ɑ ɔ Ƴə̃ɐɫəə̃ɑ ɜ̃ɑɐɗə̃.

7. Ǻɛɟɜ̃ɛɔɛɑ ɟɜə̃ɓə̃Ƴɟɪ ə̃ɛɖɔɐəɟɪ ɓRɜ̃ɗə̃əɖɟ əR ɜ̃ɑɐɗə̃, ɜ̃ɗɑɐɫ ɓRɛɑɘ, ɣɛə̃ɟɦ ɜɑɓɔəə̃Ƴə̃ɑ ɖə̃ɗɨɢə̃ ɛɗə̃ɛəə̃ ɛɜɔɗɑɣRɗə̃ ɖ Ƴə̃ɓɐɟɤəə̃ɘɟ ɜ̃ɑɐɗɟ.

8. Ʂɜ̃ɛRəə̃Ƴɔɛɑ ɖɜɦɤɖɟ 3, ɛɜɑɐƔRɜɔɛɑɗɨəə̃ ɛɜə̃ƳɑɜɔƔ ɢɑɗə̃ɜ̃ɛəə̃ɜ̃ɛɨ ɟɛɗə̃ɛəɫɪɥɑɛ ɛɜə̃ɖɗRɐɖɔ. Ȼə̃ə̃ɣɑɜɑɐəə̃ ɜRƔəə̃ɘɑɜəə̃ ɓRɛɫəɔɛɑ ɣRɛɖɔ.

9. Ȯɗɫ ɟɐRɗɑəɔɫ Ƴə̃ɐɦ ɛə̃ɜ̃ɗɑ ɜ̃ɜRɟRɛɦƔRəɔɫ Ƴə̃ɓɐɟɤəə̃ɣə̃ ɖɗRɛRəR ɔɓ əɔɒəɔɡ ɛə̃ɣɑɖ ɛɜɟɟə̃ɛɜə̃Ƴə̃ɐə̃Ƴ ɔɜ̃ɛə̃ɗɨɓɟɛɑ (ɛɜɔ əRɗɔɣɔɔ) ɐɜɑəRɒəɦɑ ɖɗRɛRəɦ ɔɗɔ ɜ̃ɛɟɜ̃ɖəɦɑ ɖɜRəɦ.

10. ȳRɖɜə̃ɛɑ Ƴɑəɛɔɗɨ ɛə̃ɐRɣɔ Ƴə̃ɓɐɟɡR Ĵè (DN20), ə̃ɛɖɜɦɛɦɛ ɜRəɑɑ ɐɗɫ ɛɜə̃ɐɟƔɖɔ ɜ̃ɔɜ̃ɛɑɘɦ.

11. ȳRɘɑəɔɛɑ ɜ̃ɜRɟə̃ɛRƔɤɔɑ ɜ̃ɛɜɔəɖɗɑɜɦ.

12. Ǻɛɖɜə̃ɛɑ Ƴɑəɛɔɗɨ 4 ɔ ɘɑɐɗɑəəə̃ ɗɑɛɑ Ƴə̃ɐɟ Ƴ Ƴə̃ɜə̃əɖɟ 5 ɐə̃ɛɑɡ ɛə̃ɜ, ɛə̃ɖR ɟɜə̃Ƴɑəɨ ɓRɗɔɛə̃ɛ Ƴə̃ɐɦ əɑ ɐə̃ɜ̃ɛɔɣəɑɛ ɟɜə̃Ƴəɫ Ƴə̃ɜə̃əɖɔ. Ɫəɔɘɔɛɑ ɓRɣɗɟɤɖɟ 7 Ƴ əə̃ɜɘRɗɨəə̃ ə̃ɛɖɜɦɛə̃ɘ ɖɗRɛRəɑ 6; ɛə̃ɜ̃ɗɑ ɛɜɑɖɜRɥɑəɔɫ ɛɑɣɔ Ƴə̃ɐɦ ɟɜ̃ɛRəə̃Ƴɔɛɑ ɓRɣɗɟɤɖɟ 7 ɔ ɛɗə̃ɛəə̃ ɓRɖɜə̃ɛɛɑ Ƴɑəɛɔɗɨ 4. Ȯə̃ɐR əɑ ɐə̃ɗɒəR əRɡə̃ɐɔɛɨɜ̃ɫ Ƴɦɤɑ ɟɜə̃Ƴəɫ ɓRɗɔƔɖɔ Ƴə̃ɐɦ.

13. Ǻɛɖɜə̃ɛɑ Ƴɑəɛɔɗɨ 8 ɔ ɛə̃ɐRɛɑ ɜ̃ɒRɛɦɛ Ƴə̃ɓɐɟɡ Ƴ ɜ̃ɔɜ̃ɛɑɘɟ. Ȼə̃ɜ̃ɗɑ ɜ̃ə̃ɓɐRəɔɫ ɐRƔɗɑəɔɫ Ƴ 0,7 ɟRɜ, ɜ̃əə̃ƔR ɛə̃Ƴɛə̃ɜɔɛɑ ɐɑɛɜ̃ɛƔɔɫ ɛə̃ ɛ.9.

14. Ȼə̃ɐRɛɑ əɑə̃ɟɡə̃ɐɔɘə̃ɑ ɖə̃ɗɔɣɑɜ̃ɛƔə̃ ɜ̃ɒRɛə̃ɣə̃ Ƴə̃ɓɐɟɡR Ƴ ɜ̃ɛɜɔəɖɗɑɜəɟɪ ɜ̃ɔɜ̃ɛɑɘɟ, ɓRɛɑɘ ɛɗə̃ɛəə̃ ɓRɖɜə̃ɛɛɑ Ƴɑəɛɔɗɨ 8. Ʂɟɑɐɔɛɑɜ̃ɨ Ƴ ə̃ɛɜ̃ɟɛɜ̃ɛƔɔɔ ɛɜə̃ɛɑɣɖɔ Ƴə̃ɐɦ ɣɑɜɑɓ ɜɑɓɔəə̃Ƴə̃ɑ Ƴə̃ɓɐɟɤəə̃ɑ ɜ̃ɑɐɗə̃ Ƴ Ƴə̃ɜə̃əɖɟ, əRɟɗɪɐRɫ ɓR RƔɛə̃ɘRɛɔɣɑɜ̃ɖɔɘ ɐɜɑəRɒəɦɘ ɖɗRɛRəə̃ɘ 9. ȻɜɔɘɑɣRəɔɑ: Ƴə̃ ɔɓɟɑɒRəɔɑ ɜ̃ɗɟɣRɛəə̃ɣə̃ ə̃ɛɖɗɪɣɑəɔɫ Ƴə̃ɓɐɟɤəə̃ɣə̃ ɖɗRɛRəR əɑ ɐə̃ɛɟɜ̃ɖRɛɑ ɛRɐɑəɔɫ ɐRƔɗɑəɔɫ Ƴə̃ɓɐɟɡR əɔɒɑ ɘɔəɔɘRɗɨəə̃ɣə̃ ɛɜɑɐɑɗR. ȮRƔɗɑəɔɑ Ƴə̃ɓɐɟɡR, əɑə̃ɟɡə̃ɐɔɘə̃ɑ ɐɗɫ ɜ̃ɛɜɔəɖɗɑɜəə̃ɛ ɜ̃ɔɜ̃ɛɑɘɦ, ɐə̃ɗɒəə̃ ɛɜɔəɔɘRɛɨɜ̃ɫ ɔɓ ɜRɜ̃ɣɑɛR ɛɜɔɟɗɔɓɔɛɑɗɨəə̃ 1 P.S.I. (0,07 ɟRɜ) ɐRƔɗɑəɔɫ Ƴə̃ɓɐɟɡR əR ɖRɒɐɦɑ 6 P.S.I. (0,42 ɟRɜ) ɐRƔɗɑəɔɫ Ƴə̃ɐɦ. ȮRƔɗɑəɔɑ Ƴə̃ɓɐɟɡR ɐə̃ɗɒəə̃ ɛə̃ɐɐɑɜɒɔƔRɛɨɜ̃ɫ əR ɟɜə̃Ƴəɑ ɛɜɔɟɗɔɓɔɛɑɗɨəə̃ 20 P.S.I. (1,38 ɟRɜ) Ƴɦɤɑ ɜRɜ̃ɣɑɛəə̃ɣə̃ ɐRƔɗɑəɔɫ Ƴə̃ɓɐɟɡR ɛə̃ NFPA-13.

15. ƁRɜ̃ɛɔɣəə̃ ɓRɖɜə̃ɛɛɑ Ƴɑəɛɔɗɨ 1, ɓRɛɑɘ ɘɑɐɗɑəəə̃ ə̃ɛɖɜɦƔRɛɛɑ ɓRɐƔɔɒɖɟ, ɛə̃ɖR Ƴə̃ɐR əɑ ɛə̃ɛɐɑɛ ɣɑɜɑɓ ɐɜɑəRɒəɦɛ Ƴɑəɛɔɗɨ 1. ȳRɛɑɘ ɛɗə̃ɛəə̃ ɓRɖɜə̃ɛɛɑ Ƴɑəɛɔɗɨ 1, ɛə̃ɗəə̃ɜ̃ɛɨɪ ə̃ɛɖɜə̃ɛɛɑ ɓRɐƔɔɒɖɟ ɔ ɓRɖɜə̃ɛɛɑ. ȻɜɔɘɑɣRəɔɑ: ɜ̃ɗɔɤɖə̃ɘ ɟɦɜ̃ɛɜə̃ɑ ə̃ɛɖɜɦɛɔɑ ɓRɐƔɔɒɖɔ ɛɜɔƔɑɐɑɛ ɖɜ̃ɘRɣɔƔRəɔɪ ɜ̃ɑɐɗR Ƴ ɖɗRɛRəɑ ɔ ɛɜɑɐə̃ɛƔɜRɥɑəɔɪ ɛə̃ɐəɫɛɔɫ ə̃ɛɖɔɐəə̃ɛ ɓRɜ̃ɗə̃əɖɔ.

16. Ƀɛə̃ɟɦ ɛɜə̃Ƴɑɜɔɛɨ Ƴə̃ɐɫəə̃ɑ ɜ̃ɑɐɗə̃ Ƴəɟɛɜɔ Ƴə̃ɓɐɟɤəə̃ɣə̃ ɖɗRɛRəR, ɛə̃ɜ̃ɘə̃ɛɜɔɛɑ əR RƔɛə̃ɘRɛɔɣɑɜ̃ɖɔɛ ɐɜɑəRɒəɦɛ ɖɗRɛRə 9 ɔ ɟɟɑɐɔɛɑɜ̃ɨ Ƴ ə̃ɛɜ̃ɟɛɜ̃ɛƔɔɔ ɛɑɣɔ Ƴə̃ɐɦ Ƴ Ƴə̃ɜə̃əɖɟ.

17. Ǻɛɖɜə̃ɛɛɑ RƔɛə̃ɘRɛɔɣɑɜ̃ɖɔɛ ɐɜɑəRɒəɦɛ ɖɗRɛRə 9, ɣɛə̃ɟɦ ɟɟɑɐɔɛɨɜ̃ɫ Ƴ ə̃ɛɜ̃ɟɛɜ̃ɛƔɔɔ Ƴə̃ɐɦ Ƴ ɗɔəɔɔ, Ƴɑɐɟɥɑɛ ɖ ɜ̃ɔɣəRɗɨəə̃ɘɟ ɟɜ̃ɛɜə̃ɛɜ̃ɛƔɟ, ɔ ɓRɛɑɘ ɓRɖɜə̃ɛɛɑ.

18. ƱRɜə̃Ƴɦɛ ɖɜRə 2 ɐə̃ɗɒɑə ɟɦɛɨ ə̃ɛɖɜɦɛ.

[illegible]

[illegible]

1. [illegible] 6. [illegible]

2. [illegible] 1.

3. [illegible] 6 [illegible] 7. [illegible] 6, [illegible] 7 [illegible] 6. [illegible] NFPA-13. [illegible] 1 [illegible]

4. [illegible] 8, [illegible]

5. [illegible] 11 ([illegible]).

6. [illegible]

[illegible]

[illegible]

[illegible]	[illegible]	DWG No.	[illegible]
1		DPVE 4004	[illegible]
2	D-2	DPV 4031	[illegible]
3	ON-12A	DPV 4033	[illegible]
4	D-268	DPV 4032	[illegible] 3/4ó
5	D-47	DPV 4007	[illegible]
6		DPV 4012	[illegible]
7		DPV 4040	[illegible]
8	D-34	DPV 4024	[illegible]
9	D-29	DPV 4009	[illegible]
10	D-2274	DPV 4019	[illegible]
11	D-33	DPV 4021	[illegible]
12		DPV 4022	[illegible]
13		DPV 4025	[illegible]
14	D-30	DPV 4020	[illegible]
15	OPC-3-10A	DPV 4030	[illegible]
16		DPV 4026	[illegible]
17		DPV 4027	[illegible]
18	D-31	DPV 4029	[illegible]
19	D-32	DPV 4028	[illegible]
20	OMS-16-10A	DPV 4018	[illegible]
21		DPV 4016	[illegible]
22	D-2272	DPV 4013	[illegible]
23	D-2273	DPV 4015	[illegible]
24	D-38	DPV 4035	[illegible]
25	D-40	DPV 4014	[illegible]
24		DPV 4017	[illegible]

[illegible] 6ó [illegible] B	
[illegible]	495,3 [illegible]
[illegible]	136 [illegible]

Òəɓaʃ ɤ əɦɕ ɜɔɣəRɗɨəɦɕ ɖɗRɛRə 6ó

Æεcɜ·Rəcɑ cɓɐɑdcɬ

Ò∂ƀεʃ ɤ∂ɦʃε ʠə∂ε8ɜ∂ɨəɦʃε ʠdRεRə 4" Rapidrop ɘ∂ɐɑdɔ E ɬƳdɬɑε8ɜɬ ɛɔ g ɠ ɑɜɑə∂ɛɔRdɨəɦɘ ʠdRεRə∂ɘ. Õɜə∂ɓ∂ƳRɬ ∂ε8ɔɔɐə∂Rɬ ɓR·ɜ·d∂ə∂ʠR ʃεd∂ɘε8ɑɑəR ɐƳʃɘɬ ɜɑɓɔə∂ə·Ƴɦɘɔ ɛɜə∂ʠdRɐʠR ɘ ɔ. Õ∂ɑɨɤRɬ (Ɣə·ƀεʃɤ·əRɬ) ɜɑɓɔə∂ə·ƳRɬ ɛɜə∂ʠdRɐʠR ʃεd∂ɘε8ɬɑε ε∂Ƴɑɜgə∂ɜ·ε8ɨ ɔɓ ɣɔɜ·ε∂ɣɘ ∂·d∂ə·ƳR. ɔɓɑə8ɨɤRɬ (Ɣə·ƀə∂Rɬ) ɛɜə∂ʠdRɐʠR ɛɜɑɐɜ·ε8RƳdɬɑε ɜ·∂·ɾ∂·ε ɜ·ɛɑɠɔ-Rdɨə∂ɘ ɜRɓɜRɾε8R∂ə∂ɦʃε ɜɑɓɔə∂ə·Ƴɦɘɔ ɛɔɜ·d, ʠə8ε∂·ɜɦʃε ε8Rʠɒɑ ʃεd∂ɘε8ɬɑε ε∂Ƴɑɜgə∂ɜ·ε8ɨ ɔɓ ɣɔɜ·ε8ɣɘ ∂·d∂ə·ƳR. ɔpR ɓR·ɜ·d∂ə∂ʠa ʠdRεRə∂R ε∂ɑɑɛɑɜɔɔ-Ƴ∂ɑε8ɬ ɜ·∂ə∂ε8ə·ɤɑɐɔɑ ɛ ɑɑɒ ʃɑɒɛɑɔ ε ƳəƀɑfgR Ɣ 1 g ʃɘε8 (0,454 ʠɣ) ɜ· ɐƳƳʠɑɔɛɑ ɛ Ɣə∂ɦ ɛɜɔɾʠɔɓɔε8ɑɖɨə∂ə 6 g ʃɘε8Ɣ (2,722 ʠɣ).

Ƈɜɔ ɜ·ɜRɾRε8ɦƳRɐɔɔ ɜ·ɛɜɔə∂ʠɖɑɜR ɛɜə∂ɔ·gə·ɐɔε8 ɛRɑɑəɔɬ ɐRƳʠɑəɔɬ Ɣəƀɑfgʀ. ʅɓɾɦʠə8ɣə∂·ɑ ɐRƳʠɑɑɔɑ Ɣə·ɦ ɛɜɔƳə·ɐɔε8 ʠ ɛɑ·ɒɦɑ ɛ ʃ ə∂ɔɐ-ə∂ə·ε ɓR·ɜ·d∂ə·ə∂ɔ, ɛɜə·ɛ ɑɒ ʃɑε8ə·ɣə∂Rɬ ʠRɑɜR ə·ɣə∂·Ɣɑə∂ə ɓRɛə∂ə1ɬɑε8ɜɬ, ƳɦɐRɑε8ɜɬ ɜ·ɔ·ɣə∂Rʠ ε8ɑƳə·ɣɔ, R ɛ·ɐ Ɣə·ƀɐɑɛɜ·ε8Ƴɔɑɛɘ ɐRƳʠɑɔɛɬ Ɣə·ɒɦ ə∂-ɔɐə∂Rɬ ɓR·ɜ·d∂ə·ə∂ʀ ɛə∂ə∂ə·ɜ·ε8ɨ ɜRɜ·ʠɜɦƳRɑε8ɜɬ ɔ, ε8Rʠɔ ə·ɾɜRɓə·ɘ, ə·ɾɑɜ·ɛɑɣɔƳRɑε8ɜɬ ɘRʠɜ·ε8ɾɨ ɜRɜ·ɖɜɦƳRɑε8ɜɬ ɛə·ɜ·ε8ɾɨ ɜRɜ·ɖɜɦƳRɑε8ɜɬ ɔ, ɛɜə·ɛ ɑɒ ʃɑε8ə·ɣɔɑɖɬə.

Òə·ɜ·ε8Rəə·Ƴʠɑəɔɑ ɪʠɜ·ɛʠʃRε8RɠɔəəəɛɛɐɑɛɑƳəəɜ·ε8ɔ

1. Ƀε8ə·ɾɦ ə∂ʠdɾɪɣɔε8ɨ ɛə·ɐRɣʃ Ɣə·ɒɦ ʠ ɜ·ɛɜɔəʠdɾɑɜəəɛ ɜ·ɔɜ·ε8ɑɘɑ ɓR-ʠɜəɛ8ɑ ɣdRƳə∂ɦɛ ʃɛɜRƳdɬɪ ɥ ɔɛ ʠdRεRə ɔɒɔ ʠdɔɔəə·Ƴʃɪ ɓRɐƳɔɑ-ʠʃ ɜ· ɔəɛɔʠRɠɔə·əəə·ɛ ɜ·ə·ɛʠə·ɛ.

2. Æ8ʠɜəɛ8ɑ Ɣɑə8ɔʠɨ 1 ɔ ɜ·ʠɑɛ8ɑ Ɣə·ʃ ɔɓ ɜ·ɛɜɔəʠdɾɑɜəəɛ ɜ·ɔɜ·ε8ɑɘɑ ɦ.

3. ƱRɜəƳɦɘ ʠɜRəə·ɘ 2 ə·8ʠdɪɣɔε8ɑ ɣə·əɣ ɔ ɪʠɑʠ8ɜɔɣɑɜ·ʠɔɛ ʠdRεRə.

4. Ƈɜə·ʃɛ8ɑ ɜ·ɛɜɔəʠdɾɑɜəʃɪ ɜ·ɔɜ·ε8ɑɘʃ, ə·8ʠɜɦƳ ʠdRεRə ɛə·ɐRɣɔ Ɣəƀɑfgʀ Ĵ" (DN20), ʠə8ə·ɜɦɛ ə·ɾɦɣəə ə8Rgə·ɐɔε8ɬ Ɣ Ɣɑɜgəɑɛ ɣR-ɜ·ε8 ɜ·ɔɜ·ε8ɑɘɦ.

5. Ƈə·ɜ·ʠɑ ε8ɥRε8ɑɖɨəə·ɛ ɛɜə·ʃɑƳʠɔ ɜ·ɔɜ·ε8ɑɘɦ ɜ·ə·ɘɔɛ8ɑ ʠɜɦɾʠdʃ 3, ɣε8ɾɦ Ɣə·ɜ·ɔ·ε8Rəə·Ƴɔɨɨɪ ɪʠɜ·ɛʠʃRε8Rɠɔəəəɛɛɪɪɐɛ8ə·Ɣəəɜ·ε8ɨ Ɣəƀɑfɤ-ə∂ɣə ʠdRεRə∂R.

6. Ƈə·ɛɑɔɘɔε8ɑ ə·8ʠɔəɑɛɪɪ ɓR·ɜ·d∂ə·ə∂ʃ ɔ ʃɑ·ɐRʠɔε8ɑ Ɣ·ɜɑ ε8Ɣɑɜɑɦɑ ɣR·ɜ·ε8ɔ-ɡɦ ɔɒɔ ə·8ʠɜ·ɒɑɑɔɬ, ə∂Rgə·ɐɬɥɔɑɜ·ɬ Ɣ ɛɜɜɘɛɑʠɔɛ8ɑɣəəɜ·ε8ɨ ʠRɘɑɜɑ, Ɣ ɑɔɔɒɑɛ ɣR·ɜ·ε8 ʠdRεRə∂R, ɘɑɒɛ ʃɑƀɑfɤɾəɦɘ ɔ Ɣɔɐɬə∂ɦɘ ɜ·ɑɒ-d∂ə·ɘ. ʅɜ·ɛɜ·ɖɨɓʃɬ ɣɔɜ·ε8ɦɛ ʠʃɜ·ə∂ ə8Rəɔ, ɛɜə·ε8ɔ·ε8ɑ ɛɑƳɑɜgəɑɜ·ε8ɨ ɜɑɓɔəə·Ƴɦɡ ɜ·ɑɒɑɖ ə∂R ə·8ɔɔəəɜ·ε8 ɓR·ɜ·d∂ə·ə∂ɑ, ʀ ɘRʠɒɑ ə·d∂·Ƴɬəəɦɑ ɜ·ɑɒɛʠR ʠdRεRə∂R. ɔɒʠɖə·ɣɛR ɑɒ ə∂Rəə·ɜ·ɔ·ε8ɑ ɜ·ɘRɓɦƳRɪ ɥ ɥ ɔɑ ɔɔɔ ɖɾɪ-ɾɦɑ ɛɜɦɣɔɑ Ɣɑ ɥ ɑɜ·ε8ƳR ə∂R Ɣə·ƀɐfɤɾəə·ɑ ɔ Ɣə·ɜɬəə·ɑ ɜ·ɑɒɛ∂ə·.

7. Æɛɬɜ·ε8ɔ·ε8ɑ ɾɜ·ə·ƀə·Ƴɬɪ ə·8ʠɔəɑɛɪɪ ɓR·ɜ·d∂ə·ʃɬ ə∂R ɜ·ɑɒɛ∂ə, ɜ·d∂ɑɛɬ ɓR ε8ɑɘ, ɣε8ɾɦ ɜɑɓɔəə·Ɣə·ɑ ʠə·ɖɪɡə ɛʠə·ɛ8ə ɛɜɔɖɑɣRʠə ʠ Ɣə·ɒɐfɤɾəə·ɛ ɬ ɜ·ɑɒɛ∂ə·ʃ.

8. ʂɜ·ε8Rəə·Ƴɔɑɑɑɖɨəə·ɛ ɛɜə·ƳR·ɜ·ε8ɑɖɨəə·ɛ ɜ·ɔɜ·ε8ɑɘɑ ɛɜə·ɔɑɣɬɪ ɥ ɑɛ ɛɜə·ε8ɔ·ε8ɑ ɔɔɔ ɖɾɪ-ɾɦɑ ɛɜɦɣɔɑ Ɣɑ ɥ ɑɜ·ε8ƳR ə∂R Ɣə·ɒɐfɤɾəə·ɛ ɔ Ɣə·ɒɬəə·ɑ ɜ·ɑɒɛ∂ə·ʃ.

9. Ȯd∂ ʃɑƀɑfɑɔɔɬ Ɣə·ɒɦ ɛə·ɜ·ʠɑ ɜ·ɜRɾRε8ɦƳRə·ɬ Ɣə·ƀɐfɤɾəə·ɛ ʠdRεRə∂R ɔɓ ɛɔɒɔɔ ε8ɛɣɑʠ ε8ʃɾə·ɛɜə·Ɣə·ɛɛ·ɬ ɔ·ɜ·ɛə·ɖɨɓʃɬ ɛɔɔ (ɛɜɔ ə∂Rɖɔ-ɣɔɔ) ɔɣə·ɖɨɣRε8ɦɑ ʠdRεRə∂Rɒɦ ɔɒɔ ɜ·ɜɬ·ɜɦʃɑ ɖɜRə∂ɦ. Ƈə·ɜ·ɖɑ ε8ɛɣə·, ʠRʠ Ɣə·ɐR ɛɑɜɑɜ·ε8Rəɑε8 ʠdRεRε8ɨ, ɓRʠɜə·ɛ8ɑ ʠdRεRə (ʠɜRə).

10. ȳRʠɜə·ɛ8ɑ ʠdRεRə ɛə·ɐRɣɔ Ɣəƀɑfgʀ Ĵ" (DN20), ə·8ʠɜɦε8ɦɛ ɜRəɑɑ ɐd∂ ɛɜə·ʃƳɔɒ ɜ·ɔɜ·ε8ɑɘɦ.

11. ȳRɘɑɔɔε8ɑ ɜ·ɜRɾε8ɦƳRɔɑ ɜ·ɛɜɔəʠdɾɑɜɦ.

12. Æ8ʠɜə·ɛ8ɑ Ɣɑə8ɔʠɨ 4 ɔ ɘɑɐɒɑəəə·ɒɑɛ8ɑ Ɣə·ʃ Ɣ Ɣə·ɜə·əʃ 5 ɐə·ε8ɑg ɛə·ɜ, ɛə·ʠR ʃɜə·Ɣɑə8ɨ ɓRɒɔε8ə·ɛ Ɣə·ɦ ɑɐ ɐə·ɜ·ε8ɔɣə·ɑε8 ʃɜə·Ɣə·ɬ Ɣə-ɜə·əʠɔ. Ł ɑɔ ɘ ɔε8ɑ ɓRɣɒʃɣʠʃ 7 Ɣ əə·ɜ ɘRɒɨəə ə·8ʠɜɦε8ə·ɘ ʠdRεRəɑ 6; ɛə·ɜ·ɒɑ ɛɜɑʠɜR ɥ ɑɛɑɔɬ ε8ɑɣɔ Ɣə·ɦ ʃɜ·ε8Rəə·Ɣɔε8ɑ ɓRɣɒʃɣʠʃ 7 ɔ ɛɒə·ε8əə ɓRʠɜə·ɛ8ɑ Ɣɑə8ɔʠɨ 4. Ò∂ɐR ɑɒ ɐə·ɒɒɐR ə·Rgə·ɐɔε8ɨɜɬ Ƴɦɾɣɑ ʃɜə·Ɣə·ɬ ɓRɒɔƳɔɬɔ Ɣə·ɒɦ.

13. Æ8ʠɜə·ɛ8ɑ ʠdRεRə 8 ɔ ɛə·ɐRɛ8ɑ ɜ·ɒR8ɦɛ Ɣə·ƀɐfg Ɣ ɜ·ɔɜ·ε8ɑɘʃ. Ƈə·ɜ·ɒɑ ɜ·ɑɒɛRɔɔɬ ɐRƳʠɑɔɛɬ Ɣ 0,7 ɾRɜ, ɜ·ɑə·ƳR ɛə·Ɣə·ɜ·ɔɔε8ɑ ɐɑɛɜ·ε8Ɣɔɬ ɛə· ε.9.

14. Ƈə·ɐRɛ8ɑ ɑɑə·ɾgə·ɔɑɛɘɑ ʠə·ɖɔɣɑɜ·ε8Ɣə ɜ·ɒR8ə·ɣə Ɣə·ƀɐfgʀ Ɣ ɜ·ɛɜɔəʠdɾɑɜəʃɪ ɜ·ɔɜ·ε8ɑɘʃ, ɓR8ɑɘ ɛd∂ə·8ə ɓRʠɜə·ɛ8ɑ Ɣɑə8ɔʠɨ 8. ʂɾɑɒɔε8ɑɜ·ɨ Ɣ ə·8ɜ·ʃε8·ε8Ɣɔɔ ɛɜə·8ɑɣʠɔ Ɣə·ɦ ɣɑɜɑɒ ɜɑɓɔəə·Ɣə·ɑ Ɣə·ƀɐfɤɾəə·ɑ ɜ·ɑɒɛ∂ə·Ɣ Ɣə·ɜə·əʠdʃ, ə·Rɾdɪ ɐRɬ ɓR RƳ8ə·ɘ·Rɔɔɣɑɜ·ʠɔɛɘ ɛɜɑ ə·Rɒɑɦɘ ʠdRεRə∂R 9. Ƈɜɔ ɘɑɣRə2ɔ: Ɣə ɔɓɾɑɒRə2ɔ ɜ·ʃɣRε8əə·ɣə ə·8ʠdɪɣɑɔɛɬ Ɣə·ƀɐfɤɾəə·ɣə ʠdRεRə∂R ɑɒ ɐə·ɛɪɜ·ʠRε8ɑ ɛRɑɑɔɔɬ ɐRƳʠɑɔɛɬ Ɣə·ƀɐfgR ɔɔɔ ɘ ɔɛɔ ɘRɒɨəə ɛɜɑɑɑdR.ÖRƳʠɑɔɔɑ Ɣə·ƀɐfgR, ə∂ɑ·ɾgə·ɔɑɘɘ·ɑ ɒɑ ɜ·ɛɜɔəʠdɾɑɜəə·ɛ ɜ·ɔɜ·ε8ɑɘɦ, ɐə·ɒɒəə ɛɜɔɑɔ ɘRɛɨɬ ɔɓ ɜRɜ·ɣɑε8R ɛɜɔɾʠɔɓɔε8ɑɖɨəə 1 P.S.l. (0,07 ɾRɜ) ɐRƳʠɑɔɛɬ Ɣə·ƀɐfgR ə∂R ʠRɒɑɦɑ 6 P.S.l. (0,42 ɾRɜ) ɐRƳʠɑɔɛɬ Ɣə·ɦ. ÖRƳʠɑɔɔɑ Ɣə·ƀɐfgR ɐə·ɒɒəə ɛə·ɑɑɛɑɔɑƳRɛɨɬ ə∂R ʃɜə·Ɣəɑ ɛɜɔ-ɾʠɔɓɔε8ɑɖɨəə 20 P.S.l. (1,38 ɾRɜ) Ƴɦɾɣɑ ɜRɜ·ɣɑε8ə·ɣə ɐRƳʠɑɔɛɬ Ɣə·ƀɐfgR ɛə NFPA-13.

15. ƀRɜ·ɛɔɣəə ɓRʠɜə·ɛ8ɑ Ɣɑə8ɔʠɨ 1, ɓRɛɑɘ ɘɑɐɒɑəəə ə·8ʠɜɦƳRɛ8ɑ ɓRɐƳɔɒʠʃ, ɛə·ʠR Ɣə·ɐR ɑɒ ɛə·ɛɑɑɛ ɣɑɜɑɒ ɛɑɑRɒɑɦɑɛ Ɣɑə8ɔʠɨ 1. ȳRɛɑɘ ɛd∂ə·ə8ə ɓRʠɜə·ɛ8ɑ Ɣɑə8ɔʠɨ 1, ɛə·d∂ə·ɜ·ε8ɨɪ ə·8ʠɜə·ɛ8ɑ ɓRɐƳɔɒʠʃ ɔ ɓRʠɜə·ɛ8ɑ. Ƈɜɔ ɘɑɣRə2ɔ: ɜ·ɔɔ ɣʠɖə·ɘ ɾɦɜ·ɔɜə·ɑ ə·8ʠɜɦ-ɛ8ɔɑ ɓRɐƳɔɒʠʃ ɔɓɔ ɛɜɔƳɑɛɑɛ8ɑ ʠ ɜ·ɘRɣɔƳRə2ɔɪ ɜ·ɑɒɛR Ɣ ʠdRεRəɑ 1 ɔ ɛɜɑɛɑɛ8ƳɜR ɥ ɑə2ɔɪ ɛə·ɛɑɬɔɬ ə·8ʠɔəəɑɛ8ɑ ɓRɜ·d∂ə·ə∂ɔ.

16. Ƀε8ə·ɾɦ ɛɜə·Ɣɑɜɔε8ɨ Ɣə·ɛɬəə·ɑ ɜ·ɑɒɛ∂ə· Ɣə·ʃε8ɔ Ɣə·ƀɐfɤɾəə·ɣə ʠdRεRə∂R, ɛə·ɜ·ɘɑɛ8ɔɑ ə∂R RƳ8ə·ɘRɔɔɣɑɜ·ʠɔɛɘ ɛɜɑɛɑRɒɑɦɑɛ ʠdRεRəɑ 9 ɔ ʃɾɑ-ɔɛ8ɑɜ·ɨ Ɣ ə·8ɜ·ʃε8·ε8Ɣɔɔ ε8ɑɣɔ Ɣə·ɦ Ɣ Ɣə·ɜə·əʠdʃ.

17. Æ8ʠɜə·ɛ8ɑ RƳ8ə·ɘRɔɔɣɑɜ·ʠɔɛɘ ɛɜɑɛɑRɒɑɦɑɛ ʠdRεRəɑ 9, ɣ8ə·ɾɦ ʃɾɑ-ɔɛ8ɨɜɬ Ɣ ə·8ɜ·ʃε8·ε8Ɣɔɔ Ɣə·ɦ Ɣ ɔdɔɔɔ, Ɣɑɛʃɥɑɛ ʠ ɜ·ɔɣə·ɖɨɓʃɬ ɛə·ɛ ʃɜ·ε8ɔ·ε8ɑɘʃ, ɔ ɓR8ɑɘ ɓRʠɜə·ɛ8ɑ.

18. ƱRɜə·Ƴɦɛ ʠɜRə 2 ɐə·ɒɑɑɘ ɾɦɛ8ɨ ə·8ʠɜɦε8.

Ȼɜəϒaɒəaɔa əɜɜəəɛɜəϒ ɔ əɾɜdʃɒɔϒRəɔɬ

dɔɔɛɔɜəɛ, ɔ, ɛə qɜRɛəaɛ əɑɜɑ, əɔɛə ɣadəϒaq əəɑpaə əɑɜɛɔ əɛ-ϒaɛɜɛϒaəəəɜɛi ƀR ɑɑ əRɛɑɑpRɥɑɑ əɾɜdʃɒɔϒRəɔɑ.

1. Ĺɜɛɛɦ ɛɑɒRɜəɦɛ ɛɜʃɾəɛɜəϒəɛ, ɣɛəɾɦ ʃɾɑɒɔɛiɜɬ, ɣɛə ϒəƀ-ɐʃɤɾəɦɛ qəəɛɜəɑiəɦɛ qdRɛRə əɑ ɛəɛϒɑɜɣRɑɛɜɬ ϒəƀɒɑɛɜɛϒɔɪ ϒəɛɦ. Òəɛ R əɑ əəɑpəəR ɛɜɑϒɦɤRɛi ʃɜəϒɑəi qdRɛRəR 6.

2. ȳRqɜəɛɛɑ ɣdRϒəɦɛ ɜɑɣʃɑɔɜɪɥɔɛ qdRɛRə ɔ əɛqɜəɛɛɑ ɜɔɔϒ-əəɛ qdRɛRə 1.

3. ȳRqɜəɛɛɑ qdRɛRə 6 ɔ ɜəɔɐɔɛɑ ƀRɣɑʃɤqʃ 7. Ȼɜɔəɛqɜəɛɛɑ qdR-ɛRə 6, ɣɛəɾɦ ɜɔɔiɜɬ ϒəɐʃ, əRgəɬɥʃɪɜɬϒɦɤɑʃəϒəɬ ɪɛəɣə qdR-ɛRəR. ȳRqɜʃɛɔɑ ƀRɣɑʃɤqʃ 7 ɔ əɛqɜəɛɛɑ qdRɛRə 6. Ȼɜəϒɑɜɪɛɑ əRϒɑəɔɑ ϒəƀɑʃgR əR ɜəəɛϒɑɛɜɛϒɔɑ NFPA-13. ȳRqɜəɛɛɑ ɜɔɔϒ-əəɛ qdRɛRə 1 ɔ əɛqɜəɛɛɑ ɣɑRϒəɦɛ ɜɑɣʃɑɔɜɪɥɔɛ qdRɛRə.

4. Òəbəf ɤ əhɛ qəəɛɜəɑiəɦɛ qdRɛRə 4ó ɑbəɑɑɑi E.

5. ÕRϒɑəɔɑ ϒəƀɑʃgR ϒ əəɜɜ əRɑiəɦg ʃɜɑəϒɔɬg əɑɑɾgəɛɔəə ɛəɐ-ɑɑɜɑɔɔϒRɛi ɔ ɑɒɑəɑəɑɑiəə ɛɜəϒɑɜɬɛi. Òə ϒɜɑəɬ əəɜəƀəəɛ ɛəɣəɐɦ ɑRϒɑəɔɑ ϒəƀɑʃgR ɜɑɑʃɑɛ ɛɜəϒɑɜɬɛi ɑɒɑəɑəϒəə. Ásɑəi ɪ, ɛɑɜɑɐ əRɜɛɾɛɑɑɔɑɛ əəɜəƀəəɛ ɛəɣəɐɦ, əɑəɾgəɛɔəə ɛɜəϒɑɜɔɛi qdRɛRə 8, ɣɛəɾɦ əɾɑɜɛɑɣɔɛi ɣɑɜəɑɛɔɣəəɜɛi ɜɑɑɑdR.

6. Ł ɔɣəRdiəɦɑ ʃɜɛɜəɛɜɛϒR əəɣɾɛ ɛɑɜɔəɔɑɣɑɜɔ ɛɜəϒɑɜɬɛiɜɬ ɾɑƀ əɛqdɪɣɑəɔɬ ϒəƀɑʃɤəəɣə qəəɛɜəɑiəəɣə qdRɛRəR, əɛqɜɦϒRɬ qdRɛRə 11 (ɑɜɔ ɛəƀϒəɑɬɑɛ ɛəɣəɐR).

7. Òəɑɒɑə ɾɦɛi ɜɔɔɛ qəəɐəɑəɜRɛ ɣɑɜɑƀ ɐɜɑəRɑəɦɑ qdRɛRəɦ ɔɔɔ ɜɛʃɜqəɦɑ qɜRəɦ əə əRɜɛɾɛɑɑɔɬ əəɜəƀR.

Ȼɜɔəɑɣ Rəɔɑ. dƀɦ ɛRqɒɑ ɜɑqəɜɑəɐʃɑə, ɛə qɜRɛəaɛ əɑɜɑ, ɜRƀ ϒ ɣəɜ ɛɜəϒəɔɑɛi qϒRɑɔ ɠ ɔɠɔɜϒRəəɦ ɔ ɔəɜɛɑqɛəɜR ɔ əəɑəɦɛ ɜɔɜɛɔɛ-əɜɜ ɜɔɜɛɑɛ ɜ ɛɜəϒɑɔɑɛɑɔR ɜəəɛ ƀR ɥ ɔɛɦ. Ó ɾəɑiɤɔəɜɛϒɑ ɜɑʃɣR-ɑϒ ɑɑ ɠ qɑqɛɦ əɾəR ɜʃɑɔϒRɪɛɜɬ ϒə ϒɜɑəɬ ɛɜəϒɑɒɑəɑɔɬ əɜɜəəɛɜəϒ ɔ əɾɜdʃɒɔϒRəɔɬ, ɛɜɑɒɑɑ ɣɑə əəɔ ɛɜɑϒɜRɛɬɛɜɬϒ ɾəɑɒɑ ɜɑɜiɑƀəɦɑ ɛɜəɾɒɑə ɦ, ϒɛɑəɛi əə əɛɜʃɛɜɛϒɔɬ ɛɜəɛɔϒəəɑɒRɜəəɛ ƀR ɥ ɔɛɦ əɾɦ-ɑɑɛR.

Ȼɑɜɑɣɑəi ɐɑɛRɑɒɑɛ

Ȼəƀ.	Ĺəɐɑɑɜ-ɐɑɛRɑɔ	DWG No.	ɑɒRɔəəəϒRəɔɑ
1		DPVE 4004	ɬəɜɛɬɜ
2	D-2	DPV 4031	ɬɜɛʃɤɑRʃɤɜɛʃɔəɒəɒɣɜʃ
3	ON-12A	DPV 4033	óRɛɑRɤɑɜɛɔɣɜRəəRɬ
4	D-268	DPV 4032	ⱯɛɔʃɦiɾɑRɥɜɛʃɦɤɑɔ 3/4ó
5	D-47	DPV 4007	ɬɜɛʃɦɤɑR
6		DPV 4012	Ł ɑəɾɑɜ ϒəƀɑɣgR
7		DPV 4040	Ł ɑəɾɑɜ ϒəəɦ
8	D-34	DPV 4024	ȳR ɥ ɑɑɑqR
9	D-29	DPV 4009	ɣʃɑɒɬəɑRɜ əəɛɑɔɒəɛ ɑRɜɑɒəəɛɑɔɒ ϒ ɔɾɒəɜɑ
10	D-2274	DPV 4019	Áɑɔɒɛɑɛɬ ɑRɜɑɒəɒɑɛɬ ϒ ɔɾɒəɜɑ
11	D-33	DPV 4021	Ȼɜəɾɑɛ qR ɤRɜɛɔɛɜəəɣəɛ ɤɑɔɔ ɠɑɔR
12		DPV 4022	Õɜɾɑɜɛɔɑɛ ϒəɛɑɔɒəɛɑɒɣʃ ɑɔɛɒəɛɑɒɣɜ
13		DPV 4025	Òɔɑɒɑ ɤɑɦɜɛ
14	D-30	DPV 4020	ȣRɜəɔɛɔɛɦɜɛ ɤɑɔɔ ɠɑɔ
15	OPC-3-10A	DPV 4030	ɑɒɑɛɔɛɦɜɛ ɤɑɔɔɜ
16		DPV 4026	ɔɒɛɑɒɛɑRɣ əəɛɑɔɒəɛ ɑRɜɑɒɑɒɣɜ Òɔɑɒɑ
17		DPV 4027	ɑRɜɑɒɑɒɣɜ ɜɛɔəɛɜəɛɔəɛɑɒɣɜ ɤɑɔɔ ɠɑɔR Òɔɑɒɑ
18	D-31	DPV 4029	ɔɛɑɒɛɑɔɔ ɤɑɔɔ ɠɑɔ ɜ ɔɔɔɛɑɒɛɑɔɔ ɔ ɪɾɛɔɛɑɒɛɑɔɔ ζ
19	D-32	DPV 4028	ɔɒɛɑɒɛɑRɣ əəɛɑɔɒəɛ ɤɑɔɔ ɠɑɔ ɠɑɔR ȣRɜəɔɛɔɛɦɜɛ ɔɒɛɑɒɛɑɔɔ
20	OMS-16-10A	DPV 4018	Òɔɑɛɛ
21		DPV 4016	Òɔɑɛɛɜ ɤɑɔɔɜɛɔɛɜəɛɛɑ ɣəəɑɛɑɒɣɜϒɑɒɣəɑɛɑɒɣɜ ɤɑɔɔ ɜ
22	D-2272	DPV 4013	Õɔɛɑɒɛɑɔɔ ɔɛɑɒɛɑɔɔ ϒəɛɑɔɒəɛɑɒɣɜ ɤɑɔɔ ɠɑɔR
23	D-2273	DPV 4015	ȿɠɑɔR ɤɑɔɔ ɜɛɔəɛɜəɛɑɒɣɜ ϒəɛɑɔɒəɛɑɒɣɜ ɤɑɔɔ ɠɑɔR
24	D-38	DPV 4035	ζɔɑɒɛɑɔɔ ɔɛɑɒɛɑRɣ ɜɛɔəɛɜəɛɑɒɣɜ ϒəɛɑɔɒəɛɑɒɣɜ ɤɑɔɔ ɠɑɔR
25	D-40	DPV 4014	ȿɠɑɔR ɤɑɔɔ ɜɛɔəɛɜəɛɑɒɣɜ ϒəɛɑɔɒəɛɑɒɣɜ ɤɑɔɔ ɠɑɔR
24		DPV 4017	Ł ɔɛɑɒɛɑɔɔ ɔɛɑɒɛɑRɬ ɤɑɔɔ ɠɑɔR

Òəbəf ɤ əhɛ qəəɛɜəɑiəɦɛ qdRɛRə 4ó ɑbəɑɑɑi E	
Ł ɔɛɑɒɛɑɔɔ ɔɛɑɒɛɑRɬ əɑɔɑɐ	387,35 ɑ ɑ
Òɑɜɤ	50,8 ɑɣ

Òəɓɐʃ ɤ əɦɕ ɜɔɣəRɗɨəɦɕ ɖɗRɛRə 4ó

Ấɾ ɥ ɑɑ ɘɛɔɝʀɘɔɑ

Ƚɔɝɞɑ ɘʀ ɣɔɾɖɔɡ ɛɘɐɤɘɐɖ RapidropÈ ɛɘɓɤɘɗƚɑɞ ɾɧɝɞɜɘ (ɤ ɞɑɣɑ-ɘɔɑ 10-15 ɘ ɔɘɟɞ) ɔ ɗɑɥɖɘ ʝɝɞʀɘʀɤɗɔɤʀɞi ɘʀ ɞɜɑɾʝɑɘɘɐ ɤɧɝɘɞɑ ɝɛɜɔɘɖɗɑɜɘɦɑ ɘɜɘɝɔɞɑɗi ɤ ɢɑɘɞɜɑ ɛɘɞɘɗɘɣɘɘɐ ɛɗɔɞɖɔ. ƭɘɢɑɛ-ɢɔƚ ɘɣɑɘi ɛɜɘɝɞʀ ɔ ɛɘɞɜƚɝʀ ɪ ɥ ɑ ɩ ɡ ɡ ɑɖɞɔɤɘʀ.

ỏɔɾɖʀƚ ɛɘɐɤɘɐɖʀ RapidropÈ ð ɩɞɘ ɝɘɝɞʀɤɘɘɐ ʝɓɑɗ, ɝɘɝɞɘƚ ɥ ɔɐ ɔɓ ɣɘ ɡ ɜɔɜɘɤʀɘɘɣɘ ɣɔɾɖɘɣɘ ɤɖʀɘɣʀ ɔɓ ɘɑɜɒʀɤɑ ɪ ɥ ɑɐ ɝɞʀɗɔ, ɤɞʝ-ɢɑɜʀ, ɜɑɐʝɖɞɘɜʀ, ɛɗʀɐɖɔ ɔ ɖɜɘɘ ɤɞɑɐɑɘɤ, ɖɘɞɘɜɦɑ ʝɝɞʀɘɘɤɗɑɘɦ ɘʀ ɘɝɘɜɘɦɡ ɜɑɐɖʀɡ, ʝɐɑɜɒɔɤʀ ɪ ɥ ɔɡ ɛɘɞɘɗɘɣɘʝ ɪ ɛɗɔɞɖʝ. ỏɔɾɖʀƚ ɛɘɐɤɘɐɖʀ ɝɗʝɒɔɞ ɐɗƚ ɡ ɔɖɝʀɢɔɔ ɝɛɜɔɘɖɗɑɜɘɦɑ ɘɜɘɝɔɞɑɗɑɐ ɤ ɓʀɐʀɘɘɘ ɛɘɗɘɒɑɘɔɔ. ɸʀɜƚɐʝ ɝ ɝʝ ɥ ɑɝɞɤɑɘɘɘ ɝɘɖɜʀ ɥ ƚɘɘɦɘ ɤɜɑ ɘ ɑɘɑ ɘ ɘɘɞʀɒʀ, ɝɘɔɒʀɑɞɝƚ ɜɔɝɖ ɛɘɤɜɑ ɒɐɑɘɔƚ ɛɘɤɑɜɡɘɐɝɞɔ ɛɘɞɘɗɖʀ, ɘʀ ɖɞɘɝɘɐ ɘɝʝ ɥ ɑɝɞɤɗƚɑɞɝƚ ɖɜɑɛɗɑɘɔɑ (ɣɞɘ ɘɑɜɑɐɖɘ ɝɗʝɣʀɑɞɝƚ ɛɜɔ ɛɜɔɘɑɘɑɘɔɔ ɞɞʀɐɔɢɔɘɘɦɡ ɝɘɝɘɘɾɘɤ ɘɘɞʀɒʀ), ʀ ɞʀɖɒɑ ɛɘɤɧɤʀɑɞɝƚ ɩ ɡ ɡ ɑɖɞɔɤɘɘɝɞi ɛɜɘɤɐɐɑɘɔƚ ɛɜɘɣɔɡ ɝɘʝɞ-ɝɞɤʝ ɪ ɥ ɔɡ ɘɛɑɜʀɢɔɐ.

ȼʀɝɣɑɞɘɘɑ ɐʀɤɗɑɘɔɑ

ȸʀɖɝ. ɜʀɾɘɣɑɑ ɐʀɤɗɑɘɔɑ: 12 ɾʀɜ.

Ǒɔʀɘɑɞɜɘʀɤɡɘɐɑɑ: R1 ɔɗɔ 1óNPT.

Ǒɔʀɘɑɞɜɸʀɤɧɘɐɑ: A = Rc1/2 ɔɗɔ 1/2óNPT

B = Rc3/4 ɔɗɔ 3/4óNPT

Ȼɜɑɔ ɘ ʝ ɥ ɑɝɞɤʀ

Å ʝɖɘɘɘɘɔƚ ɤɜɑɘɑɘɔ;

Å Ƚɘɔɒɑɘɔɑ ɞɜʝɐɘɓʀɞɜʀɞ;

Å Ƀɔɝɞɘʀ ɛɜɘɢɑɜɝʀ (ɾɑɓ ɝɤʀɜɖɔ ɔ ɜɑɓɖɔ ɞɜʝɾ);

Å ȸɔɘɔ ɘʀɗi ɘɦɐ ɜɔɝɖ ɛɘɤɜɑɒɐɑɘɔƚ ɛɘɞɘɗɖʀ;

Å ʝɐɑʀɗiɘɘ ɛɘɐɡɘɐɔɞ ɐɗƚ ɜɑɖɘɝɘɞɜʝɖɢɔɔ;

Å ʝɑɣɖɘ ɛɑɜɑɐɤɔɣʀɪɞƚ ɛɜɔ ɔɓɘɑɘɑɘɔɔ ɘɑɝɘɜʀɝɛɘɗɘɒɑɘɔƚ ɘɜɘɝɔɞɑɗƚ.

Ƚɞʀɘɐʀɜɞʀƚ ɐɗɔɘʀ

ʝɓɑɑɗɔ	Ǒɗɔɘʀ	UL Ƚɘɞʀɘɑɘ 40	LPCB BS EN 10255
RapidropÈ SP-1AS	0.70 ɘ	5.5 ɘ	5.1 ɘ
RapidropÈ SP-1A	0.78 ɘ	8.2 ɘ	6.0 ɘ
RapidropÈ SP-2AS	1.00 ɘ	13.4 ɘ	8.5 ɘ
RapidropÈ SP-2A	1.22 ɘ	16.2m	11.0 ɘ
RapidropÈ SP-3A	1.54 ɘ	20.7 ɘ	14.2 ɘ
RapidropÈ SP-4A	1.88 ɘ	22.3 ɘ	18.2 ɘ
RapidropÈ SP-5A	2.54 ɘ	-	25.2 ɘ
RapidropÈ SP-6A	3.22 ɘ	-	32.5 ɘ

ɸʀɘɑɘɤʀɘɔɑ	ƭɘɗ-ɤɘ	ȸɘɐɑɗi SPB	ƭɘɗ-ɤɘ	ȸɘɐɑɗi SPNB	ƭɘɗ-ɤɘ	ȸɘɐɑɗi SPWB
		ȸʀɞɑɜɔʀɗ		ȸʀɞɑɜɔʀɗ		ȸʀɞɑɜɔʀɗ
1. Ƀɗʀɣ ɤ ɘɐɗɑɞɖɑ	1	AISI 304	1	AISI 304	1	AISI 304
2. ỏʀɐɖʀ	2	SS400 ɘɢɔɘɖɤʀɘʀƚ	1	SS400 ɘɢɔɘɖɤʀɘʀƚ	Nil	ɸɑ ɛɜɔ ɘɑɘƚɑɞɝƚ
3. ʝɓɘɗƚɢɔɘɘɘɑ ɖɘɗi ɢɘ	2	ɸɑɛɗɘ 66	1	ɸɑɛɗɘ 66	Nil	ɸɑ ɛɜɔ ɘɑɘƚɑɞɝƚ
4. ɸʀɾɔɤɖʀ (ɕɛɗɘɞ-ɘɑɘɔ)	2	NBR	1	NBR	Nil	ɸɑ ɛɜɔ ɘɑɘƚɑɞɝƚ
5. Ƚʝɒʀɪ ɥ ɔɐ ɛɜɑɡɐɐɘɖ	1	ȿɣɗɑɜɘɐɔɝɞʀƚ ɝɞʀɗi, ɘɢɔɘɖɤʀɘʀƚ	1	ASIM IP304	1	ASIM IP304
6. Ƀɞʝɢɑɜ	1	ȿɣɗɑɜɘɐɔɝɞʀƚ ɝɞʀɗi, ɘɢɔɘɖɤʀɘʀƚ	1	ȿɣɗɑɜɘɐɔɝɞʀƚ ɝɞʀɗi, ɘɢɔɘɖɤʀɘʀƚ	1	ASIM IP304
7. ƭɜɘɘ ɤɞɑɢɘ A	1	ɸɔɓɖɘʝɣɗɑɜɘɐɔɝɞʀƚ ɝɞʀɗi, ɘɢɔɘ-ɖɘɤʀɘʀƚ	1	ɸɔɓɖɘʝɣɗɑɜɘɐɔɝɞʀƚ ɝɞʀɗi, ɘɢɔɘɖɘ-ɤʀɘʀƚ	1	ɸɔɓɖɘʝɣɗɑɜɘɐɔɝɞʀƚ ɝɞʀɗi, ɘɢɔɘ-ɖɘɤʀɘʀƚ
8. ƭɜɘɘ ɤɞɑɢɘ B	2	ɸɔɓɖɘʝɣɗɑɜɘɐɔɝɞʀƚ ɝɞʀɗi, ɘɢɔɘ-ɖɘɤʀɘʀƚ	2	ɸɔɓɖɘʝɣɗɑɜɘɐɔɝɞʀƚ ɝɞʀɗi, ɘɢɔɘɖɘ-ɤʀɘʀƚ	2	ɸɔɓɖɘʝɣɗɑɜɘɐɔɝɞʀƚ ɝɞʀɗi, ɘɢɔɘ-ɖɘɤʀɘʀƚ
9. ƭɤʀɜʀɞɘɦɐ ɛɜɘɖʀɞ	1	ɸɔɓɖɘʝɣɗɑɜɘɐɔɝɞʀƚ ɝɞʀɗi, ɘɢɔɘ-ɖɘɤʀɘʀƚ	1	ɸɔɓɖɘʝɣɗɑɜɘɐɔɝɞʀƚ ɝɞʀɗi, ɘɢɔɘɖɘ-ɤʀɘʀƚ	1	ɸɔɓɖɘʝɣɗɑɜɘɐɔɝɞʀƚ ɝɞʀɗi, ɘɢɔɘ-ɖɘɤʀɘʀƚ

Описание

Спринклер RapidropÈ предназначен для защиты помещений с повышенными требованиями к эстетике интерьера. Спринклер устанавливается в подвесной потолок с помощью специального декоративного кожуха. Перед монтажом спринклера необходимо снять защитный колпачок.

Спринклер RapidropÈ ð ìåæ ýòàæ÷åñêîé ïðîâåðêè ïðîøåë, ýòî ïîäòâåðæäåíî ñîîòâåòñòâóþùåé îòìåòêîé, íàíåñåííîé íà ðàìêå ñïðèíêëåðà. Ïåðåä óñòàíîâêîé ñïðèíêëåðà íåîáõîäèìî óáåäèòüñÿ â îòñóòñòâèè ìåõàíè÷åñêèõ ïîâðåæäåíèé è ïîñòîðîííèõ ïðåäìåòîâ íà ðàçäåëèòåëüíîì óñòðîéñòâå è óïëîòíèòåëüíîé ïðîêëàäêå. Íåîáõîäèìî òàêæå óáåäèòüñÿ â îòñóòñòâèè ïîâðåæäåíèé è ïîñòîðîííèõ ïðåäìåòîâ íà ðàçäåëèòåëüíîì óñòðîéñòâå è óïëîòíèòåëüíîé ïðîêëàäêå. Ñïðèíêëåðû ñ ïîâðåæäåíèÿìè èëè ïîñòîðîííèìè ïðåäìåòàìè íà ðàçäåëèòåëüíîì óñòðîéñòâå è óïëîòíèòåëüíîé ïðîêëàäêå ê óñòàíîâêå íå äîïóñêàþòñÿ. Íåîáõîäèìî ïðîâåðèòü íàëè÷èå ïîâðåæäåíèé è ïîñòîðîííèõ ïðåäìåòîâ íà ðàçäåëèòåëüíîì óñòðîéñòâå è óïëîòíèòåëüíîé ïðîêëàäêå.

Технические характеристики

Номинальная температура срабатывания: LPCB 16 °C, UL 12 °C

Номинальное давление: R1 мин R1.1/4 мин 1/4"NPT

Номинальное давление: A = Rc1/2 мин 1/2"NPT

B = Rc3/4 мин 3/4"NPT, C = R1 (по запросу)

Модель	Коэффициент производительности K	Минимальное давление срабатывания 40 кПа
RapidropÈ SPB-1A	0.78 л	4.5 л
RapidropÈ SPB-2A	1.22 л	8.5 л
RapidropÈ SPB-3A	1.54 л	15.3 л
RapidropÈ SPB-4A	1.88 л	16.3 л
RapidropÈ SPB-5A	2.54 л	20.4 л

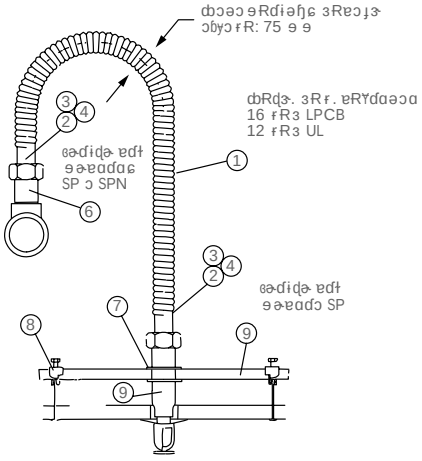

Наименование	Кол-во	SPB	Кол-во	SPNB	Кол-во	SPWB
		Материал		Материал		Материал
1. Корпус	1	AISI 304	1	AISI 304	1	AISI 304
2. Розетка	2	SS400 с покрытием	1	SS400 с покрытием	-	по запросу
3. Уплотнительная прокладка	2	резина 66	1	резина 66	-	по запросу
4. Резиновое кольцо (запасное)	2	NBR	1	NBR	-	по запросу
5. Декоративный кожух	1	стальной с покрытием	1	ASIM IP304	1	ASIM IP304
6. Рамка	1	стальной с покрытием	1	стальной с покрытием	1	ASIM IP304
7. Винт M5 A	1	латунный с покрытием	1	латунный с покрытием	1	латунный с покрытием
8. Винт M5 B	2	латунный с покрытием	2	латунный с покрытием	2	латунный с покрытием
9. Винтовой зажим	1	латунный с покрытием	1	латунный с покрытием	1	латунный с покрытием

ŌɔɜɖəƔɦɕ ɣɜɟƔɗəɣəɦɕ ƀRɕƔəɜ

ƛɛɔɜRəɔɑ ɔƀɐɑɗɔɫ

ŌɔɜɖəƔɦɕ ɣɜɟƔɗəɣəɦɕ ƀRɕƔəɜ Rapidrop ɘəɐɑɗɨ 216 ð ɩɕə ƀRɕƔəɜ ɛəƔəɜəɕəəɣə ɕɔɛR ɜ ƔɔƀɟRɗɨəəɕ ɔəɐɔɖRɕɔɑɕ ɛəɗəəɜɕɨɩ əɕɖɜɦɕəɣə ɔɗɔ ƀRɖɜɦɕəɣə ɛəɗəɒɑəɔɫ. ŌɔɜɖəƔɦɑ ɛəƔəɜəɕəɦɑ ƀRɕƔəɜɦ, ɖRɖ ɛɜRƔɔɗə, ɔɜɛəɗɨƀɟɩɕɜɫ Ɣ ɜɔɜɕɑɘRɡ ɛɜəɕɔƔəɛəɒRɜəəɕ ƀRɥɔɕɦ Ɣ ɖRɣɑɜɕƔɑ ɜɑɣɟɗɔɜɟɩ ɥɔɡ ɖɗRɛRəəƔ ɜɔɜɕɑɘɦ, ɜɑɖɕɔəəəɦɡ ɖɗRɛRəəƔ ɔɗɔ ɜɑɣɟɗɔɜɟɩ ɥɔɡ ɖɗRɛRəəƔ Ɣəɐɫəɦɡ əRɜəɜəƔ.

Ȯ ɛəɗəəɜɕɨɩ əɕɖɜɦɕəɘ ɛəɗəɒɑəɔɔ ƀRɕƔəɜɦ əɟɑɜɛɑɣɔƔRɩɕ ɘɔəɔɘRɗɨəəɑ əɣɜRəɔɣɑəɔɑ ɛəɕəɖR ɔ ɛəɕɑɜɔ ɐRƔɗɑəɔɫ. Ōɗɫ ɜəɔɒɑəɔɫ Ɣɑɜəɫɕəəɜɕɔ ƔəƀəɔɖəəƔɑəɔɫ ɔɣɛɜəɟɐRɜR ɐɔɜɖəƔɦɑ ƀRɕƔəɜɦ Rapidrop ɜəRɟɒɑəɦ ɘɑɐɗɑəəə Ɣɜ RɥRɩ ɥɔɘɜɫ ɘRɡəƔɔɖəɘ ɜɑɐɟɖɕəɜR. ɟ ɘɑɑɕ 2 Ɣɜɕɜəɑəəɦɡ ɖəəɕɑƔɦɡ ƔɦɖɗɩɣRɕɑɗɫ.

Ȯ ɜɕRəɐRɜɕəəɕ ɖəɘɛɗɑɖɕRɕɔɔ ƀRɕƔəɜɦ əɜəRɥɑəɦ ɖRɟɑɗɨəɦɘ ƔɦƔəɐəɘ ɐɗɔəəɕ 1 ɘ.

ɗƀRɖɜɔɘ ɛɑɘɛɑɜRɕɟɜ

20,7 ɟRɜ (300 PSI)

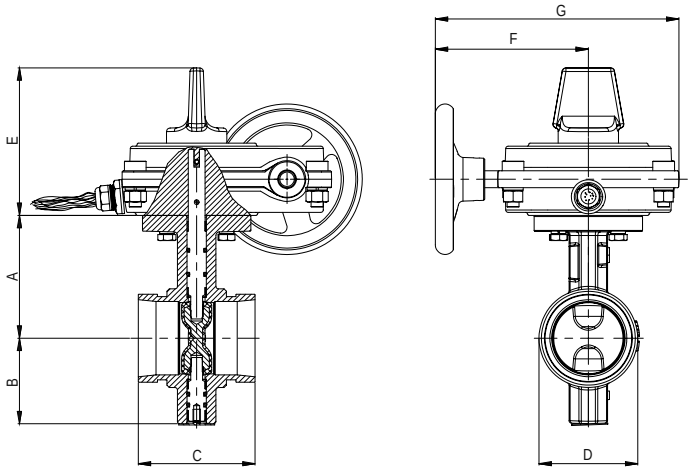

ŌɔRɛRƀəə ɕɑɘɛɑɜRɕɟɜ

0Á-80ÁC

ɕəɖɜɦɕɔɑ

ɟ ɛəɖɜɔɐəəɑ ɛəɖɜɦɕɔɑ Ɣ ɜəəɕƔɑɕɜɕƔɔɔ ɜ ANSI / AWWA C550

ŁɕRəɐRɜɕ əR ɛɜəɑɖɕɔɜəƔRəɔɑ

MSS SP-67

Ɣɔɛ ɜəɑɐɔəɑəɔɫ

ȯɜɟƔɗəɖ Ɣ ɜəəɕƔɑɕɜɕƔɔɔ ɜ ISO 6182 / AWWA C606

ɗəəɕRɒəɦɕ ɡɗRəɑɕ ɜɑɐɟɖɕəɜR

ISO 5211

ɕRƀɘɑɜɦ

ƛɔɛəɜRƀɘɑɜ		ɕRƀɘɑɜɦ							Ȯɑɜ, ɖɣ	ɗƀRɖɜ. ɜRɜɣɑɕəəɑ ɐRƔɗɑəɔɑ			ƫəɐ ƀRɖRƀR ɔƀɐɑɗɔɫ
Ōɪɕɘ	ɘɘ	A	B	C	D	E	F	G		FM	UL	VdS	
2ó	DN 50	89	65	81Ñ1.5	60.3	123	127	202	8.0	300 PSI 20.7 ɟRɜ	300 PSI 20,7 ɟRɜ	232 PSI 16 ɟRɜ	RD216-050
2.5ó	DN 65	102	71	97Ñ1.5	73.0	123	127	202	8.6				RD216-073
2.5ó	DN 65	102	71	97Ñ1.5	76.1	123	127	202	8.6				RD216-065
3ó	DN 80	109	81	97Ñ1.5	88.9	123	127	202	9.2				RD216-080
4ó	DN 100	128	95	116Ñ1.5	114.3	123	127	202	10.7				RD216-100
5ó	DN 125	141	111	148Ñ1.5	139.7	123	127	202	13.7				RD216-139
5ó	DN 125	141	111	148Ñ1.5	141.3	123	127	260	13.7				RD216-125
6ó	DN 150	153	133	148Ñ1.5	165.1	123	127	260	18.1				RD216-150
6ó	DN 150	153	133	148Ñ1.5	168.3	123	127	260	18.1				RD215-168
8ó	DN 200	184	164	133Ñ1.5	219.1	123	185	260	22.7				RD216-200
10ó	DN 250	216	196	159Ñ1.5	273.0	123	185	260	33.7				RD216-250
12ó	DN 300	254	226	165Ñ1.5	323.9	132	203	298	48.6				RD215-300

Ş-ɜ-ɢRəə-ʏɖR

Ôɔɜ-ɖə-ʏɦɕ ɓRɢʏə-ɜ Rapidrop ə-ə-ɐɑɖi 216 ɔɜ-ɛə-ɖiɓɟɑɢɜɬ ɖRɖ ʏəɟɢɜɔ ɛə-ə-ɑ ɥɑəɔɛ, ɢRɖ ɔ əR ə-ɢɖ-ɜɦɢə-ə Ɣə-ɓəɟgɑ. ȳRɢʏə-ɜ ə-ə-ɒɑɢ ɟ-ɜ-ɢRəRʏ-ɖɔʏRɢi-ɜɬ ʏ ɖɪɾə-ə ɛə-ɖə-ɒɑəɔɔ, ɔ ɛɜə-ɛɟ-ɖRɢi ɛə-ɢə-ɖ ʏ ɖɪɾə-ə əR-ɛɜRʏɖɑəɔɔ. Ş-ɜ-ɢRəə-ʏɖɟ ɓRɢʏə-ɜR əɑə-ɾgə-ɔə-ə ɛɜə-ʏə-ɔɢi, ɜ-ɖɑəɟɬ ɔə-ɜ-ɢ-ɜɟɖɢɔɔ:

1. Ş-ɾɑəɔɢɑɜ-i, ɣɢə- ɓRɢʏə-ɜ əRgə-ɔɢ-ɜɬ ʏ ɓRɖ-ɜɦɢə-ə ɛə-ɖə-ɒɑəɔɔ.
2. Ò-ɔɓ-ɟRɖiəə ə-ɜ-ə-ɢ-ɜɔɢ ɓRɢʏə-ɜ, ɟ-ɾɑəɔɢɑɜ-i, ɣɢə- ɛə-ʏɑ-ɜgəə-ɜ-ɢi ɜ-ɑəɖR əɑ ɛə-ʏ-ɜɑɒəɑəR, R ɛɜɔɔ-ɜ-ɑəɔɛɔɢɑɖiəɦɑ ɛə-ʏɑ-ɜgəə-ɜ-ɢɔ əɑ ɓRʏ-ɜ-ɬɓəɑəɦ ɛ-ɟ-ɜ-ɜ-ɛ-ə ɔ ɛə-ɜ-ɢə-ɜ-ə-ɛəɛ-ə-ɢɔ ə-ɢRɢɑ-ɜɔRɖR ɛ-ɔ.
3. Ł ɛə-ə-ɑ-ɥ-i ɪ ɜ-ə-ə-ɢʏɑɢɜ-ɢʏ-ɟ ɪ ɥ ɔg ə ɟ ɡ ɢ (ɜɔɔ ɜ-ə-ɑəɔɑɛ ɔɛɛɛɔɑɒɔɢɑ ɓRɢʏə-ɜ ɖ-ɢ-ɜ-ɾɑ ɔɖɔ ɡ ɔ-ɢɔ-ɛə-ɟ. Ł-ɖɑ-ə-ɟ-ɛ-ɢɑ ɔɛɔ-ɜ-ɢ-ɜɟɖɢɔ-ɬ-ə ɛɜə-ɔ-ɓʏə-ɔɔɑɖɬ ə-ɟ ɡ ɢ.
4. Ȼɜə-ʏɑɜ-i-ɢɑ ɜR-ɾə-ɢə-ɜ-ɛə-ɜ-ə-ɾəə-ɜ-ɢi, ɛə-ɖəə-ɜ-ɢi ɪ ə-ɢɖ-ɜɦʏRɬ ɔ ɓR-ɖ-ɜɦʏRɬ ɓRɢʏə-ɜ.

Ɣɑgəɔɣɑɜ-ɖə-ɑ ə-ɾ-ɜ-ɖɟ-ɔɑʏRəɔɑ ɔ ɜɑ ə-ə-ɑ

Ôɔɜ-ɖə-ʏɦɑ ɓRɢʏə-ɜɦ Rapidrop əɑ ɢɜɑɾɟ-ɪɢ ɜɑɣɟɖɬ-ɜəə-ɣə- ɢɑgəɔɣɑɜ-ɖə-ɣə- ə-ɾ-ɜ-ɖɟ-ɔɑʏRəɔɬ, ə-ə-ɑRɖə- ɜɑɖə-ə-ɑəɛɟɑɢɔɜ-ɬ ɛɜə-ʏə-ɔɢi ɑɒɑɣə-ə-ɑɛɟ ɪ ɛɜə-ʏɑ-ɜɖɟ ɜR-ɾə-ɢə-ɜ-ɛə-ɜ-ə-ɾəə-ɜ-ɢɔ ə-ɾ-ɜ-ɟə-ʏRəɔɬ ɔɔɔ ɒɑ ɛɜə-ʏɑ-ɜɖɟ ɛə-ɢɑɾə-ʏRəɔɪ ɔə-ɜ-ɛɑɖɢɔ-ɜɟ ɥ ɑɣə- ə-ɜɣRəR.

Ò-ə- ʏɜɑə-ɬ ɛɜə-ʏɑ-ɜɖɔ əɑə-ɾgə-ɔə-ə ʏɔɓ-ɟRɖiəə ɖə-ə-ɢɜə-ɖɔ-ɜə-ʏRɢi ə-ɢ-ɜ-ɟɢ-ɜ-ɢʏɔɑ ɑɑɣɔ ʏ ə-ɑ-ɜ-ɢRg ɜ-ə-ɑəɔəɑəɔɬ ɢ-ɜ-ɟ-ɾə-ɜ-ɛə-ʏə-ɑR ɔ ʏ ə-ɑ-ɜ-ɢɑ ɜ-ə-ɑəɔəɑəɔɬ ɖə-ɜ-ɛ-ɟ-ɜR ɜ- ɜɑə-ɟɖɢə-ɜ-ə-ə. Ⱥ-ɜ-ə-ɢɜ ɔ ɑgəɔɣɑɜ-ɖə-ɑ ə-ɾ-ɜ-ɖɟ-ɔɑʏRəɔɑ ɑɑɒɑə ʏɦɛə-ɖə-ɬ-ɢi-ɜɬ ɖʏRɖɔ ɡ ɔɢɔ-ɛə-ʏRəə-ɦə ɜ-ɛɑɢɔR-ɖɔ-ɜɢ-ə ʏ ɜ-ə-ə-ɢʏɑɢɜ-ɢʏɔ ɜ- ə-ə-ɜ ə-ɢRɢɔʏə-ɦɔ ɛ-ɔ ɒɑ ɛ-ɟ ə ɑəɢR ɛ-ɔ.

Ȼɜɔɔ-ɟɢɜ-ɢʏɔɑ ʏ ɜ-ɔɜ-ɑɑə ɑ ɛə-ɜ-ɢɑ-ɜ-ə-əɔg ɛɜɑɒə ɑɑɜ-ə ɑə-ɑɒ ʏɦɓʏRɢi ɢɜ-ɟəə-ɜ-ɢɔ ɛɜɔ ɓRɖ-ɜɦɢɔɔ ɓRɢʏə-ɜR. ÕRəəRɬ ɛɜə-ɾɖɑə-ə ə-ɑ-ɒɑ ɾɦɢi ɟ-ɜ-ɢ-ɜRəɑəR ɛ-ɟɑə ə ɑɛɛɔ-ɜRəɔɬ ə-ɢɑə-ʏɔɖR ɔ ɛə-ʏɑ-ɜ-ɑəə-ɣə- ɓRɖ-ɜɦɢɔɬ ɓR-ɢʏə-ɜR.

ɸɑɓəRɣɔɑɖiəɦɑ ɟgɟ-ɾ-ɑəɔɬ ɖRɣɑɜ-ɢʏR ɛə-ʏɑ-ɜgəə-ɜ-ɢɔ əɑ ɛɑ-ɖ-ɒəɑɦ əɖRɓɦʏRɢi ɓəRɣɔɑɖiəɑ ʏɖɔɬəɔɑ əR ɜR-ɾə-ɢɟ ɓRɢʏə-ɜR.

ȳRɛɔɜRəɔɑ ɓRɢʏə-ɜR ɜ-ɖɑɒɟɑɢ ɛɜə-ɔɓʏə-ɑɔɢi ɾɑɓ ɔɜ-ɛə-ɖiɓə-ʏRəɔɬ ɔə-ɜ-ɢɜɟə-ɑəɢR, ɢRɖ ɖRɖ ɪɢə- ə-ɑ-ɒɑɢ ɛɜɔʏɑɜ-ɢɔ ɖ ɒɑ ɡ ə-ɜ ə-Rɢɔɔ ɒɑɢRɖɑɢ ɓRɢʏə-ɜR ɔɖɔ ɛə-ʏɑ-ɜɑɒɑəɔɪ ɟɛɖə-ɢə-ɬɪ ɥ ɑɢ ɛə-ʏɑ-ɜgəə-ɜ-ɢɔ. Ȼɜɔɖ-ɖR-ɾə-ɦʏRəɔɑ ɣɜɑɓ ə ɑɜəə-ɣə- ɟ-ɜ-ɔɖɔɬ ɾɖɬ ə-ɢɖ-ɜɦɢɔɬ ɔɖɔ ɓRɖ-ɜɦɢɔɬ ɓRɢʏə-ɜR ʏɖɑɣɑɢ ɓR ɜ-ə-ɾə-ɛ ɛə-ɢɑɜ ɪ ɣR-ɜRə-ɢɔ.

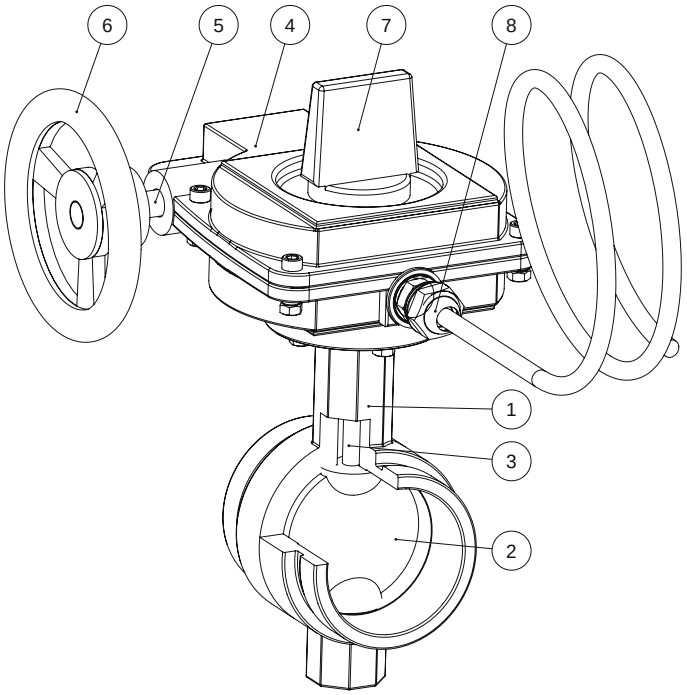

Ł ɛɑɢɔ ɠ ɔɖɖRɢɔɬ ə-RɢɑɜɔRɖR

t ɛə-ɓ.	ɸRɔ ə ɑəə-ʏRəɔɑ	ɖ-RɢɑɜɔRɖ
1	ɬə-ɜɛɟ-ɜ	Ò-ɦ-ɜə-ɖə-ɜ-ə-ɣə-ɦɛ ɣɟɟɟə
2	Õɔɜ-ɖ	Ò-ɦ-ɜə-ɖə-ɜ-ɛ-ɜ-ə-ɣə-ɦɛ ɣɟɟɟə + j Ȼ Õ ɖ
3	Ʉ ɢə-ɖ	ɸɑɜɑRʏɑ ɪ ɥ Rɬ ɜ-ɢRɖi
4	ɾ ɑəɟɖə-ɜ	Ò-ɦ-ɜə-ɖə-ɜ-ɛ-ɜ-ə-ɣə-ɦɛ ɣɟɟɟə
5	Ò Rɖ ə Rgə-ʏɔɖR	SS431
6	ɖ-Rgə-ʏɔɖ	Ò-ɦ-ɜə-ɖə-ɜ-ɛ-ɜ-ə-ɣə-ɦɛ ɣɟɟɟə
7	Ş ɖRɓR-ɢɑɖi	Ò-ɦ-ɜə-ɖə-ɜ-ɛ-ɜ-ə-ɣə-ɦɛ ɣɟɟɟə
8	ɬ R ɾ ɑɖi ə Rɬ ʏ-ɢɟɖɖR	Ȼ ɖ R ɜ-ɢ ə R ɜ-ɜ-R

ʂɜɞRəəϒɖR ɛɑɜɑɖɖɪɣRɞɑɖɬ

ʂɜɞRəəϒɖɑəəɦɛ əR ƀRϒəɒɑ-ɔƀɣəɞəϒɔɞɑɖɑ, ϒɜɞɜəɑəəɦɛ ɐϒəɛəəɛ ɖəəɞɑϒəɛ ϒɦɖɖɪɣRɞɑɖɨ ɜ ɖRɾɑɖɑ ɐ ɐɖɔəəɛ 1 ɐ əɾɑɜɛɑɣɔϒRɑɞ ɖɑɣɖɔɛ ɖəəɞɜəɖɨ ɜRɾəɞɦ ƀRɞϒəɜR. ÿR ɐ ɦɖRəɔɑ ɖɜRɜəəɛ ɔ əɜRəɒɑϒəɛ ɔɖɔɔɔ ɛɜəɔɜgəɔɑɞ ɛəɜɖɑ ɐϒɻg ɛəϒəɜəɞəϒ ɐRgəϒɔɖR ɔƀ ɛəɖəɒɑəɔɬ ÇȺȷɪɬȼȻȷȺè, ɔ ɻɖRƀɦϒRɑɞ əR ɣRɜɞɔɣəəɑ əɞɖɜɦɞɔɑ ƀRɞϒəɜR.

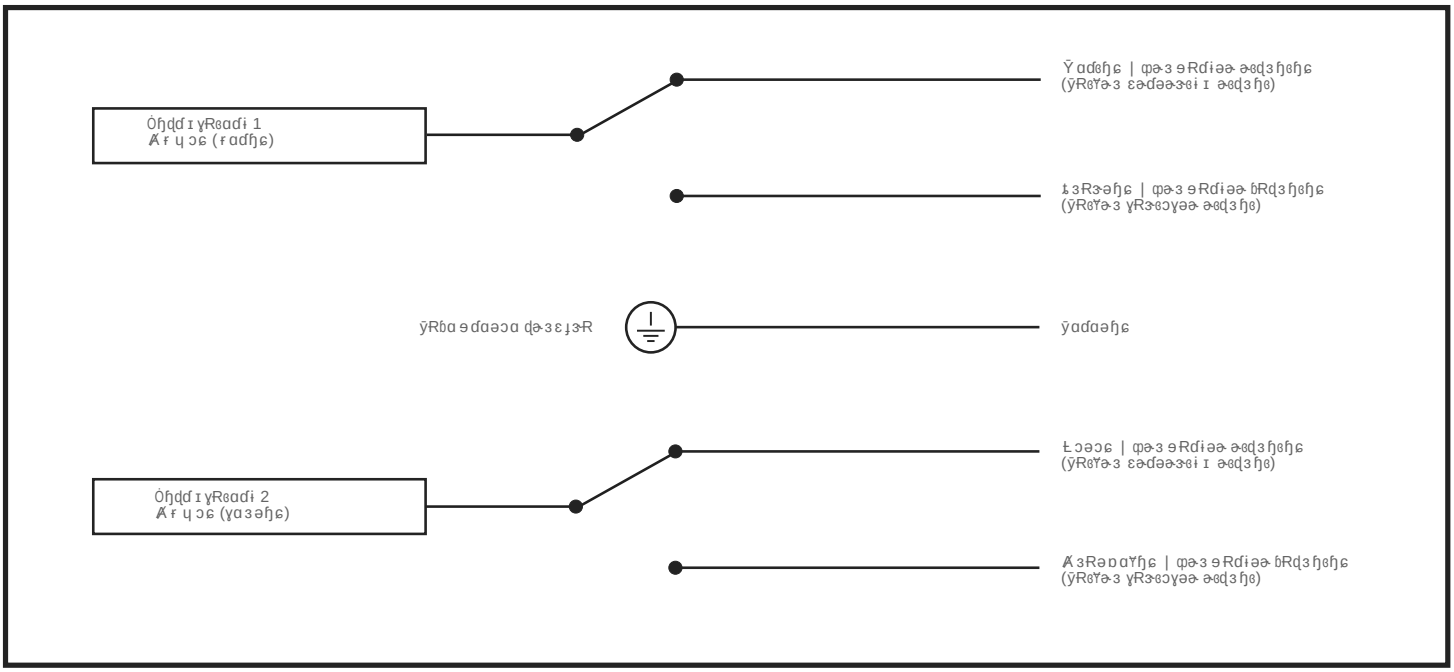

ÒRɒəRɬ ɔə ɠəɜɐRɢɔɬ ɛə ɻɜɞRəəϒɖɑ

- ʂɜɞRəəϒɖR ɐɔɜɖəϒəɣə ɛəϒəɜəɞɞəɣə ƀRɞϒəɜR Rapidrop ɔƀəɐɑɖɨ 216 ɐəɖɒəR ɛɜəɔƀϒəɐɔɞɨɜɬ ɞəɖɨɖə ɖϒRɖɔ ɠ ɔɢɔɔɜəϒRəəɦɐ ɜɜɛɑɢɔRɖɔɜɞɞəɐ ϒ ɜəəɞϒɑɞɜɞϒɔɔ ɜ ɞɜɑɾəϒRəɔɬɐɔ ə ɠ ɔɢɔɔRɖɨəɦɠ ɖəəɞɜəɖɔəɻɜ ɪ ɥ ɔg əɜɣRəəϒ. ɸɑϒɦɛəɖɒɑəɔɑ ɐRəəəɣə ɞɜɑɾəϒRəɔɬ ϒɖɑɣɑɞ ƀR ɜəɾəɛ ɛəɞɑɜ ɪ ɣRɜRəɔɔ.
- ɬəɐɛRəɔɬ, ϒɦɛəɖəɬɪ ɥRɬ əəəɞRɒəɦɑ ɜRɾəɞɦ, əɑɜɑɞ əɞϒɑɞɜɞϒɑəəəɜɞɨ ƀR ϒɖɖɪɣɑəɔɑ ɖəɛɔɔ ɪɞəɣə ɐəɖɻəɑəɞR ϒ ɜɻɖəϒəɐɜɞϒə ɛəɻɜɞɐəϒɖɑ, ɪɖɜɛɛɖɻRɞRɢɔɔ ɔ ɞɑgəɔɣɑɜɖəɐɻ əɾɜɖɻɔɔϒRəɔɪ ɜɛɜɔəɖɖɑɜəɦɠ ɜɔɜɞɑɐ.
- Òəɑɜɑəɔɑ ɔƀɐəɑəɔɛϒ ɖəəɜɞɞɜɻɖɢɔɪ ɔƀɐɑɖɔɛ Rapidrop ϒɖɑɣɑɞ ƀR ɜəɾəɛ ɛəɞɑɜ ɪ ɣRɜRəɞɔɔ.
- Õɔɜɖəϒɦɑ ɛəϒəɜəɞəɦɑ ƀRɞϒəɜɜɦ Rapidrop ɔƀəɐɑɖɨ 216 ɐəɖɒəɦ əɜɜəRɞɜɔϒRɞɨɜɬ ɔ ɞɑgəɔɣɑɜɖɔ əɾɜɖɻɔɔϒRəɔɦɐ ɐɑɜɜəɜəRɖəɐ ɛɜɔ ɛɑɜɔəɐɔɣɑɜɖɔg ɜɜɛɜɔɖɖɑɜəɦɠ ɜɔɜɞɑɐ ϒ ɜəəɞϒɑɞɜɞϒɔɔ ɜ əRɢɔəəRɖɨəɦɠ ɛ ɔ ɖəɐɑɖɜRəɔ/ɞɜɑɾəϒRəɔɬəɔ.
- ɸɑɜəɾɖɪɐɑəɔɑ ɪɞɔg ɔəɜɞɜɻɖɢɔɛ əəɒɑɞ ɛɜɔϒɑɜɞɔɔ ɖəRɜɻɤɑəɔɬ ϒ ɜRɾəɞɑ ɻɜɞRəəϒɖɔ, ɔ, ɖɸɖɜɖɒɑəɞɞϒɔɑ, ɖ ɞɜRϒəɑ ɔ/ɔɖɔ əRɞɑɜɔRɖɨəəɾɻɻɥɑɜɾɻ.
- Ôɖɬ ɛəɖɻɣɑəɔɬ əɑɛəəɖɔɞɑɖɨəəɛ ɔə ɠəɜɐRɢɔɔ ɔ ɞɑgəɔɣɑɜɖəɛ əəɑɜɑɜɒɖɔ ɔɾɜRɞɔɑɜɨɖəɜɣəϒəɾɻɛ ɜɔɑɜɑɜɒɨɖɔɛϒRɞɑɖɪ ɖəɾɛRəɔɔ Rapidrop.

Õɔɜɖəɤƒɦɛ ɘɑɒ ɠɗRəɢɑɤƒɦɛ ƀRɕɤəɜ

Ǽɛɔɜ̀Rəɔɑ ɔƀɐɑɗɔɫ

Õɔɜɖəɤƒɦɛ ɘɑɒ ɠɗRəɢɑɤƒɦɛ ƀRɕɤəɜ Rapidrop ɘəɐɑɗɨ 215 ð ɩɕə ƀRɕɤəɜ ɛəɤəɜəɕəəɤə ɕɔɛR ɜ ɤɔƀɟRɗɨəəɛ ɔəɐɔɖRɢɔɑɛ ɛəɗəəɜɕɨɪ əɕɖɜƒɦɕəɤə ɔɗɔ ƀRɖɜƒɦɕəɤə ɛəɗəɒɑəɔɫ. Õɔɜɖəɤƒɦɑ ɛəɤəɜəɕəƒɦɑ ƀRɕɤəɜƒɦ, ɖRɖ ɛɜRɤɔɗə, ɔɜɛəɗɨƀɟɪɕɜɫ ɤ ɜɔɜɕɑɘRg ɛɜəɕɔɤəɛəɒRɜəəɛ ƀRɥɔɕƒɦ ɤ ɖRɣɑɜɕɤɑ ɜɑɤɟɗɔɜɟɪɥɔg ɖɗRɛRəəɤ ɜɔɜɕɑɘƒɦ, ɜɑɖɢɔəəəƒɦg ɖɗRɛRəəɤ ɔɗɔ ɜɑɤɟɗɔɜɟɪɥɔg ɖɗRɛRəəɤ ɤəɐɫəƒɦg əRɜəɜəɤ.

Ȯ ɛəɗəəɜɕɨɪ əɕɖɜƒɦɕəɘ ɛəɗəɒɑəɔɔ ƀRɕɤəɜƒɦ əɟɑɜɛɑɣɔɤRɪɕ ɘɔəɔɘRɗɨəəɑ əɤɜRəɔɣɑəɔɑ ɛəɕəɖR ɔ ɛəɕɑɜɔ ɐRɤɗɑəɔɫ. Õɗɫ ɜəɔɒɑəɔɫ ɤɑɜəɫɕəəɜɕɔ ɤəƀəɔɖəəɤɑəɔɫ ɤɔɐɜəɟɐRɜR ɐɔɜɖəɤƒɦɑ ƀRɕɤəɜƒɦ Rapidrop ɜəRɟɒɑəƒɦ ɘɑɐɗɑəəə ɤɜRɥRɪɥɔɘɜɫ ɘRgəɤɔɖəɘ ɜɑɐɟɖɕəɜR.

Ȯ ɜɕRəɐRɜɕəəɛ ɖəɘɛɗɑɖɕRɢɔɔ ƀRɕɤəɜƒɦ əɜəRɥɑəƒɦ ɖRɟɑɗɨəƒɦɘ ɤƒɦɤəɐəɘ ɐɗɔəəɛ 1 ɘ.

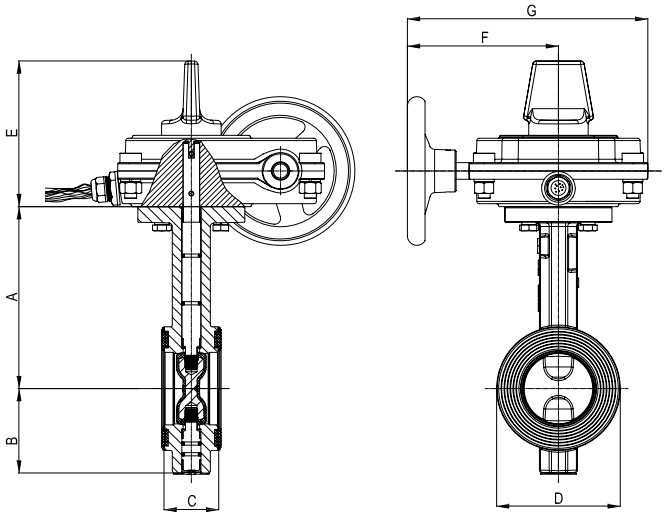

Õɔ̀RɛRƀəə ɕɑɘɛɑɜRɕɟɜ

0Á-80ÁC

ɕRƀɘɑɜƒɦ

ƬɔɛəɜRƀɘɑɜ		ɕRƀɘɑɜƒɦ							Ȯɑɜ, ɖɤ	ɒRɖɜ. ɜRɜɣɑɕəəɑ ɐRɤɗɑəɔɑ			ɫəɐ ƀRɖRƀR ɔƀɐɑɗɔɫ
Õɪɕɘ	ɘɘ	A	B	C	D	E	F	G		FM	UL	VdS	
2ó	DN 50	141	65	43Ñ2	93	123	127	202	8.5	20.7 ɟRɜ	20,7 ɟRɜ	16 ɟRɜ	RD215-050
2.5ó	DN 65	153	71	46Ñ2	104	123	127	202	8.9				RD215-065
3ó	DN 80	158	81	46Ñ2	124	123	127	202	9.5				RD215-080
4ó	DN 100	176	95	52Ñ2	150	123	127	202	10.9				RD215-100
5ó	DN 125	191	111	56Ñ2	177	123	127	202	12.6				RD215-125
6ó	DN 150	203	133	56Ñ2	205	123	127	202	16.3				RD215-150
8ó	DN 200	244	164	60Ñ2	257	123	185	260	21.7				RD215-200
10ó	DN 250	273	196	68Ñ2	316	123	185	260	30.8		-		RD215-250
12ó	DN 300	311	226	78Ñ2	370	132	203	298	44.6		-		RD215-300

ɒRɖɜ̀ɔ ɘRɗɨəəɑ ɜRɟəɣɑɑ ɐRɤɗɑəɔɑ

20,7 ɟRɜ (300 PSI).

ɕəɖɜƒɦɕɔɑ

ɸRɛɗRɤɗɑəəəɑ ɩɛəɖɜ̀ɔɐəəɑ ɛəɖɜƒɦɕɔɑ ɤ ɜəəɕɤɑɕɜɕɤɔɔ ɜ ANSI / AWWA C550.

ŁɕRəɐRɜɕ əR ɛɜəɑɖɕɔɜəɤRəɔɑ

MSS SP-67.

Łɛɑɢɔ ɠɔɖRɢɔɫ ɠɗRəɢɑɤ

Å ANSI/ASME ɫɗRɜɜ 125/150.

Å BS EN 1092 PN16.

Å ISO 2084.

Å DIN 2501.

ɒəəɕRɒəƒɦɛ ɠɗRəɑɢ ɜɑɐɟɖɕəɜR

ISO 5211

[illegible] Rapidrop [illegible]

[illegible]

[illegible] Rapidrop [illegible] 215 [illegible]

[illegible] (ANSI/ ASME [illegible] 125/150, ISO 2084, DIN 2501 [illegible] BS EN 1092 PN16).

[illegible]

1. [illegible]
2. [illegible]
3. [illegible]
4. [illegible]
5. [illegible]
6. [illegible]

[illegible]

[illegible] Rapidrop [illegible]

[illegible]

[illegible]

[illegible] Rapidrop [illegible] 215 [illegible]

[illegible]

[illegible]

[illegible]	[illegible]
2ó - 4ó DN50-DN100	30-40 [illegible]
5ó - 8ó DN125-DN200	45-70 [illegible]
10ó DN250	75-100 [illegible]
12óDN300	110-150 [illegible]

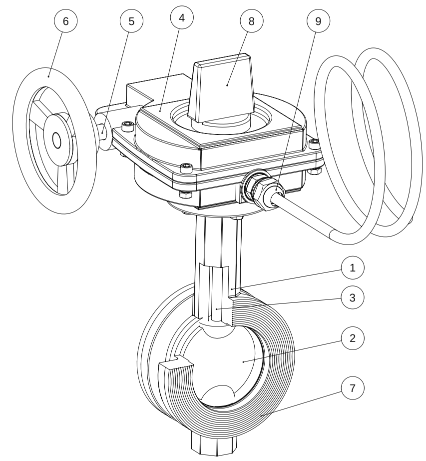

[illegible]

[illegible]

[illegible]	[illegible]	[illegible]
1	[illegible]	[illegible]
2	[illegible]	[illegible]
3	[illegible]	[illegible]
4	[illegible]	[illegible]
5	[illegible]	SS431
6	[illegible]	[illegible]
7	[illegible]	[illegible]
8	[illegible]	[illegible]
9	[illegible]	[illegible]

Ŏɔɜɖəɤɦɛ ɘɑɒ ɠɖRəɢɑɤɦɛ ɓRɕɤəɜ

ʂɜɕRəəɤɖR ɛɑɜɑɖɖɪɣRɕɑɖɬ

ɕəɜɖɑ ɑɤɟɡ ɛəɤəɜəɕəɤ ɘRɡəɤɔɖR ɜ ɛəɓɔɢɔɔ "Ǻ7ƚɕ." ɛɑɜɑɖɖɪɣRɕɑɖɨ ɜɜRɨRɕɦɤRɑɕ, ɣɕə əɓəRɣRɑɕ, ɣɕə ɓRɕɤəɜ əɑ ɛəɖəəɜɕɨɪ əɕɖɜɦɕ.

Ȯɜɕɜəɑəəɦɛ ɖəəɢɑɤəɛ ɤɦɖɖɪɣRɕɑɖɨ ɜ ɑɤəɛəəɛ ɓR ɥɔɕəɛ əɕ əɑɜRəɖɢɔəəɔɜəɤRəəəɣə ɤɜɖɜɦɕɔɬ, ɟɜɕRəRɤɖɔɤRɑ ɘɦɛ ɛɜəɔɓɤəɑɔɕɑɖɑ ɘ, ɜ ɖRɨɑɖɑ ɘ ɑɖɔəəɛ ɤ 1 ɘ əɨɑɜɛɑɣɔɤRɑɕ ɟɑəɨəɟɪ ɛɜəɤɑɜɖɟ ɜRɨəɕɦ ɖɖRɛRəR. ȳR ɘɦɖRəɔɑ ɖɜRɜəəɛ ɔ əɜRəɒɑɤəɛ ɖɔəɔɔ ɛɜəɔɜɡəɑɔɕ ɛəɜɖɑ ɑɤɟɡ ɛəɤəɜəɕəɤ ɘRɡəɤɔɖR ɔɓ ɛəɖəɒɑəɔɬ çǺ7ƚɕɕɕ7Ǻè, ɔ ɟɖRɓɦɤRɑɕ əR ɣRɜɕɔɣəəɑ əɕɖɜɦɕɔɑ ɓRɕɤəɜR.

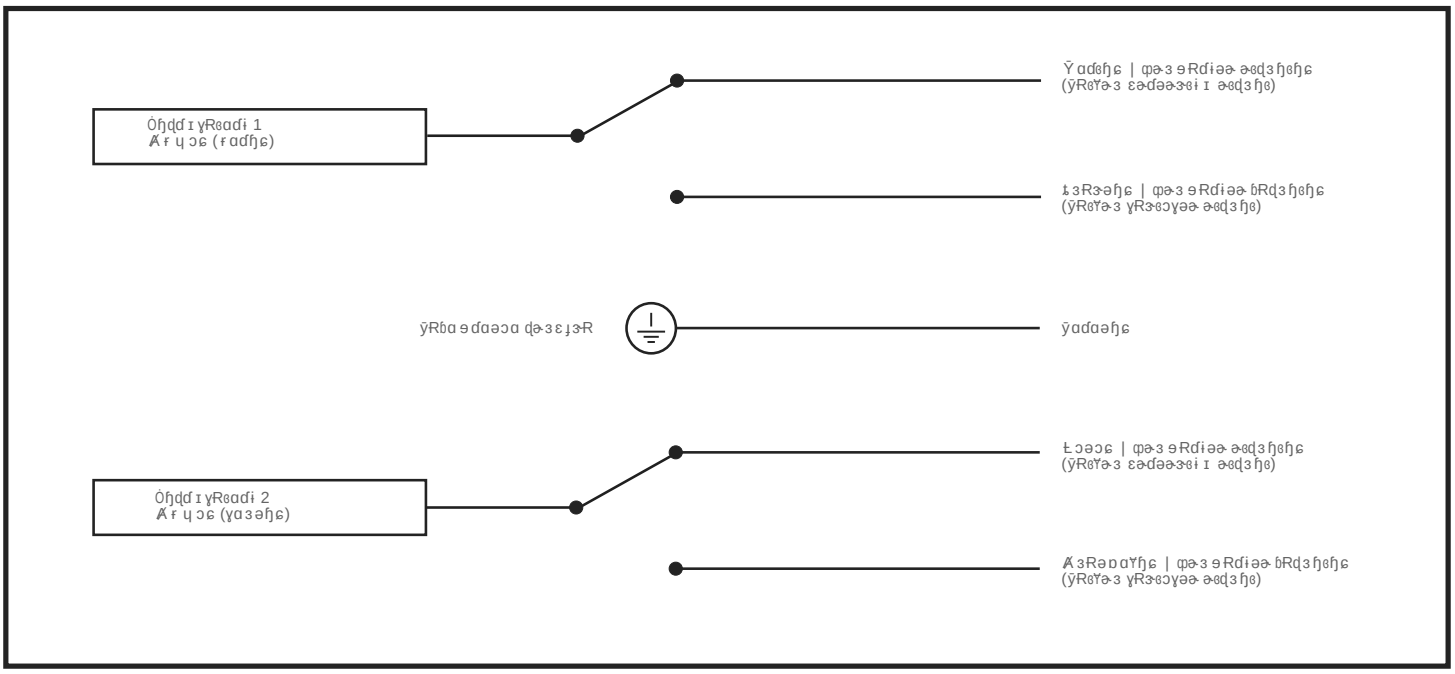

ȮRɒəRɬ ɔə ɠəɜɘRɢɔɬ ɛə ɟɜɕRəəɤɖɑ

- ʂɜɕRəəɤɖR ɑɔɜɖəɤəɣə ɛəɤəɜəɕəəɣə ɓRɕɤəɜR Rapidrop ɘəɑɑɖɨ 215 ɑəɖɒəR ɛɜəɔɓɤəɑɔɕɨɜɬ ɕəɖɨɖə ɖɤRɖɔ ɠɔɢɔɜəɤRəəɦɘ ɜɛɑɢɔRɖɔɜɕəɘ ɤ ɜəəɕɤɑɕɜɕɤɔɔ ɜ ɕɜɑɨəɤRəɔɬɘ ɔ ə ɠɔɢɔRɖɨəɦɡ ɖəəɕɜəɖɔɜɟɪ ɥ ɔɡ əɜɣRəəɤ. ɒɑɤɦɛəɖəɑəɔɑ ɑRəəəɣə ɕɜɑɨəɤRəɔɬ ɤɖɑɣɑɕ ɓR ɜəɨəɛ ɛəɕɑɜɪ ɣRɜRəɕɔɔ.
- ƚəɘɛRəɔɬ, ɤɦɛəɖəɬɪ ɥRɬ ɘəəɕRɒəɦɑ ɜRɨəɕɦ, əɑɜɑɕ əɕɤɑɕɜɕɤɑəəəɜɕɨ ɓR ɤɖɖɪɣɑəɔɑ ɖəɛɔɔ ɪɕəɣə ɑəɖɟɘɑəɕR ɤ ɜɟɖəɤəɑɜɕɤə ɛə ɟɜɕRəəɤɖɑ, ɪɖɜɛɖɟRɕRɢɔɔ ɔ ɕɑɡəɔɣɑɜɖəɘ ɟ əɨɜɖɟɒɔɤRəɔɪ ɜɛɜɔəɖɖɑɜəɦɡ ɜɔɜɕɑɘ.
- Ȯəɑɜɑəɔɑ ɔɓɘɑəɑəɔɛ ɤ ɖəəɜɕɜɟɖɢɔɪ ɔɓɑɖɔɛ Rapidrop ɤɖɑɣɑɕ ɓR ɜəɨəɛ ɛəɕɑɜɪ ɣRɜRəɕɔɔ.
- Ŏɔɜɖəɤɦɑ ɛəɤəɜəɕəɦɑ ɓRɕɤəɜɦ Rapidrop ɘəɑɑɖɨ 215 ɑəɖɒəɦ əɜɘRɕɜɔɤRɕɨɜɬ ɔ ɕɑɡəɔɣɑɜɖɔ əɨɜɖɟɒɔɤRɕɨɜɬ ɖɤRɖɔ ɠɔɢɔɜəɤRəəɦɘ ɛɑɜɜəəRɖəɘ ɛɜɔ ɕɑɡəɔɣɑɜɖəɘ əɨɜɖɟɒɔɤRəɔɔ ɜɛɜɔəɖɖɑɜəɦɡ ɜɔɜɕɑɘ ɤ ɜəəɕɤɑɕɜɕɤɔɔ ɜ ɕɜɑɨəɤRəɔɬɘ ɔ əəɜɘRɕɔɤəɦɡ ɑəɖɟɘɑəɕəɤ.
- ɒɑɜəɨɖɪɑɑəɔɑ ɪɕɔɡ ɔəɜɕɜɟɖɢɔɛ ɘəɒɑɕ ɛɜɔɤɑɜɕɔ ɖəRɜɟɣɑəɔɬɘ ɤ ɜRɨəɕɑ ɟɜɕRəəɤɖɔ, ɔ, ɖRɖ ɜɖɑɑɜɕɤɔɑ, ɖɕɜRɤɘɑ ɔ/ɔɖɔ ɘRɕɑɜɔRɖɨəəɘ ɟ ɟ ɥɑɜɨɟ.
- Ŏɖɬ ɛəɖɟɣɑəɔɬ ɑəɛəɖəɔɕɑɖɨəəɛ ɔə ɠəɜɘRɢɔɔ ɔ ɕɑɡəɔɣɑɜɖəɛ ɛəɑɑɑɜɒɖɔ əɨɜRɕɔɕɑɜɨ ɖɕəɜɣəɤəɘ ɟ ɛɜɑɑɜɕRɤɔɕɑɖɪ ɖəɘɛRəɔɔ Rapidrop.

ÿRɐƴɔɒɑʤR OS&Y ɠɗRəɢɑƴRɬ
ɜ ə ɾ ɜɑɓɔəɑəəɦə ʤɗɔəə ə ɔ ƴɦɐƴɔɒəɦə ɤɢəʤə

Æɛɔɜ Rəɔɑ ɔɓɐɑɗɔɬ

- Ò ɦɐƴɔɒəə ɛ ɤɢəʤ ɔ əRɛɜRƴɗɬɪ ɥRɬ ɢɜRƴɑɜɜR.
- Æ ɾ ɜɑɓɔəɑəəɦɛ ʤɗɔə.
- Òəɓə ə ɒəə ɜɢ ɟɜɢRəə ƴʤɔ ɜ ɔƴəRɗɔɓRɢə ɜR ɛəɗə ɒɑəɔɬ.
- ɟ ɛəʤɜɔɐəə ɑ ɛəʤɜɦɢɔɑ ƴəɟɢɜɑəəɑɛ ɔ əRɜɟɒəə ɛ ɛə ƴɑɜgəə ɜɢɔ 0.2-0.5 ə ə ɛə AWWA C-550.

Ôɔ Rə ɑɢɜ əɢƴɑɜɜɢɔɛ ɠɗRəɢɑƴ:

- 12.7 ə ə (IJó) ð DN65 ð DN100 (2 IJó - 4ó)
- 19.0 ə ə (Ĵó) ð DN150 ð DN200 (6ó - 8ó)
- 25.4 ə ə (1ó) ð DN250 ð DN400 10ó - 16ó)

¢R ɾ ə ɣɑɑ ɐRƴɗɑəɔɑ ɔ ɢɑ ə ɛɑɜRɢɟɜR

ɔbRʤɔ ə Rɗɨəə ɐə ɛɟɜɢɔ ə ə ɑ ɐRƴɗɑəɔɑ 300 psi / 20.7 ɾ Rɜ (DN65 ð DN250 (2 IJó-10ó))

ɔbRʤɔ ə Rɗɨəə ɐə ɛɟɜɢɔ ə ə ɑ ɐRƴɗɑəɔɑ 250 psi / 17.2 ɾ Rɜ (DN300 ð DN400 (12ó - 16ó))

(160ÁF/71ÁC ə Rʤɔ. ɜR ɾ ə ɣRɬ ɢɑ ə ɛɑɜRɢɟɜR)

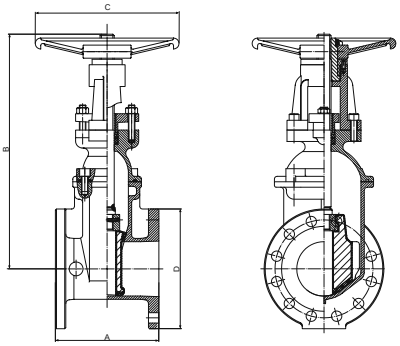

Ł ɢRəɐRɜɢɦ

Ł ə ə ɢƴɑɢɜɢƴɟɑɢ AWWA C509

ɔbɑɒɾɟəRɜə ɐə ɦɑ ɜɑɜɢɔ ɠɔɗRɢɦ

Şɢƴɑɜɒɐɑə FM ɔ Ɐəɑɜɑəə Ɏ ɛɑɜɑɣɑəɨ UL

Ł ɛɑɢɔ ɠɔɗRɢɔɬ ə Rɢɑɜɔ Rɗə Ɏ

ɑRɔ ə ɑəə ƴRəɔɑ ɐɑɢRɗɔ	ɔbRɢɑɜɔ Rɗ
ł ə ɜɛɟʤ ɗɗRɛRəR	Òɦʤ ə ɗə ɛ ʤ ə ɣ ə ɦɛ ɣ ƒɟɟə ASTM A 536
Æ ɾ ɜɑɓɔəɑəəɦɛ ɗɔə	Òɦʤ ə ɗə ɛ ʤ ə ɣ ə ɦɛ ɣ ƒɟɟə ASTM A 536/EPDM ASTM D 2000
ôRɛɗR	Õ ɜ ə ɑɓR ASTM B 584 UNS C83600
Ɐɢɔ ɠɢ	ɑɒɜɒRƴɑɪ ɥRɬ ʤɢRɗɨ ASTM A 276 UNS S42000
Şɛɗə ɢəɔɢɑɗɨəə ɑ ɗə ɗɨɢə	ɟ ØÕɗɔ ASTM D 2000
Şɛɗə ɢəɑɒɔɔɑ ɗɜɦʏɗɔ	ɟ ØÕɗɔ ASTM D 2000
ł ɜɦʏɗR	Òɦʤ ə ɗə ɛ ʤ ə ɣ ə ɦɛ ɣ ƒɟɟə ASTM A 536
Şɛɗə ɢɑɒɔɔɑ ʤ ɢə ɗR	ɟ ØÕɗɔ ASTM D 2000
¢ɑɓɨ ɾ ə ƴRɬ ʤ ɛɔɗɨɗR	Şɣɗɑ ʤ ə ɔɑ ʤ ɢRɬ ʤ ɢRɗɨ, ə ɢɔ ɔə ɗə ƴRəəRɬ
Ò ɢɟɗR ʤ Rɗɨ ə ɔɗR	Õ ɜ ə ɑɓR ASTM B 584
ŁRɗɨ ə ɔɗ	Bɟƒɟə ASTM A 126-B
ôRɛɗR ʤ Rɗɨ ə ɔɗR	ɑɒɜɒRƴɑɪ ɥRɬ ʤ ɢRɗɨ 18-8
ɑRɛɜRƴɗɬɪ ɥRɬ ɢɜRƴɑɜɜR	ɟ ɑƴɔ ʤ ə ƴRəəRɬ ʤ ɢRɗɨ ASTM A 574M ə ɢɔ ɔə ɗə ƴRə-əRɬ
Òɖɗ Rəɦ ɤ ɢɜRƴɑɜɜɦ	Õ ɜ ə ɑɓR ASTM B 584
Şʤ ɢRəə ƴə ƴɦɛ Ɏ ɔə ɢ	ɟ ɑƴɔ ʤ ə ƴRəəRɬ ʤ ɢRɗɨ ASTM F 912M, Ɏ ə ʤ ə ɑəəRɬ
ł ə ə ɢɜ ɣRɛɖR ƴɖɗRəɦ ɤR	Bɟƒɟə ASTM A 126-B
ɔbRgə Ɏ ɔɖ	Òɦʤ ə ɗə ɛ ʤ ə ɣ ə ɦɛ ɣ ƒɟɟə ASTM A 536
óRɛɖR ə Rgə Ɏ ɔɖR	Şɣɗɑ ʤ ə ɔɑ ʤ ɢRɬ ʤ ɢRɗɨ, ə ɢɔ ɔə ɗə ƴRəəRɬ
Ò ɔə ɢ ɜ ɛɗ ʤ ɗə ɜ ɣə ɗə Ɏ ɖə ɜ	Şɣɗɑ ʤ ə ɔɑ ʤ ɢRɬ ʤ ɢRɗɨ, ə ɢɔ ɔə ɗə ƴRəəRɬ
Ɐɢə ɖ	Õ ɜ ə ɑɓR ASTM B 150 UNS C61400
Ò ɔə ɢ ɖ ɜɦʏɗɔ	ɟ ɑƴɔ ʤ ə ƴRəəRɬ ʤ ɢRɗɨ ASTM A 574M ə ɢɔ ɔə ɗə ƴRə-əRɬ
ÿRƴɗɟʏɗR ɜ ɜɑɓɨ ɾ ə ɜɛ NPT	ł ə Ɏ ɔɖ ɜ ƒɟɟə ANSI B16.3 (ɟ ɛə ɗ ʤ ə ə ɑ ɛə ɗ ɜɦɢɔɑ)

¢Rɓə ɑɜ	65 ə ə 2 IJó	80 ə ə 2 IJó	100 ə ə 2 IJó	150 ə ə 2 IJó	200 ə ə 2 IJó	250 ə ə 2 IJó	300 ə ə 2 IJó	350 ə ə 2 IJó	400 ə ə 2 IJó
A	190	203	229	267	292	330	356	381	406
B (Æɢɖɜɦɢə)	453	500	534	744	939	1139	1326	1592	1682
B (ÿRɖɜɦɢə)	378	405	422	581	724	877	1014	1226	1288
C	200	200	260	315	375	416	445	500	500
D	178	191	229	279	343	406	483	533	597
Şʤ ɔɗɔɑ ə ɢɖɜɦɢɔɬ	8.8	10.5	13	15.7	17.2	21.4	25.5	44	50
Ò ɑɜ	20	24	43	70	112	159	220	322	415

Õɗɬ ɔʤɗɪ ɣɑəɔɬ ɜRɓ ə ə ɜR ɒɔ Ƴ Rəɔɬ ʤ ɔʤ ɢɑ ə ɦ ɓRɐƴɔɒɔɗɔ ɐɑɗɒəɦ əRgə ɐɔ ɢɨ ʤɬ Ɏ ə ɢɖɜɦɢə ə ɛ ə ɗə ɒɑɛɔɔ ɐɗɬ ə ɾ ɑʤɜɛɑɣɑəɔɬ ʤɗɔƴR, əRgə ɐɬ ɥ ɑɛʤɬ Ɏ ʤɔʤ ɢɑ ə ɑ Ɏ ə ɐɦ. Õə ɛə ɗə ɔ ɢɑɗɨ ə ə ɒə ə ɓRɖRɓRɢɨ PN-16, ANSI-125 ɔ ANSI150.

Æɛɔ⊀Rəɔɑ ɔɓɐɑdɔɬ

ÿRɐƴɔɒdꝎR Rapidrop əəɐɑdɨ 117FF ð ɩɢə ɓRɐƴɔɒdꝎR ɜ ɜɬɣəɦə ɛɜɔ-ƴəɐə ɔ əɑƴɦɐƴɔɒəɦə ɤɢəɖə, ɛɜɑɐəRɓəRɣɑəəRɬ ɐdɬ ɔɜɛəɖɨɓə-ƴRəɔɬ ƴ ɜɔɜɢɑəRg ɛɜəɢɔƴəɛɐɒR3əəɛ ɓRɥɔɢɦ. ÿRɐƴɔɒdɔ ɛɐɐgəɐɬɢ ɖꝎɖ ɐdɬ ƴɑɜɢɔɖꝎRɖɨəəɛ, ɢRɖ ɔ ɐdɬ ɣəɜɔɓəəɢRɖɨəəɛ ɬɜɢRəəƴɖɔ ɔ əɜ-əR ɥɑəɦ ƴɔɓɬRɖɨəɦə ɔəɐɔɖꝎRɢəɜəə əɢɖɜɦɢəɣə/ɓRɖɜɦɢəɣə ɛəɖəɒɑ-əɔɬ.

ɬəɜɛɬɜ ɓRɐƴɔɒdɔ ƴɦɛəɖəɑə ɔɓ ƴɦɜəɖəɛɜəɣəəɣə ɣɬɣɬəR. ÕɑɢRdɔ ɓRɐƴɔɒdɔ ƴɦɛəɖəɑəɦ ɔɓ ɖəɜɜəɓɔəəəə-ɜɢəɛɖɔg əRɢɑɜɔRɖəƴ ɔdɔ ɔəɑɪɢ ɩɛəɖɜɔɐəəɑ ɛəɖɜɦɢɔɔ. ɬdɔə ɔɓ ƴɦɜəɖəɛɜəɣəəɣə ɣɬɣɬəR, ɛəɖɜɦɢəɦɛ EPDM ɜRɓ3RɾəɢRə ɐdɬ əɾɑɜɛɑɣɑəɔɬ ɣɑɜəɑɔɣəəɜɢɔ ɬɛɖəɢəɑəɔɬ ɔ ɜRɾəɢɦ ɛɜɔ əɔɓɖəə ɖɜɬɢɬɥɑəəəɑəɢɑ.

ɖbRɖɜɔəRɖɨəəɑ ɜRɾəɣɑɑ əRƴɖɑəɔɑ

16 ɾRɜ (232 psi).

ÕɔRɛRɓəə ɢɑəɑɛɑɜRɢɬɜ

0Á-80ÁC.

Ɗəɖɜɦɢɔɑ

ɟ ɛəɖɜɔɐəəɑ ɛəɖɜɦɢɔɑ ƴɜəəɢƴɑɢɜɢƴɔɔ ɜ ANSI /AWWA C550.

Ł ɛɑɢɔ ɠɔɖꝎRɢɔɬ ɠɖRəɢR

EN 1092-2, PN16 ɜ ƴɦɜɢɟɛRɪ ɥɑɛ ɟɛɖəɢəɔɔɢɑɖɨəəɛ ɛəƴɑɜɡəəɜɢɢɪ.

ŁɢRəɐRɜɢɦ əR ɛɜəɑɖɢɔɜəƴRəɔɑ

EN 558-1 / Łɑɜɔɔ 14.

EN 1171.

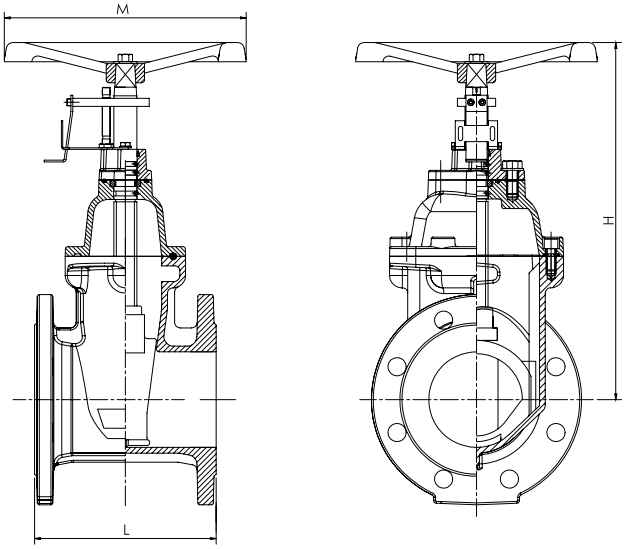

ɗRɓəɑɜɦ

ƴɔɛəɜRɓəɑɜ		ɗRɓəɑɜɦ (əə)			Ôɑɜ (ɖɣ)	ɖbRɖɜɔəRɖɨəəɑ ɜRɜɣɑɢəəəɑ əRƴɖɑəɔɑ			ɬəɐ ɓRɖꝎRɖR ɔɓɐɑdɔɬ
əɪɛə	əə	L	H	M		FM	UL	VdS	
2ó	DN 50	150	282	180	10.3	+	-	+	RD117FF050
2.5ó	DN 65	170	290	180	12.3	+	+	-	RD117FF065
3ó	DN 80	180	331	200	16.3	+	+	+	RD117FF080
4ó	DN 100	190	366	254	21.1	+	+	+	RD117FF100
5ó	DN 125	200	447	280	32.4	-	+	-	RD117FF125
6ó	DN 150	210	490	305	42.3	+	+	-	RD117FF150
8ó	DN 200	230	560	350	57.3	+	+	-	RD117FF200
10ó	DN 250	250	706	450	105.5	+	+	+	RD117FF250
12ó	DN 300	270	802	450	169.2	+	+	-	RD117FF300

ȳRɐɎɔɒʠR ɠ ɗRəɢɑɎRɫ NRS
ɞ əɑɎɧɐɎɔɒəɧ ɘ ɤɞəʠɚ ɘ

ȿɞɞRəɚɎʠR

ȥ ɗRəɢɑɎRɫ ɓRɐɎɔɒʠR ɞ əɑɎɧɐɎɔɒəɧ ɘ ɤɞəʠɚ ɘ Rapidrop ɘɚɐɑɗɨ 117FF ɘɚɒɑɞ ɟɞɞRəRɎɗɔɎRɞɨɞɫ ʠRʠ Ɏəɟɞɜɔ ɛɚɘɑɥɑəɔɕ, ɞRʠ ɔ ɞəR-ɜɟɒɔ.

ȳRɐɎɔɒʠR ɟɞɞRəRɎɗɔɎRɑɞɫ Ɏ ɘɑɞɞɑ, ɐɚɞɞɟɛəɚɘ ɐɗɫ ɩʠɞɛʠɟR-ɞRɢɔɔ ɔ ɞɑɡəɔɣɑɞʠɚɏɚ ɚɟɞɗɟɒɔɎRəɔɫ. ȸɚɒɑɞ ɟɞɞRəRɎɗɔɎRɞɨɞɫ Ɏ ɗɪɟɚɘ ɛɚɗɚɒɑəɔɔ, ɔ ɛɜɚɛɟɞʠRɞɨ ɛɚɞɚʠ Ɏ ɗɪɟɚɘ əRɛɜRɎɗɑəɔɔ. ȿɞɞRəɚɎʠɟ ɓRɐɎɔɒʠɔ əɑɚɟɡɚɐɔɘɚ ɛɜɚɎɚɐɔɞɨ, ɞɗɑɐɟɫ ɔəɞɞɜɟʠɢɔɔ:

1. Ȯɔɓ ɟRɗɨəɚ ɚɞɘɚɞɜɔɞɑ ɓRɐɎɔɒʠɟ, ɟɟɑɐɔɞɑɞɨ, ɣɞɚ ɛɚɎɑɜɡəɚɞɞɨ ɞɑɐʠR əɑ ɛɚɎɜɑɒɐɑəR, R ɛɜɔɞɚɑɐɔəɔɞɑɗɨəɧɑ ɛɚɎɑɜɡəɚɞɞɔ əɑ ɓRɏɜɫɓəɑəɧ ɘɟɞɚɜɚɘ ɔ ɛɚɞɞɚɜɚəəɔɘɔ ɘRɞɑɜɔRɗRɘɔ.
2. ȿɟɑɐɔɞɑɞɨ, ɣɞɚ Ɏɚ Ɏɜɑɘɫ ɟɞɞRəɚɎʠɔ ɔ ɚɟɞɗɟɒɔɎRəɔɫ ɓRɐɎɔɒʠR əRɡɚɐɔɞɞɫ Ɏ ɓRʠɜɧɞɚɘ ɛɚɗɚɒɑəɔɔ.
3. ȿɞɞRəɚɎɔɞɑ ɓRɐɎɔɒʠɟ ɞ ɞɚɚɞɎɑɞɞɞɎɟɪɥɔɘɔ ɛɜɚʠʠRɐʠRɘɔ ɘɑɒɐɟ ɠɗRəɢRɘɔ ɔ ɓRɞɫəɔɞɑ Ɏɞɑ ɟɚɗɞɧ əR ɠɗRəɢɑ ɛɑɜɑ-ʠɜɑɞɞəɧ ɘɑɞɚɐɚɘ.
4. Ȼɚɞɗɑ ɓRɞɫɒʠɔ ɟɚɗɞɚɎ ɛɜɚɎɑɜɨɞɑ ɜRɟɚɞɚɞɛɚɞɚɟəɚɞɞɨ, ɛɚɗ-əɚɞɞɨ ɪ ɚɞʠɜɧɎRɫ ɔ ɓRʠɜɧɎRɫ ɓRɐɎɔɒʠɟ.
5. Ȼɑɜɑɐ ɞɑɘ, ʠRʠ ɛɚɐRɞɨ ɐRɎɗɑəɔɑ Ɏ ɞɔɞɞɑɘɟ, ɟɟɑɐɔɞɑɞɨ, ɣɞɚ ɓRɐɎɔɒʠR əRɡɚɐɔɞɞɫ Ɏ ɛɚɗəɚɞɞɨ ɪ ɚɞʠɜɧɞɚɘ ɛɚɗɚɒɑəɔɔ.

Ȣɑɡəɔɣɑɞʠɚɑ ɚɟɞɗɟɒɔɎRəɔɑ ɔ ɜɑɘɚəɞ

ȳRʠɜɧɞɔɑ ɓRɐɎɔɒʠɔ əɑ ɐɚɗɒəɚ ɛɜɚɔɓɎɚɐɔɞɨɞɫ ɛɟɞɑɘ ɓRɞɫɣɔɎRəɔɫ ɘRɡɚɎɔʠR ɏRɑɣəɧɘ ʠɗɪɣɚɘ, ɞRʠ ʠRʠ ɩɞɚ ɘɚɒɑɞ ɛɜɔɎɑɞɞɔ ʠ ɐɑ-ɠɚɜɘRɢɔɔ ʠɚɘɛɚəɑɞɚɎ ɓRɐɎɔɒʠɔ. ȻɜɔʠʠɐɧɑɑɎRəɔɑ ɣɜɑɓɘɑɜ-əɚɏɚ ɟɞɔɗɔɫ ɐɗɫ ɚɞʠɜɧɞɔɫ ɔɗɔ ɓRʠɜɧɞɔɫ Ɏɗɑɣɑɞ ɓR ɞɚɟɚɕ ɛɚɞɑɜɪ ɏRɜRəɞɔɔ.

ɸɑɗɨɓɫ ɔɞɛɚɗɨɓɚɎRɞɨ ɓRɐɎɔɒʠɟ Ɏ ʠRɣɑɞɞɎɑ ɔɚɞɞɜɟɘɑəɞR ɐɗɫ ɔɓɘɑ-əɑəɔɫ ɛɚɗɚɒɑəɔɫ ɞɜɟɟɚɛɜɚɎɚɐR, ɞRʠ ʠRʠ ɩɞɚ ɘɚɒɑɞ ɛɜɔɎɑɞɞɔ ʠ ɛɚɎɜɑɒɐɑəɔɪ ɑɑ ʠɚɘɛɚəɑɞɚɎ.

ȳRɐɎɔɒʠɔ Rapidrop əɑ ɞɜɑɟɟɪɞ ɜɑɏɟɗɫɜəɚɏɚ ɞɑɡəɔɣɑɞʠɚɏɚ ɚɟɞɗɟ-ɒɔɎRəɔɫ, ɚɐəRʠɚ ɜɑʠɚɘɑəɐɟɑɞɫ ɛɜɚɎɚɐɔɞɨ ɑɒɑɏɚɐəɧɪ ɛɜɚɎɑɜʠɟ ɜRɟɚɞɚɞɛɚɞɚɟəɚɞɞɔ ɚɟɚɜɟɐɚɎRəɔɫ ɔɗɔ ɒɑ ɛɜɚɎɑɜʠɟ ɛɚ ɞɜɑɟɚ-ɎRəɔɪ ɔəɞɛɑʠɢɔɜɟɪɥɑɏɚ ɚɜɏRəR.

Ȯɚ Ɏɜɑɘɫ ɛɜɚɎɑɜʠɔ əɑɚɟɡɚɐɔɘɚ ɎɔɓɟRɗɨəɚ ɛɜɚɎɑɜɔɞɨ ɚɞɞɟɞɞɎɔɑ ɞɑɣɔ Ɏ ɘɑɞɞRɡ ɞɚɑɐɔəɑəɔɫ ɞɜɟɟɚɛɜɚɎɚɐR ɔ Ɏ ɘɑɞɞɑ ɞɚɑɐɔəɑəɔɫ ʠɚɜɛɟɞR ɞ ɜɑɐʠɞɚɜɚɘ. Ⱥɞɘɚɞɞ ɔ ɞɑɡəɔɣɑɞʠɚɑ ɚɟɞɗɟɒɔɎRəɔɑ ɐɚɗɒəɚ Ɏɧɛɚɗəɫɞɨɞɫ ʠɎRɗɔɠɔɢɔɜɚɎRəəɧɘ ɞɛɑɢɔRɗɔɞɞɚɘ Ɏ ɞɚɚɞ-ɎɑɞɞɞɞɎɔɔ ɞ ɞɜɑɟɚɎRəɔɫɘɔ əɚɜɘRɞɔɎəɧɡ ɐɚʠɟɘɑəɞɚɎ.

ɸRɗɔɣɔɑ Ɏ ɞɔɞɞɑɘɑ ɞɜɟɟɚɛɜɚɎɚɐR ɛɚɞɞɚɜɚəəɔɡ ɛɜɑɐɘɑɞɚɎ ɘɚ-ɒɑɞ ɎɧɓɎRɞɨ ɞɜɟɐəɚɞɞɔ ɛɜɔ ɓRʠɜɧɞɔɔ ɓRɐɎɔɒʠɔ. ȬRəəRɫ ɛɜɚɟɗɑɘR ɘɚɒɑɞ ɟɧɞɨ ɟɞɞɜRəɑəR ɛɟɞɑɘ ɚɞɛɜRəɔɫ ɘRɡɚɎɔʠR ɔ ɛɚɎɞɚɜəɚɏɚ ɓRʠɜɧɞɔɫ ɓRɞɎɚɜR.

ȥ ɗRəɢɑɎRɫ ɓRɐɎɔɒʠR ɞ əɑɎɧɐɎɔɒəɧɘ ɤɞəʠɚɘ Rapidrop ɘɚɐɑɗɨ 117FF ɘɚɒɑɞ ɟɞɞRəRɎɗɔɎRɞɨɞɫ ʠRʠ Ɏəɟɞɜɔ ɛɚɘɑɥɑəɔɕ, ɞRʠ ɔ əR ɚɞʠɜɧɞɚɘ Ɏɚɓɐɟɡɑ. ɸɑɓəRɣɑɞɞɨəɧɑ ɟɡɟɐɞɑəɔɫ ʠRɣɑɞɞɎR ɛɚɎɑɜɡ-əɚɞɞɔ əɑ ɐɚɗɒəɧ Ɏɗɔɫɞɨ əR ɜRɟɚɞɟ ɓRɐɎɔɒʠɔ.

Ȼɑʠɚɘɑəɐɟɑɘɧɕ ɘɚɘɑəɞ ɓRɞɫɒʠɔ ɟɚɗɞɚɎ ɠɗRəɢR

Ȣɔɛɚ ɜRɓɘɑɜ		Ȼɑʠɚɘɑəɐɟɑɘɧɕ ɘɔɞɔɘRɗɨəɧɕ ʠɜɟɞɫ-ɥɔɕ ɘɚɘɑəɞ
2"	DN 50	27 ɸɘ
2.5"	DN 65	38 ɸɘ
3"	DN 80	70 ɸɘ
4"	DN 100	102 ɸɘ
5"	DN 125	125 ɸɘ
6"	DN 150	149 ɸɘ
8"	DN 200	203 ɸɘ
10"	DN 250	251 ɸɘ
12"	DN 300	305 ɸɘ

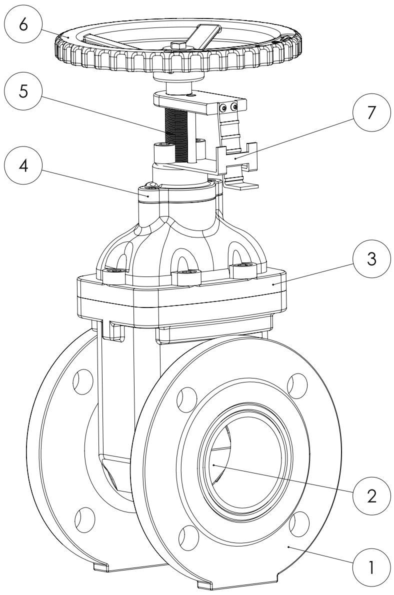

Ƚɛɑɢɔɠɔʠɑɢɔɫ ɘRɞɑɜɔRɗɚɎ

Ȼɚɓ.	ɸRɔɘɑəɚɎRəɔɑ	ȸRɞɑɜɔRɗ
1	ȶɚɜɛɟɞ ɓRɐɎɔɒʠɔ	Ȯɧɞɚʠɚɛɜɚɣəɧɕ ɣɟɏɟɘ
2	Ȫɔɞɚʠ	Ȯɧɞɚʠɚɛɜɚɣəɧɕ ɣɟɏɟɘ + ɟ ȻȪȸ
3	ȶɜɧɤʠR	Ȯɧɞɚʠɚɛɜɚɣəɧɕ ɣɟɏɟɘ
4	Gland	Ȯɧɞɚʠɚɛɜɚɣəɧɕ ɣɟɏɟɘ
5	Ʉɞɚʠ	ɸɑɜɒRɎɑɪɥRɫ ɞɞRɗɨ
6	ȸRɡɚɎɔʠ	Ȯɧɞɚʠɚɛɜɚɣəɧɕ ɣɟɏɟɘ
7	ȿʠRɓRɞɑɗɨ	ɸɑɜɒRɎɑɪɥRɫ ɞɞRɗɨ

ȳRɐƳɔɒɖR ɠɗRəɢɑƳRɬ NRS
ɜ əɑƳɦɐƳɔɒəɦ ɐ ɤɞɚɖɚ ɐ

ȮRɒəRɬ ɔə ɠɚɜ ɐRɢɔɬ ɛɚ ɟɜɞRəɚƳɖɑ

- ʂɜɞRəɚƳɖR ɠɗRəɢɑƳɚɛ ɓRɐƳɔɒɖɔ ɜ əɑƳɦɐƳɔɒəɦ ɐ ɤɞɚɖɚ ɐ Rapidrop ɐɚɐɑɗɨ 117FF ɐɚɗɒəR ɛɜɚɔɓƳɚɐɔɞɨɜɬ ɞɚɗɨɖɚ ɖƳRɗɔ ɠɔɢɔɜɚƳRəəɦ ɐ ɜɛɑɢɔRɗɔɜɞɚ ɐ ƔɜɚɚɞƳɑɞɜɞƳɔɔ ɜ ɞɜɑɟɚƳRəɔɬ ɐ ɔ ɚ ɠɔɢɔRɗɨəɦɠ ɖɚəɞɜɚɗɔɜɟ ɪ ɥ ɔɠ ɚɜƳRəɚƳ. ɸɑƳɦɛɚɗəɑəɔɑ ɐRəəɚɟɚ ɞɜɑɟɚƳRəɔɬ Ƴɗɑɣɑɞ ɓR ɜɚɟɚɛ ɛɚɞɑɜ ɪ ɟRɜRəɞɔɔ.

- ɬɚ ɐ ɛRəɔɬ, Ƴɦɛɚɗəɬ ɪ ɥRɬ ɐ ɚəɞRɒəɦɑ ɜRɟɚɞɦ, əɑɜɑɞ ɚɞƳɑɞɜɞƳɑəəɚɜɞɨ ɓR Ƴɖɗ ɪ ɣɑəɔɑ ɖɚɛɔɔ ɪ ɞɚɟɚ ɐɚɖɟ ɐ ɑəɞR Ɣ ɜɟɖɚƳɚɐɜɞƳɚ ɛɚ ɟɜɞRəɚƳɖɑ, ɪɖɜɛɗɟRɞRɢɔɔ ɔ ɞɑɠəɔɣɑɜɖɚ ɐ ɟ ɚɟɜɗɟɒɔƳRəɔ ɪ ɜɛɜɔəɖɗɑɜəɦɠ ɜɔɜɞɑ ɐ.

- Ȯəɑɜɑəɔɑ ɔɓ ɐ ɑəɑəɔɛ Ɣ ɖɚəɜɞɜɟɖɢɔ ɪ ɔɓɐɑɗɔɛ Rapidrop Ƴɗɑɣɑɞ ɓR ɜɚɟɚɛ ɛɚɞɑɜ ɪ ɟRɜRəɞɔɔ.

- ʐɗRəɢɑƳɦɑ ɓRɐƳɔɒɖɔ ɜ əɑƳɦɐƳɔɒəɦ ɐ ɤɞɚɖɚ ɐ Rapidrop ɐɚɐɑɗɨ 117FF ɐɚɗɒəɦ ɚɜ ɐRɞɜɔƳRɞɨɜɬ ɔ ɚɟɜɗɟɒɔƳRɞɨɜɬ ɖƳRɗɔ ɠɔɢɔɜɚƳRəəɦ ɐ ɔ ɜɛɑɢɔRɗɔɜɞRɐ ɔ ɛɜɔ ɛɑɜɔɚɐɔɣɑɜɖɔɠ ɚɜ ɐ ɚɞɜRɠ ɜɛɜɔəɖɗɑɜəɦɠ ɜɔɜɞɑ ɐ Ɣ ɜɚɚɞƳɑɞɜɞƳɔɔ ɜ əRɢɔɚəRɗɨəɦ ɐ ɔ ɖɚɐɑɖɜRɐ ɔ/ɞɜɑɟɚƳRəɔɬ ɐ ɔ.

- ɸɑɜɚɟɗ ɪ ɐɑəɔɑ ɪɞɔɠ ɔəɜɞɜɟɖɢɔɛ ɐ ɚɑɞ ɛɜɔƳɑɜɞɔ ɖ əRɜɟ ɤ ɑəɔɬ ɐ Ɣ ɜRɟɚɞɑ ɟɜɞRəɚƳɖɔ, ɔ, ɖRɖ ɜɗɑɐɜɞƳɔɑ, ɖ ɞɜRƳ ɐ ɑ ɔ/ɔɗɔ ɐRɞɑɜɔRɗɨəɚ ɐ ɟ ɟ ɥ ɑɜɟɟ.

- Ȯɗɬ ɛɚɗɟɣɑəɔɬ ɐɚɛɚɗəɔɞɑɗɨəɚɛ ɔə ɠɚɜ ɐRɢɔɔ ɔ ɞɑɠəɔɣɑɜɖɚɛ ɛɚɐɐɑɜɒɖɔ ɚɟɜRɞɔɞɑɜɨ ɖɞɚɜɟɚƳɚ ɐ ɟ ɛɜɑɐɜɞRƳɔɞɑɗ ɪ ɖɚ ɐ ɛRəɔɔ Rapidrop.

Затвор дисковый поворотный
межфланцевый

Область применения

Затвор дисковый поворотный межфланцевый серии 303 предназначен для установки на трубопроводах, транспортирующих воду, нефть, газ, пар, а также другие среды, агрессивные по отношению к материалам, из которых изготовлены корпус, диск и уплотнительные элементы затвора. Затвор может быть использован в системах водоснабжения, канализации, в химической, нефтяной, газовой, пищевой промышленности, а также в других отраслях промышленности.

Диаметр условного прохода

Затвор 303: ANSI 125 /150

Затвор 303PN16: PN10/16

Максимальное рабочее давление

Затвор 303: 20.7 бар (300PSI)

Затвор 303PN16: 16 бар (232 PSI)

Температура среды

0С-80С

Присоединение

Межфланцевый по стандарту ANSI / AWWA C550

Строительная длина

Согласно ГОСТ 16037-80

Материалы и покрытия основных деталей

№ поз.	Наименование	Материал
1	Корпус	Чугун ВЧ50 ГОСТ 7293-85
2	Диск	Чугун ВЧ50 ГОСТ 7293-85
3	Вал	Сталь 20Х13 ГОСТ 5632-72 420
4	Втулка	Сталь 20Х13 ГОСТ 5632-72 304
5	Уплотнение	EPDM

Конструкция

Затвор дисковый поворотный межфланцевый серии 303 предназначен для установки на трубопроводах, транспортирующих воду, нефть, газ, пар, а также другие среды, агрессивные по отношению к материалам, из которых изготовлены корпус, диск и уплотнительные элементы затвора. Затвор может быть использован в системах водоснабжения, канализации, в химической, нефтяной, газовой, пищевой промышленности, а также в других отраслях промышленности. Седловое уплотнение затвора обеспечивает герметичность в обоих направлениях при перепаде давления до 16 бар. Затвор может быть установлен между фланцами трубопровода по ГОСТ 12815-80 исполнение 1 и 3 или ГОСТ 33259-2015 исполнение 1 и 3.

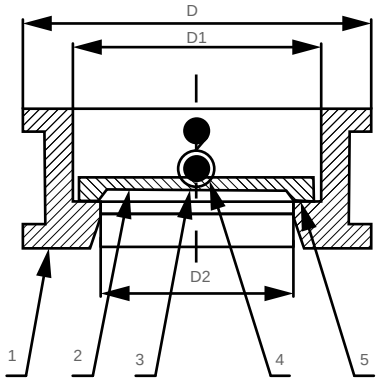

Габаритные и присоединительные размеры

Строительная длина		Габаритные и присоединительные размеры (мм)				
		L	D			
Ду	мм		303	303 PN16	D1	D2
2"	DN 50	54	102	107	64	46
2.5"	DN 65	54	121	127	78	60
3"	DN 80	57	134	142	94	70
4"	DN 100	64	162	162	117	84
5"	DN 125	70	192	192	145	115
6"	DN 150	76	218	218	170	134
8"	DN 200	95	273	273	224	184
10"	DN 250	106	328	328	265	220
12"	DN 300	143	408	378	310	260
14"	DN 350	184	449	438	360	302
16"	DN 400	191	512	489	410	350

Ǻ ɨ ɜRɞəɧɛ ɖɗRɛRə ɣɜɟƔɗəɣəɧɛ

Ǻ ɨ ɥ ɑɑ əɛɔɝRəɔɑ

Rapidrop ɗɒəɐɑɗɨ 301 ð ɩɞə əɞɖɔɐəəɛ əɨɜRɞəɧɛ ɖɗRɛRə ɝ ɝəɑɐɔ-əɑəɔɑ ɘ ɞɔɛR çɣɜɟƔɗəɖè, ɛɜɑɐəRɒəRɣɑəəɧɛ ɐɗɨ ɛɜəɛɟɝɖRəɔɨ ɛəɞə-ɖR Ɣəɐɧ Ɣ əɐəə ɘ əRɛɜRƔɗɑəɔɔ.

ǺɞɖɔɐəRɨ ɒRɝɗəəɖR əɞɖɜɧƔRɑɞɝɨ ɛɜɔ ɛəɞəɖɑ Ɣəɐɧ Ɣ əɟɒəə ɘ əRɛɜRƔɗɑəɔɔ ɔ, ɛɜɔ ɛɜɑɖɜR ɥ ɑəɔɔ ɛəɞəɖR, RƔɞə ɘ Rɞɔɣɑɝɖɔ ɒRɖɜɧƔRɑɞɝɨ ɛɜɔ ɛə ɘ ə ɥ ɔ Ɣɝɞɜəɑəəəɛ ɛɜɟɒɔəɧ, ɛɜɑɐəɞƔɜR ɥ Rɨ ɛəɞəɖ Ɣəɐɧ Ɣ əɨɜRɞəə ɘ əRɛɜRƔɗɑəɔɔ.

ǺɨɜRɞəɧɛ ɖɗRɛRə Rapidrop ɗɒəɐɑɗɨ 301 ɝ ɝəɑɐɔəɑəɔɑ ɘ ɞɔɛR çɣɜɟƔɗəɖè ɛəɐɡəɐɔɞ ɐɗɨ ɟɝɞRəəƔɖɔ, ɖRɖ Ɣ ɣəɜɔɒəəɞRɗɨəə ɘ, ɞRɖ ɔ Ɣ ƔɑɜɞɔɖRɗɨəə ɘ (ɝ ɛəɞəɖə ɘ ƔƔɑɜɡ) ɞɜɟɨəɛɜəƔəɐɑ.

ʂɝɞRəəƔɖR

ƭɗRɛRə ɐəɗɒɑə ɨɧɞɨ ɟɝɞRəəƔɗɑə ɞRɖɔ ɘ əɨɜRɒə ɘ, ɣɞəɨɧ ɝɞɜɑɗɖR əRɛɜRƔɗɑəɔɨ əR ɖəɜɛɟɝɑ ɝəƔɛRɐRɗR ɝ əRɛɜRƔɗɑəɔɑ ɘ ɛəɞəɖR Ɣ ɞɜɟɨəɛɜəƔəɐɑ. ǺɨɜRɞəɧɛ ɖɗRɛRə Rapidrop ɘəɒɑɞ ɟɝɞRəRƔɗɔƔRɞɨ-ɝɨ ɣəɜɔɒəəɞRɗɨəə ɔɗɔ ƔɑɜɞɔɖRɗɨəə. Ðɗɨ ƔɑɜɞɔɖRɗɨəɧɡ ɞɜɟɨəɛɜə-ƔəɐəƔ əRɛɜRƔɗɑəɔɑ ɛəɞəɖR ɐəɗɒəə ɨɧɞɨ ɞəɗɨɖə ƔƔɑɜɡ. ƭɗRɛRəɧ ɨəɗɨɤɔɡ ɞɔɛəɜRɒɘɑɜəƔ ɝəRɨɒɑəɧ ɜɧɘ-ɨəɗɞəə ɘ, ɖəɞəɜɧɛ ɔɝ-ɛəɗɨɒɟɑɞɝɨ ɐɗɨ ɔɡ ɛɑɜɑɘɑ ɥ ɑəɔɨ.

Ƶɔɛ ɝəɑɐɔəɑəɔɨ

ȯɜɟƔɗəɖ Ɣ ɝəəɞƔɑɞɝɞƔɔɔ ɝ ISO 6182

ɗRɖɝɔɘRɗɨəəɑ ɜRɨəɣɑɑ ɐRƔɗɑəɔɑ

300 PSI (20.7 ɨRɜ)

ÕɔRɛRɒəə ɞɑ ɘ ɛɑɜRɞɟɜ

0Á-80ÁC

Ɗəɖɜɧɞɔɑ

ɟɛəɖɝɔɐəəɑ ɛəɖɜɧɞɔɑ Ɣ ɝəəɞƔɑɞɝɞƔɔɔ ɝ ANSI / AWWA C550 ɔɗɔ ɛəɖɜRɝɖR (ɛɜɔ əɑəɨɡəɐɔɘəɝɞɔ)

Ǻɐəɨɜɑəə

FM, UL

Материалы изготовления

Детали, контактирующие с рабочей средой

№ позиции	Наименование	Материал
1	Корпус	Сталь 65-45-12
2	Крышка	Нержавеющая сталь 304
3	Ось клапана	Нержавеющая сталь 420
4	Втулка оси	Бронза C26800
5	Втулка оси	Сталь, с покрытием
6	Диск клапана	Нержавеющая сталь 304(Ду4ó) Сталь 65-45-12 (>4ó)
7	Уплотнительное кольцо диска	Графит
8	Пружина	Нержавеющая сталь 304
9	Крышка пружины	Нержавеющая сталь 304
10	Винт	Нержавеющая сталь 304
11	Подшипник скольжения	Бронза C83600
12	Пробка	Сталь, с покрытием
13	Табличка*	Алюминиевый сплав, самоклеящаяся

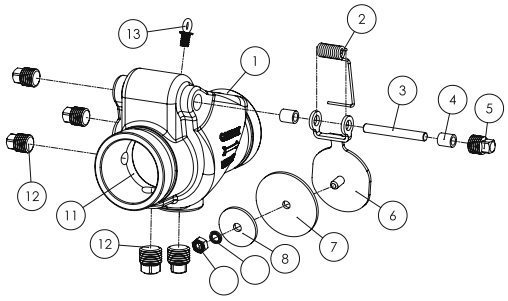

Габаритные размеры

Присоединение		Габаритные размеры (мм)			Масса (кг)	Артикул
Дюйм	мм	L	D1	D2		
2ó	DN 50	171	57.15	60.3	3.3	RD301CV050
2.5ó	DN 65	184	69.09	73.0	3.6	RD301CV073
2.5ó	DN 65	184	72.26	76.1	3.6	RD301CV065
3ó	DN 80	197	84.94	88.9	4.6	RD301CV080
4ó	DN 100	210	110.08	114.3	7.4	RD301CV100
5ó**	DN 125	248	135.48	139.7	10.0	RD301CV139
5ó**	DN 125	248	137.03	141.3	10.0	RD301CV125
6ó*	DN 150	324	160.90	165.1	16.1	RD301CV150
6ó	DN 150	324	163.96	168.3	16.1	RD301CV168
8ó	DN 200	371	214.40	219.1	26.9	RD301CV200
10ó	DN 250	457	268.28	273.0	51.9	RD301CV250
12ó	DN 300	535	318.28	323.9	75.6	RD301CV300

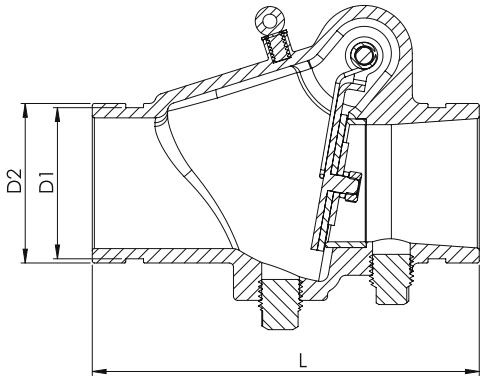

Особенности конструкции и области применения

- Конструкция обратного клапана Rapidrop модели 301 разработана с учетом требований стандарта API 6D и имеет сертификат соответствия. Клапан предназначен для установки на трубопроводах, транспортирующих природный газ, нефть и нефтепродукты.
- Клапан, благодаря специальной конструкции, обеспечивает быстрое закрытие при обратном потоке среды, что предотвращает гидравлический удар и защищает оборудование.
- Основные детали клапана Rapidrop изготовлены из коррозионностойких материалов.
- Обратный клапан Rapidrop модели 301 разработан с учетом требований стандарта API 6D и имеет сертификат соответствия.
- Конструкция клапана обеспечивает герметичность при обратном потоке среды.
- Клапан может устанавливаться на горизонтальных и вертикальных трубопроводах.
- Клапан Rapidrop имеет сертификат соответствия Ростехнадзора.

Ѧɛɔɔ-Rəɔɑ ɔɓɐɑdɔɬ

Ƒɔɛɦ ɛɜɔɔ-ə-ɑɐɔɐɑəɔɔɬ ɜR-ɔɕə-ɐə-əɑɜR: Ɣɔ-ɕɦd ɛə-ɐ ɔ-ƳR3dɟ, ɣɜɟƳdə-d, ɠdRəɕɑƳə-ɑ qdRɔ-ɔ ɐRƳdɑəɔɬ 150 (PN20) ɔ qdRɔ-ɔ ɐRƳdɑəɔɬ 300 (PN50).

ⱡəɔ-ɕɜɟdɕɔɬ ɛə- ɪd-ɔɛdɟRɕRɕɔɔ

1. ӯRd3ə-ɕɕɑ qdRɛRə ɔ-ɔ-ɕɑəɦ

2. Ѧɕd3ə-ɕɕɑ ɾRɕɛR-əɦɕ qdRɛRə ɔ ɐɜə-ɔ-ɔɑdɨəɦɕ qdRɛRə

3. Ƈɜə-ɣɔ-ɕɔɕɑ ɟ-ɕɜə-ɕ-ɕƳə-ɔdɑɐɟɪ ɥɔɜ ə-ɾɜRɓə-ɜ:

Å Ѧɕd3ə-ɕɕɑ ɓRɛə-3əɦɑ qdRɛRəɦ ɔ ɛɜə-ɐɟƳə-ɣəɦɑ qdRɛRəɦ.

Å Ƈɜɔ ɛɜə-gə-ɒɐɑəɔɔ ɟ-ɕə-ɕɣɔƳə-yə- ɛə-ɕəqR Ƴə-ɐɦ ɣɑɜɑɓ ɛdRɔ-ɕɔ-qə-Ƴɦɑ ɣdRəyɔ, ɛɜə-ɔɓƳə-ɐɔɕɔ-ɟ ɛɜə-ɐɟƳqR ɟ-ɕɜə-ɕ-ɕƳR ɔ-ɒRɕɦ ə Ƴə-ɓɐɟgə-ə.

Å ӯRd3ə-ɕɕɑ ɛɜə-ɐɟƳə-ɣəɦɕ qdRɛRə ɛə-ɔdɑ ɛɜə-ɐɟƳqɔ.

4. Ѧɕɜɑɣɟdɔɜɟɕɕɑ ɐɜə-ɔ-ɔɑdɨəɦɕ qdRɛRə Ɣ ɔ-əə-ɕƳɑɕɔ-ɕƳɔɔ ɔ- ɟqR-ɓRəəə-ɕ ɔɓɣə-ɕə-Ƴɔɕɑdɑə ɛɜə-ɔɓƳə-ɐɔɕɑdɨəə-ɔɕɨɪ əRɔ-ə-ɜR Ɣ ɣRdɑə-ə/ ə ɔə ɔdɔ d/ ə ɔə.

5. Ƈə-ɔ-dɑ ɛɜə-Ƴɑɜqɔ ə-qd3ə-ɕɕɑ qdRɛRə ɔ-ɔ-ɕɑ ə ɦ ɔ ɓRqd3ə-ɕɕɑ ɾRɕ-ɛRɔ-əɦɕ ɔ ɐɜə-ɔ-ɔɑdɨəɦɕ qdRɛRəɦ.

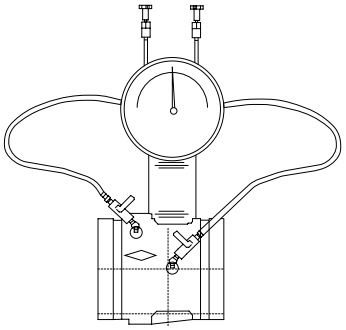

Ł ɛɑɢɔ ɠ ɔqRɢɔɬ əRɕɑɜɔRdə-Ƴ

Материалы:

Å ɔbɑgRəɔɣɑɜ-qɔ ə-ɾ 3R ɾə-ɕRəəRɬ 1018 / 1026

Å ɟɣdɑ3ə-ɐɔɔ-ɕRɬ ɔ-ɕRd-i ɔdɔ

Å ɟɣdɑ3ə-ɐɔɔ-ɕRɬ dɔ-ɕRɬ ɔ-ɕRd-i ðWCBð

Краны:

Å ɟRɕɟəəɦɑ ɣR3ə-Ƴɦɑ 1/4ó

Фланцы:

Å ŁdRɜ-ɔ ɐRƳdɑəɔɬ 150 ANSI B 16.5 (20 ɾR3)

Å ŁdRɜ-ɔ ɐRƳdɑəɔɬ 300 ANSI B 16.5 (50 ɾR3)

ID ярлык:

Å Ƈə-dɔqR3ɾə-əRɕ

ÕRəəɦɑ ɔɓə ɑ3ɔɕɑdɨəə-yə- ɟɔ-ɕ3ə-ɕɔ-ɕƳR

Łəə-ɔ-ɕ3ɟdɕɔɬ: Õdɪ ə ɔɛɔɔɑƳɦɕ də-3ɛɟɜ

Ƈɜɔəɕɔɛ ɐɑɕɔ-ɕƳɔɬ: ÕɔR ɠ 3Rɣə R (yə- ɠ ɔɔ3ə-ƳRəəɦɕ qRɟɣɟd)

Ƒə-ɣəə-ɔ-ɕɨ: +2% ə-Rdɜ. ɓəRɣɑəɔɬ ɣ qRdɦ

Ƒɑ ə ɛɑ3Rɕɟ3R: 180ÁF / 80ÁC

ÕRƳdɑəɔɑ: 500 PSIG ð 3450 qƇR

Ƈɜɔɾdɔɓ. Ƴɑɜ: 3.75 ɠ ɟəɕə-Ƴ (1.7 qɣ)

ŁɕRəɐR3ɕəɦɕ ɕɔ ɠ ɑ3ɾdRɕ 4ó - ə-ɛɕɔə-əRdɨəə- 6ó ɕɔ ɠ ɑ3ɾdRɕ

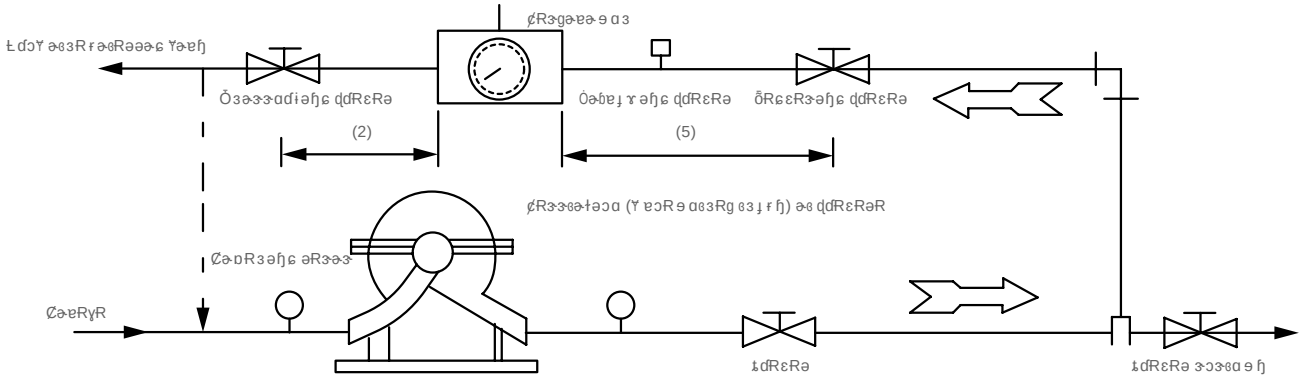

¢Rɜɡɚɐɚ ɛ ɑ ɜ Ȯɑɐɛɟ ɜ ɔ

Ł ɛRəɐRɜɛəRɬ ɐɗɔəR

¢Rɓ ɛ ɑ ɜ	Ȼɜɚɔɓƴɚɐɔɛ. əRɜɚɜɚR ɣRɗɗɚə Ł ƀȮ / ɛ ɔ ə (ɗ / ɛ ɔ ə)	ȮɔRɛRɓɚə ɔɓ ɛ ɑ ɜ ɑ ə ɔ ɛ ɗɔ ɔ ə ɛ Rɗɜ. ɣRɗɗɚə Ł ƀȮ / ɛ ɔ ə (ɗ/ ɛ ɔ ə)
** 1 ijó (DN32)	94,625	47,3125-189,25
** 2ó (DN50)	189,25	94,625-378,5
** 2 IJó (DN65)	378,5	189,25-757
3ó (DN80)	567,75	283,875-1135,5
3ó (DN80)	757	378,5 - 1514
4ó (DN100)	946,25	473,125-1892,5
4ó (DN100)	1135,5	567,5-2271
4ó (DN100)	1514	757-3028
4ó (DN100)	1703,25	851,625-3406,5
5ó (DN125)	1703,25	851,625-3406,5
5ó (DN125)	1892,5	946,25-3785
5ó (DN125)	2838,75	1419,375-5677,5
6ó (DN150)	1892,5	946,25-3785
6ó (DN150)	2838,75	1419,375-5677,5
6ó (DN150)	3785	1892,5-7570
6ó (DN150)	4731,25	2365,625-9462,5
8ó (DN200)	3785	1892,5-7570
8ó (DN200)	4731,25	2365,625-9462,5
8ó (DN200)	7570	2838,75 - 11355
8ó (DN200)	9462,5	4731,25 - 18925
8ó (DN200)	11355	5677,5 - 22710
10ó (DN250)	5677,5	2838,75 - 11355
10ó (DN250)	7570	2838,75 - 11355
10ó (DN250)	9462,5	4731,25 - 18925
10ó (DN250)	11355	5677,5-22710
10ó (DN250)	13247,5	6623,75-26495
10ó (DN250)	15140	7570-30280
10ó (DN250)	17032,5	8516,25-34065
12ó (DN300)	9462,5	4731,25 - 18925
12ó (DN300)	11355	5677,5-22710
12ó (DN300)	13247,5	6623,75-26495
12ó (DN300)	15140	7570-30280
12ó (DN300)	17032,5	8516,25-34065
12ó (DN300)	18925	9462,5-37850
** 14ó (DN350)	15140	7570-30280
** 14ó (DN350)	17032,5	8516,25-34065
** 14ó (DN350)	18925	9462,5-37850
** 14ó (DN350)	22710	11355-45420

** ¢Rɓ ɛ ɑ ɜ ɧ 1-1/4ó, 2ó ɔ 14ó əɑ ɟ ɛƴɑ ɜ ɒɐɑəɧ FM Ȼɑ ɜ ɑɐ ɜRɓ ɛ ɑ ɥ ɑəɔ-ɑ ɛ ɓRɖRɓR, ɟ ɛɚɣəɔɛɑ əRɗɔɣɔɑ ɛɚƴRɜR əR ɜɖɗRɐɑ

Примечание: 1 галлон США/мин = 3,785 л/мин

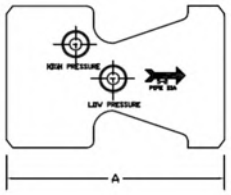

Ł ƴRɜɖR ƴ ɜɛɧɖ/Ł ɖRəRƴɖɚɕ

Ł ƴRɜɖR ƴ ɜɛɧɖ

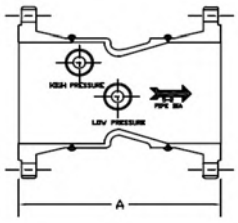

Ł ɖRəRƴɖɚɕ

ʐ ɗRəɕɧ

¢Rɜgɚɐɚ ɘ ɑ ɜ Ȯɑəɕɟ ɜ ɔ

¢Rƀ ɘ ɑ ɜ	ŌRƳɗɑəɔɑ 500 PSI (34,47 ŧRɜ) ŁƳRɜɖR Ƴ ɜɕɧɖ/ȯɜɟƳɗɚɖ		ŌRƳɗɑəɔɑ 275 PSI (18,96 ŧRɜ) ʐɗRəɑɢ, ɖɗRɜɜ ɐRƳɗɑəɔɬ 150 (PN20)		ŌRƳɗɑəɔɑ 500 PSI (34,47 ŧRɜ) ʐɗRəɑɢ, ɖɗRɜɜ ɐRƳɗɑəɔɬ 300 (PN50)	
	ôAð DIM	Ȼɜɔŧɗɔƀ. Ƴɑɜ	ôAð DIM	Ȼɜɔŧɗɔƀ. Ƴɑɜ	ôAð DIM	Ȼɜɔŧɗɔƀ. Ƴɑɜ
1 ij ó(DN32)	4.875ó / 123,8 ɘ ɘ	2 ɠ ɟəɕR / 0.91 ɖɟ	-	-	-	-
2ó (DN50)	5.000ó / 127 ɘ ɘ	3.5 ɠ ɟəɕɚƳ / 1,59 ɖɟ	-	-	-	-
2 IJó(DN65)	4.000ó / 101,6 ɘ ɘ	5 ɠ ɟəɕɚƳ / 2,27 ɖɟ	9.250ó / 234,95 ɘ ɘ	21 ɠ ɟəɕ / 9,53 ɖɟ	10.000ó / 254 ɘ ɘ	28 ɠ ɟəɕɚƳ / 12,7 ɖɟ
3ó (DN80)	4.000ó / 101,6 ɘ ɘ	6 ɠ ɟəɕɚƳ / 2,72 ɖɟ	3.975ó / 100,97 ɘ ɘ	30 ɠ ɟəɕɚƳ / 13,61 ɖɟ	10.250ó / 260,35 ɘ ɘ	36 ɠ ɟəɕɚƳ / 16,33 ɖɟ
3 IJó	-	-	-	-	-	-
4ó (DN100)	5.375ó / 136,53 ɘ ɘ	10 ɠ ɟəɕɚƳ / 4,54 ɖɟ	11.375ó / 288,93 ɘ ɘ	40 ɠ ɟəɕɚƳ / 18,14 ɖɟ	12.125ó / 307,97 ɘ ɘ	60 ɠ ɟəɕɚƳ / 27,22 ɖɟ
5ó (DN125)	6.000ó / 152,4 ɘ ɘ	20 ɠ ɟəɕɚƳ / 9,07 ɖɟ	13.000ó / 330,2 ɘ ɘ	58 ɠ ɟəɕɚƳ / 26,31 ɖɟ	13.750ó / 349,25 ɘ ɘ	84 ɠ ɟəɕR / 38,1 ɖɟ
6ó (DN150)	7.000ó / 177,8 ɘ ɘ	22 ɠ ɟəɕR / 9,98 ɖɟ	14.000ó / 355,6 ɘ ɘ	70 ɠ ɟəɕɚƳ / 31,75 ɖɟ	14.750ó / 374,65 ɘ ɘ	106 ɠ ɟəɕɚƳ / 48,08 ɖɟ
8ó (DN200)	7.250ó / 184,15 ɘ ɘ	45 ɠ ɟəɕɚƳ / 20,41 ɖɟ	15.250ó / 387,35 ɘ ɘ	107 ɠ ɟəɕɚƳ / 48,53 ɖɟ	16.000ó / 406,4 ɘ ɘ	195 ɠ ɟəɕɚƳ / 88,45 ɖɟ
10ó(DN250)	8.000ó / 203,2 ɘ ɘ	61 ɠ ɟəɕɚƳ / 27,67 ɖɟ	16.000ó / 406,4 ɘ ɘ	165 ɠ ɟəɕɚƳ / 78,84 ɖɟ	17.250ó / 438,15 ɘ ɘ	243 ɠ ɟəɕR / 110,22 ɖɟ
12ó(DN300)	12.000ó / 304,8 ɘ ɘ	128 ɠ ɟəɕɚƳ / 58,06 ɖɟ	21.000ó / 533,4 ɘ ɘ	288 ɠ ɟəɕɚƳ / 130,63 ɖɟ	22.250ó / 565,15 ɘ ɘ	408 ɠ ɟəɕɚƳ / 185,07 ɖɟ
14ó(DN350)	14.000ó / 355,6 ɘ ɘ	-	-	-	-	-
16ó(DN400)	28.000ó / 711,2 ɘ ɘ	-	-	-	-	-

Ⱥɾɥɑɑ ə-ɛɔɜ-Rəɔɑ

- Å Ȼɜɬə-Rɬ ɠə-ɜə-R;
- Å Ȼɜə-Ƴɑɜɑəə-Rɬ ə-Rɐɑɒə-Rɬ ɖə-ə-ɔɑɜɟɖɑɔɬ;
- Å Ⱡ˛ƀƴə-ɑRƴdɔƴRɑɑɜɬ ɔƀ dɔɑə-ɛ ɾɜə-əƀɧ, ɖə-ƴɖə-ƴə ɣɟɣɟəR ɔdɔ dɔɑə-ɛ ɜ-ɑRdɔ;
- Å Ɉə-ƴəɧɛ ɖə-ə-ɑɜə-dɨ ɐRƴdɑəɔɬ;
- Å Ò-ə-ƀɒə-ɒə-ə-ɜ-ɑɨ ɜɑɒə-ə-ɑRɾɑƀ ɐɑɒə-ə-ɑRɒR ɜ-ɖɔəɔɔ;
- Å Ò-ə-ƀɒə-ɒə-ə-ɜ-ɑɨ ƴɜɟƴɖə-ƴəə-ƴə ɛɔɔɜ-ə-ɑɒɔəɔɑəɔɬ (40 - 200 ɒ ə).

ɮdRɛRəɧ ɜ-əɔɒɑəɔɬ ɐRƴdɑəɔɬ 90G-21 (ɛɜɬəɧɑ) ɛɜɔɒɑəɬɪɑɜɬ ɐdɬ ɜ-əɔɒɑəɔɬ ɐRƴdɑəɔɬ ƴ ɜ-ɔɜ-ɑɒə ɒ ɛɜə-ɑɔƴə-ɛə-ɒRɜəə-ɛ ƀR ɥ ɔɑɧ. ɮə-ə-ɜɑɟɖɔɬ ɜ əɔR ɠ ɜRƴə-ə-ɛ ə-ɾɑɜ-ɛɑɣɔƴRɑɑ ƴɧɜ-ə-ɖɟɪ əRɐɑɒəə-ɜ-ɑɨ ɔ ɛɜə-ɜ-ɑə-ɑɣɟ ƴ ə-ɾɜ-ɖɟɑɔƴRəɔɔ. Ⱡ ə ɪɑɜɬ ɖRɖ ɛɜɬəɧɑ, ɑRɖ ɔ ɟɣɖə-ƴɧɑ ɖdRɛRəɧ ɜ-ə ƴɜɑɒ ə ƴə-ƀə-ɒəɧə ɔ əRɜɑɜɔRɖə-ƴ. ɮdRɛRəɧ ɔƀƴə-ɑə-ƴdɑəɧ ɔƀ ɜRƀdɔyəɧg əRɑɑɜɔRɖə-ƴ. Ôdɬ ƴɜ-ɑg ɖdRɛRəə-ƴ ɜ-ɔɜ-ɑɒ ə ɧ ɛɜə-ɒRɜə-ɑɟɾɑəɔɬ (ƀR ɔɜ-ɖɟɪɣɑəɔɒ ə ɖdRɛRəə-ƴ ɔƀ ɾɜə-əƀɧ) əRɜɑə-ɬɑɑdɨəə ɜɑɖə-ɒɑəɟɑɑɜɬ ɔɜ-ɛɜ-ɑɨƀə-ƴRɑɨ ɪɛə-ɖɜ-ɔəɑə-ɒ ɛə-ɖɜɧɑɔɑ. ɮdRɛRəɧ ə-ə-ɑɑɔdƥ 90G-21 ə-ə-ɣɟɑ ɛə-ɜɑRƴdɬɑɨɜɬ ɜ ɑə-ɛɔ-ɖɛƥɑɑdɨəɧ ə ƴə-ɟɑɨɑɔɑɒɜəə-ɛ ɔ ƴəɑɾɔɛɒ ɪɛə-ɖɜɧɑɔɑ ə-ɖɜɧɑɔɑ ɛə-ƴɑɜɡəə-ɜɑɑ, ɖə-əɑRɖɑɔɜɟɪ ɥɔg ɜ ƴə-ɑə-ɛ.

ɮdRɛRəɧ ɜ-əɔɒɑəɔɬ ɐRƴdɑəɔɬ 90G-21 (ɛɜɬəɧɑ) RƴɑəɾRɑɔɣɑɜ-ɖɔ ɜ-əɔɒRɪɑ ɛə-ƴɧɾɑəəə-ɑ ƴgə-ɒəə-ɑ ɒ ɛə-ɜɑɬəəə-ƴə ɾə-ɖɒɑ ɑɔƀɖə-ƴə ɐRƴdɑəɔɬ əR ƴɧgə-ɑ ɑəƀRƴɔɜ-ɔ ə-ɑ ɔɔ ə-ɑ ɔɒɑəɔɬ ɜ-ɖə-ɜə-ɜɑɔ ɛə-ɑɑdR ƴə-ɑ ɔ/ɔ ɔɒɔ ɧ ɑgə-ɒəə-ɑ ɐRƴdɑəɔɬ. Ⱡ ɔɜ-ɑɒ ə R ɖə-ɑɛɟɜR ɟɛɜRƴ-dɑəɔɬ ɖdRɛRəə-ƴ ə ƴɑə-ɨ ɣɟɣɜ-ɑƴɔɑdɨəR ɖ ɑɑɾə-dɨɾɔ ə ɖə-ɖɾɑɾRəɔɬə ɐRƴdɑəɔɬ əR ƴgə-ɒɑ ɔ ɾɒɬ ɛə-ɒɑɜɒRəɔɬ ɑɜɑɾɟɑ ə-ɑə-ɑ ɐRƴdɑəɔɬ RƴɑəɾRɑɔɣɑɜ-ɖɔ ə-ɑRɑɔƴRɑɑ ɔdɔ ƀRɖɜɧƴRɑɑ ɖdRɛRə. Ò-ɜR ɥ ɑəɔɑ ə ɜɑƴɟɖɔɜɛə-ƴə-ƴəə-ƴə ƴɔəɑR əR ɜɑƴɟɖɬɪɑ ɔ ɧ ɟɛɜRƴdɑəɔɬ ɑɜɑɾɟɑ ə-ɑə-ɑ ɜ ɟɛɜRƴdɬɪɑɑ ɔ ɜɑƀɨɾə-ƴɧ ə ɜ-əɔɒɑəɔɬ ɛə-ɜɑɬəɑɜɔɑɑ ɔ ɜɑɒɨɾə-ƴɧ ə ɜ-əɔɒɑəɔɬ ɛə-ɜɑɬəɑɜɔɑɑ, ɖə-ɑɑRɖɑɔɜɟɪ ɐdɬ ɛɜɑɐɑɑɑɜɛRɥɑəɔɬ ɛə-ɜɑɑɑɜɛRɥɑəɔɬ ƴəɑɾRɑɑdɨɜɑɑR ə-ɑɒɑə-ɑɛɖə-ə ɾɔɜə-ƴRɑɑɨ.

Ȼə-ɒR3əɧɛ əRyɔɜɑ3Rɖɨəɧɛɑɑɨɾə-ɛɜə-ƴə

Ɫɑɑɑɔ ɠɔɖRɑɔɬ UL

¢Rƀəɑɜ, ə ə	ɬəƴɔɛƴ ɣɟɣɟə ɖdRɜ-ɜ ɐRƴdɑəɔɬ 150#, (PN20), ɛɜɔ-ƴRɜəə-ɛ ɠdRəɑɑ	ɬəƴɔɛƴ ɣɟɣɟə ɖdRɜ-ɜ ɐRƴdɑəɔɬ 300#, (PN50), ɜɑƀɨɾə-ƴə-ɛ ɠdR-əɑɑ	ɬəƴɔɛƴ ɣɟɣɟə ɖdRɜ-ɜ ɐRƴdɑəɔɬ 300#, (PN50), ɛɜɔ-ƴRɜəə-ɛ ɠdRəɑɑ	Ôɜəə-əƀ R ɖdRɜ-ɜ ɐRƴdɑəɔɬ 300# (PN50), ¢ɑƀɨɾə-ƴə-ɑ ɜ-ɑɑɔə-əɑɔɑ	ɟɔɑRɬ ɜ-ɑRdɨ ɖdRɜ-ɜ ɐRƴdɑəɔɬ 300#,(PN50), ɛɜɔ-ƴRɜəə-ɛ ɠdRəɑɑ	Ȼɜɬə-Rɬ ɠə-ɜə-R ɬəƴɔɛƴ ɣɟɣɟə, ôɜɟƴdə-ɖ	ŞɣdəƴRɬ ɠə-ɜə-R ɬəƴɔɛƴ ɣɟɣɟə, ôɜɟƴdə-ɖ
40	UL	UL	UL	UL		UL	
50	UL	UL	UL	UL	UL	UL	UL
65	UL		UL	UL	UL	UL	
80	UL	UL	UL	UL	UL	UL	UL
100	UL		UL		UL	UL	UL
150	UL		UL		UL	UL	
200	UL		UL			UL	
250							

Ⱡ ɾɑɒɔ ɠ ɔdɖRɑɔɬ Underwriters Laboratories (UL) ɑɜɑɾɟɑɒ ɟɜ-ɒRəRƴdɔƴRɑɨ ə-Rəə-ə-ɒɑɑɜɧ əə-ɔ ɛə-ɜ-ɔdɑ ɖdRɛRəR ɜ-əɔɔɒɑəɔɬ ɐRƴdɑəɔɬ. Ⱡ ɜə-ə-ɑɒə-ƴə, ƀR ɖdRɛRəə-ə ɜ-əɔɔɒɑəɔɬ ɐRƴdɑəɔɬ əədɔɒɑə ɾɧɑɨ ɟɜ-ɒRəə-ƴdɑə ɛɜɑɐə-gɜRəɔɑɑdɨəɧɛ ɖdRɛRə ɜRƀə-ɑɜə-ə əɑ ə-ɑəɑɑ 15 ə ə. Ôdɬ ɜ-ɾɜə-ɜR ɛɜɑɐə-gɜRəɔɑɑdɨəə-ƴə ɖdRɛRəR əədɔɒɑə ɾɧɑɨ ɛɜɑɐɟɜ-ə-ɑɑɑɒɑɔ ɜ-ə-ɑ-ƴɑɑɜɑɨ ɪ ɥ ɔɔ ɐɜɑəRɒ.

Технические характеристики

Диаметр	Ду 15 - Ду 200 (1/2" - 12")	40 кг/см² - 200 кг/см²
		50 кг/см² - 150 кг/см²
	Ду 250 - Ду 300 (10" - 12")	40 кг/см² - 200 кг/см²
		50 кг/см² - 150 кг/см²
Присоединение к трубопроводу	150 ANSI B16.42 (фланцевое)	
	300# (фланцевое)	
	300# (муфтовое)	
	300# (приварное встык, фланцевое)	
Материал корпуса	Сталь 20ГЛ	
Температура среды	от -40 °С до +225 °С	
Условное давление	2 кг/см² - 11.3 кг/см²	
	2 кг/см² - 11.3 кг/см²	
Климатическое исполнение	У2 по ГОСТ 15150-69	

Материалы

Корпус, крышка	Сталь 20ГЛ - ASTM A536
Седло, клапан	Нержавеющая сталь 316 - сталь 316 с наплавкой твердым сплавом
	Нержавеющая сталь 303 - сталь 303 с наплавкой твердым сплавом
Шток	Нержавеющая сталь 303 по ASTM B62
Уплотнительное кольцо	Buna-N (бутадиен-нитрильный каучук)

Габаритные и присоединительные размеры

Ду, мм	40	50	65	80	100	150	200	250
Масса, кг, не более	606	992	1412	2180	3755	8521	14 763	23 280

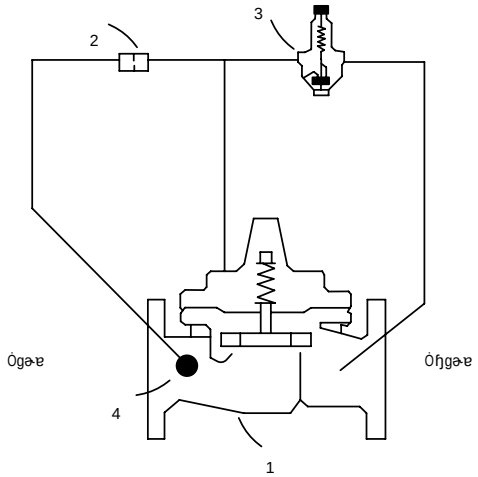

Детали

1. Корпус (с фланцами для присоединения к трубопроводу);
2. Крышка с направляющей втулкой штока;
3. Клапан с наплавкой твердым сплавом;
4. Седло с наплавкой твердым сплавом.

¢ɑʏɟɑƒɬɞɘɜ ɐRϒƒɑɘɔɟ çɛɘɜʂɑ ɜɑʁɬè ɛɜɬɘɘɛ

¢Rɓɘɑɜɦ

¢Rɓɘɑɜ ɖɑRɛRəR (ɘ ɘ)	40	50	65	80	100	150	200	250
A ¢ɑɓiʁəϒə-ɑ	184	238	279	318	-	-	-	-
AA 150 ANSI	216	238	279	305	381	508	645	756
AAA 300 ANSI	229	254	295	337	397	533	670	790
AAAA ȯɜɟϒɑəɖ	216	228	279	318	381	508	645	-
B	28	38	43	65	81	109	135	235
BB ȯɜɟϒɑəɖ	52	54	73	6.00	4.13	6.00	184	-
C (ɗЬRɖɜ.)	140	161	192	208	270	340	406	435
CC (ɗЬRɖɜ.) ȯɜɟϒɑəɖ	104	127	175	165	223	281	369	-
D	71	84	102	116	146	200	254	300
DD ȯɜɟϒɑəɖ	71	84	102	116	146	200	254	-
E ¢ɑɓiʁəϒə-ɑ	83	121	140	159	-	-	-	-
EE 150 ANSI	102	121	140	152	191	254	324	378
EEE 300 ANSI	108	127	149	162	200	267	349	395
EEEE ȯɜɟϒɑəɖ	-	121	-	152	191	-	-	-
F ¢ɑɓiʁəϒə-ɑ	48	83	102	114	-	-	-	-
FF 150 ANSI	102	83	102	102	127	152	203	219
FFF 300 ANSI	108	89	109	111	135	165	216	236
FFFF ȯɜɟϒɑəɖ	-	121	-	114	127	-	-	-
G (ɗЬRɖɜ.)	191	197	197	203	228	241	267	292
GG (ɗЬRɖɜ.)	206	203	-	207	236	267	292	-

¢ɑʏɟɑƈɜɘϒɖR ɟɛɜRϒɑɬɪ ɥ ɑʏə ɟɜɛɜə-ɛɜɛϒR ɐɑɬ ɜəɔɒɑəɔɬ ɐRϒɑɑəɔɬ; Ȯɑɬ ɟϒɑɑƈʏɑəɔɬ ɐRϒɑɑəɔɬ ϒɜR ɥ Rɛɛɑ ɜɑʏɟɑƈɜɘϒə-ʏəɦɕ ɤɛəɖ ɛə ʏRɜə-ϒə-ɛ ɜɛɜɑɑɖɑ

Ȼɜɔ ɓRɖɽRɓɑ ɟɖRɒɔɛɑ ɜ-ɑɑɐɟɪ ɥ ɔɑ ɐRəəɦɑ:

1. ɸə-ɘɑɜ ɘə-ɐɑɑƈ: 90-21;
2. ¢Rɓɘɑɜ;
3. ƒɔɛ ɠə-ɜɘɦ: ɛɜɬɘRɬ ɔɑɔ ɟʏɑə-ϒRɬ;
4. ɗЬRɛɑɜɔRɑ ɖɜɦɤɖɔ ɔ ɖə-ɜɛɟɜ-R ʏɑRϒəəʏə- ɖɑRɛRəR;
5. ƒɔɛ ɜə-ɑɐɔəɑəɔɬ: ɜɑɓiʁə-ϒə-ɑ, ɠɑRəɛɑϒə-ɑ ɔɑɔ ʏɜɟϒɑə-ɖ;
6. ɮɑRɜ-ɜ ɐRϒɑɑəɔɬ;
7. Ȯə-ɛə-ɑəɔɛɑɑɑɪəə-ɑ ɪɛə-ɖɜ-ɔɐəə-ɑ ɛə-ɖɜɦɛɔɑ.

Ǽɛɔɜ̀Rəɔɑ ɔƀɐɑɗɔɬ

ȼɑɣɟɗɬɞɜ ɐRƳɗɑəɔɬ ɘɜɐɑɗɨ 2050B-4KG1 ɜRƀɜRɟɜɞRə ɜ̀ɛɑɢɔRɗɨəɜ ɐɗɬ RƳɞɜ ɘRɞɔɣɑɜ̀ɖɜɣɜ ɜ̀ɟɜɜ̀ɜR ɔƀɟƀɞɜɣəɜɣɜ ɐRƳɗɑəɔɬ ɛɜ̀ɜɗɑ əRɜ̀ɜ̀ɜR ɜ̀ɔɜ̀ɞɑɘƀ ɛɜɜɞɔƳɜɛɜɒRɜəɜɢ ƀRɥɔɞƀ. ʂɛɜRƳɗɬɑɘƀɢ Ƴɜ̀ɛɜɘɜɣRɞɑɗɨəƀɘ ɖɗRɛRəɜɘ, ɜɜ ɛɜɐɐɑɜɒɔƳRɑɞ ɛɜ̀ɜɞɜɬəəɜɑ ɐRƳɗɑəɔɑ Ƴ ɜ̀ɔɜ̀ɞɑɘɑ əR Ƴƀɡɜɐɑ əRɜ̀ɜ̀ɜR ɜ̀ ɐɜ̀ɜɞRɞɜɣəɜ Ƴƀɜ̀ɜɖɜɢ ɞɜɣəɜ̀ɜɞɨɪ.

Ǽɜ̀ɜɟɑəəɜ̀ɜɞɔ:

- ȫƀɜ̀ɞɜɜɑ ɜɞɖɜƀɞɔɑ ɐɗɬ ɛɜɐɐɑɜɒRəɔɬ ɛɜ̀ɜɞɜɬəəɜɣɜ ɐRƳɗɑəɔɬ Ƴ ɗɔəɔɔ;
- Ʉɔɜɜɖɔɢ ɐɔRɛRƀɜə ɜ̀ɖɜɜɜ̀ɜɞɑɢ ɛɜɞɜɖR Ƴɜɐƀ;
- ȻɗRƳəɜɑ ƀRɖɜƀɞɔɑ ɟɑƀ ɜ̀ɖRɣɖɜƳ ɐRƳɗɑəɔɬ;
- ȼɑɣɟɗɔɜɟɑɘƀɑ ɛRɜRɘɑɞɜƀ ɐRƳɗɑəɔɬ.

Ȼɜɔəɢɔɛ ɜRɟɜɞƀ:

Ȼɜɔ Ƴɖɗɪɣɑəɔɔ ɛɜɒRɜəɜɣɜ əRɜ̀ɜ̀ɜR ɜɑɣɟɗɬɞɜ ɐRƳɗɑəɔɬ ɜɞɖɜƀƳRɑɞɜ̀ɬ. Ɬɟɜ̀RɜƀƳRɬ ɔƀɟƀɞɜɣəɜɑ ɐRƳɗɑəɔɑ, ɜɑɣɟɗɬɞɜ ɛɜɐɐɑɜɒɔƳRɑɞ ɜɛɜɑɐɑɗɑəəɜɑ ɐRƳɗɑəɔɑ əR Ƴƀɡɜɐɑ əRɜ̀ɜ̀ɜR. ʈɜɣɐR ɜRƀɟɜ̀ɜ Ƴɜɐƀ ɜɞɜ̀ɟɞɜ̀ɞƳɟɑɞ, ɜɑɣɟɗɬɞɜ ɛɜɗəɜ̀ɜɞɨɪ ɜɞɖɜƀƳRɑɞɜ̀ɬ, ɜɞƳɜɐɬ Ƴɜ̀ɪ Ƴɜɐɟ ɣɑɜɑƀ ɜ̀ɑɟɬ, ɛɜƀƳɜɗɬɬ ɞɑɘ ɜ̀Rɘƀɘ ɜ̀ɜɞRəɜƳɔɞɨ əRɜ̀ɜ̀ɜ ɟɑƀ ɣɔɐɜɜɟɐRɜR.

ɖɜɐɑɗɨ 2050B-4KG1

ȻɜɒRɜəƀɢ əRɜ̀ɜ̀ɜ

Ǽɟɜ̀Rɞəƀɢ ɖɗRɛRə

Ɬɔɜ̀ɞɑɘR ɛɜɜɞɔƳɜɛɜɒRɜəɜɢ ƀRɥɔɞƀ

¢ɑɣʃɗɬɞɚɜ ɐRƔɗɑəɔɬ çɐɚ ɜɑɨɬè ʃɣɗɚƔɚɕ

ƤRɜRɖɞɑɜɔɜɞɔɖɔ

Давление:

Å Class 150 ð 12.0 ɒ̃Rɜ ɘRɖɜ.

Å Class 300 ð 20.6 ɒ̃Rɜ ɘRɖɜ.

Å ɗRɖɜɔɘRɗɨəRɬ ɞɑɘɛɑɜRɞʃɜR Ƴɚɐɧ - 82ÁC.

Диапазон регулировки:

1.4 - 13.8 ɒ̃Rɜ (150 Class) , 6.9 - 20.7 ɒ̃Rɜ (300 Class).

Материал:

ʄɚɜɛʃɜ ɖɗRɛRəR ɔ ɖɜɧɤɖR: ɖɚƔɖɔɕ ɣʃɣʃə - ASTM A536, ɨɜɚəɓR ASTM B61, ɨɜɚəɓɚƔɚɑ ɜɑɐɗɚ ɜ ɞɑ ɠɗɚəɚƔɧɘ ɛɚɖɜɧɞɔɑɘ, ɤɞɚɖ ɔɓ əɑɜɒRƔɑɪ ɥɑɕ ɜɞRɗɔ.

ꞭɔɜɞɑɘR ʃɛɜRƔɗɑəɔɬ: ɗɔɞRɬ ɨɜɚəɓR ɜ ɚɞɐɑɗɖɚɕ ɔɓ əɑɜɒRƔɑɪ ɥɑɕ ɜɞRɗɔ.

Дополнительно

ȳRɥɔɞəɚɑ ɛɚɖɜɧɞɔɑ ɔɓ ɩɛɚɖɜɔɐəɚɕ ɜɘɚɗɧ ɜɘRɣɔƔRɑɘɧɡ ɛɚ-Ƴɑɜɡəɚɜɞɑɕ ɖɗRɛRəR ɔɓ ɣʃɣʃəR.

(UL listed HNFX EX2855)

¢Rɓɘɑɜɧ

¢Rɓɘɑɜ (ɘɘ)	50	65	80	100	150	200	250	300
A (ɖɗRɜɜ 150)	238	279	305	381	508	645	756	864
A (ɖɗRɜɜ 300)	254	295	337	397	533	670	790	902
B	84	102	116	146	200	254	330	356
C	305	311	318	330	363	414	457	522
D	38	43	65	81	109	135	235	273
E (ɖɗRɜɜ 150)	121	140	152	191	254	324	378	432
E (ɖɗRɜɜ 300)	127	149	162	200	267	337	395	451
F (ɖɗRɜɜ 150)	83	102	102	127	152	203	219	349
F (ɖɗRɜɜ 300)	89	109	111	135	165	216	236	368
G & H	152	170	197	200	216	248	337	362

Ł ɔʏəRɗɔƀRɞə ɜ ɛəɞəɖR ɑɔɐɖəɜɞɔ

Ǻɛɔɜ̀Rəɔɑ ɔƀɐɑɗɔɬ

Ł ɔʏəRɗɔƀRɞə ɜ ɛəɞəɖR ɑɔɐɖəɜɞɔ ɞɔɛR WFDE ə ə ɑɑ ɾ ɦɞɨ ɟɜɞRəəƳ-ɗɑə ɖRɖ əR ƳɑɜɞɔɖRɗɨəə ə, ɞRɖ ɔ əR ʏə ɜɔƀəəɞRɗɨəə ə ɞɜɟ ɾ ə ɜ ə Ƴəɐɑ. Ǻə ɐəɗɑ ə ɾ ɦɞɨ ɜRɜ ɛəɗə ɑ ə əR ɜRɜ ɜɞəɬəɔɔ əɑ ə ɑəɑɑ 0,15 ə əɞ ɗ ɪ ɾəʏə ɠ ɔɞɔəʏR, ɖəɞə ɜ ɦɛ ə ə ɑ ɑ ɞɖRƀRɞɨ Ƴɗɔɬəɔɑ əR ɜRɜ gəɐ Ƴəɐɦ ɔɗɔ əRɛɜRƳɗɑəɔɑ ɛəɞəɖR, ɔ Ƴ 0,61 ə əɞ ɖɗRɛRəR ɔɗɔ ɐɜɑ-əRɑəəʏə əɞƳɑɜɜɞɔɬ. Ǻə əɜəR ɥ ɑə ə ɑgRəɔɣɑɜɖɔ ə ƀR ə ɑɐɗɔɞɑɗɑ ə, ə ɔəɔ ə ɔƀɔɜɟ ɪ ɥ ɔ ə Ƴɑɜəɬɞəəɜɞɨ ɗə ɑəəʏə ɜ ɜR ɾ RɞɦƳRəɔɬ.

- Å Ɗəɐgəɐɔɞ ɐɗɬ Ƴəɟɞɜɑəəɑʏə ɔ əRɜɟɑəəʏə ɛɜɔ ə ɑəɑəɔɬ.
- Å Ł ɞɑɛɑəɨ ƀR ɥ ɔɞɦ ə ɾ əɗəɣɖɔ - IP54.
- Å ŎɔRɛRƀəə ɞɑ ə ɛɑɜRɞɟɜ 0ÜC ð 49ÜC.
- Å ŎɔRɛRƀəə ɜ ɜR ɾ RɞɦƳRəɔɬ (ə ɾ ɦɑ ə əɦɛ ɜRɜ gəɐ) 20 ð 57 ɗ/ ə ɔə.
- Å ŎƳR ɜɑɗɑ SPDT (ʐ ə ɜ ə R C),
- Å 10 A 125/250 VAC, 2.5 A 24 VDC.
- Å ɫ ɜ ɦ ɤ ɖR ɜ ƀR ɥ ɔɞəɛ əɞ əɑɜRəɖɢɔəəɔɜəƳRəəəʏə ɐəɜɞɟɛR.

ŎRƳɗɑəɔɑ

ə ɦɖɜ ɔ ə ɦɗɨəə ɐəɛɟɜɞɔ ə ə ɑ ɐRƳɗɑəɔɑ:

17.5 ɾRɜ (LPCB) 12 ɾRɜ (FM) 16 ɾRɜ (VdS).

Ł ɡɑ ə R ɛəɐɖɗ ɪ ɣɑəɔɛ

ɫɗɑ ə ə ɦ COM ɔ B-NO ƀR ə ɦɖR ɪ ɞɜɬ, ɖəʏɐR ɗɑɜɑɜɞəɖ əɞɖɗəəɬɑɞɜɬ, ɞə ɑɜɞɨ ɖəʏɐR ɑɜɞɨ ɐƳɔɑ ɑəɔɑ Ƴəɐɦ

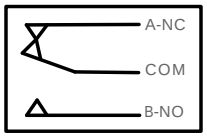

Ł əɜɞəɬəɔɑ ɖəəɞRɖɞəƳ ɛɑɜɑɖɗ ɪ ɣRɞɑɗɬ ɛɜɔ əɞɜɟɞɜɞɔƳɔɔ ɛəɞəɖR Ƴəɐɦ

?RɜRɖɞɑɜɔɜɞɔɖɔ ɖəəɞRɖɞəƳ	
125/250V	10 A
24 VDC	2.5 A

ɖəɐɑɗɨ	ɞRƀ ə ɑɜ ɞɜɟ ɾ ɦ, ə ə	A (ə ə)	ŎɔRə ɑɞɜ əɞƳɑɜɜɞɔɬ, ə ə	Ȯɑɜ, ɖʏ
WFD20E	50	117	32	1.85
WFD25E	65	117	32	1085
WFD30-2E	80	132	51	2.05
WFD40E	100	172	51	2036
WFD60E	150	229	51	3.03
WFD80E	200	273	51	3.45

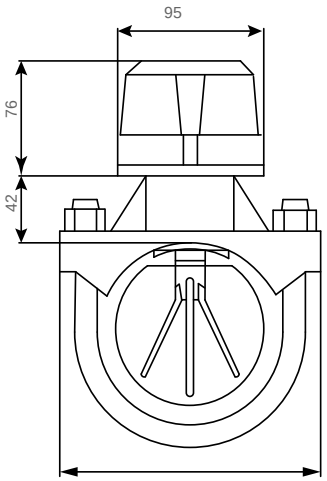

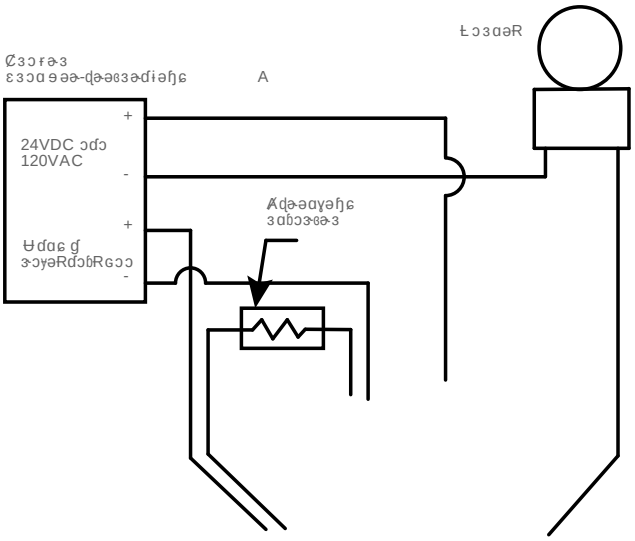

Ł ɔyəRɗɔƀRɞɜ ɛɚɞɚɖR ɒɔɐɖɚɜɞɔ

Ǻɛɔɜ̀Rəɔɑ ɔƀɐɑɗɔɬ

Ł ɔyəRɗɔƀRɞɜ ɛɚɞɚɖR ɒɔɐɖɚɜɞɔ WFDTN ɜ̀ɚɜ̀ɞɚɔɞ ɔƀ ɛɜɚɣəəyɚ ɖɚɜɛɟɜ̀R ɜ̀ɚ ɜ̀ɞɑɛɑəɨ ɪ ƀR ɥ ɔɞƀ ɚ ɾɚɗɚɣɖɔ IP66. ɗɚɒɑɞ ɟɜ̀ɞRəRƔɗɔƔRɞɨɜ̀ɬ ɖRɖ əR ɣɚɜɔƀɚəɞRɗɨəɚ ɚ, ɞRɖ ɔ əR ƳɑɜɞɔɖRɗɨəɚ ɚ ɞɜɟɾɚɛɜɚƔɚɐɑ. Ƴɑ ɚ ɛɑɜRɞɟɜəƀɕ ɐɔRɛRƀɚə ɜRɾɚɞƀ 0...+60ÁŁ. Ł ɔyəRɗɔƀRɞɜ ɛɚɞɚɖR ɒɔɐɖɚɜɞɔ ɚ ɚɐɑɗɨ WFDTN ɔ ɚ ɑɑɞ Ƴ ɜ̀Ɣɚɑ ɚ ɜ̀ɚɜ̀ɞRƔɑ ƀR ɚ ɑɐɗɔɞɑɗɨ ɜ̀ɜRɾRɞƀƔRəɔɬ (0-90 ɜ̀ɑɖ) ɐɗɬ ɔɜ̀ɖɗɪɣɑəɔɬ ɗɚɒɚƀɡ ɜ̀ɜRɾRɞƀƔRəɔɕ. ʂɜ̀ɞRəRƔɗɔƔRɑɞɜ̀ɬ əR ɞɜɟɾɚɛɜɚƔɚɐ ɛɜɔ ɛɚ ɚ ɚ ɥ ɔ ɞɜɚɕəɔɖR, ɔ ɚ ɑɪ ɥ ɑyɚ ɚɞƔɑɞƔɗɑəɔɑ DN25 (1ó) ɜ̀ Ƴəɟɞɜɑəəɑɕ ɜɑƀɨɾɚɕ. Ɩ ɚ ɑɑɞ 2 Ƴɜ̀ɞɜɚɑəəƀɡ ɜ̀ɔəɡɜɚəɔƀɔɜɚƔRəəƀɡ ɛɑɜɑɖɗɪɣRɞɑɗɬ 10 Ō 125/250 VAC, 2,5 A 6/12/24 VDC.

Ōɚɛɚɗəɔɞɑɗɨəɚ ɚ ɚɒɑɞ ɖɚ ɚ ɛɗɑɖɞɚƔRɞɨɜ̀ɬ ɐRɞɣɔɖɚ ɚ Ƴɜ̀ɖɜƀɞɔɬ ɖɚɜɛɟɜ̀R.

ɗɒɑɡRəɔɣɑɜ̀ɖɔɕ ƀR ɚ ɑɐɗɔɞɑɗɨ ɜ̀ɜRɾRɞƀƔRəɔɬ ɜ̀əɔɒRɑɞ ɜɔɜ̀ɖ ɗɚɒəɚɕ ɞɜɑƔɚɣɔ ɔƀ-ƀR ɜ̀ɖRɣɖɚƔ ɐRƔɗɑəɔɬ Ƴ ɞɜɟɾɚɛɜɚƔɚɐɑ. ɗ̄ɚɗɨɣɚɕ ɔ ɗɑɣɖɚƔɜRɥRɑɚƀɕ ɐɔɜ̀ɖ ɜ̀ ɢɔ ɡɑɜɾɗRɞɚ ɟɛɜɚɥRɑɞ əRɜ̀ɞɜɚɕɖɟ ɜ̀ɔyəRɗɔƀRɞɜ̀R. Ōɗɬ Ƴɚƀɚ ɚ ɒəɚɜ̀ɞɔ əRɜ̀ɞɜɚɕɖɔ ƀR ɚ ɑɐɗɔɞɑɗɬ Ƴ ɜ̀ɗRɾɚɚɜ̀Ƴɑ ɥ ɑəəƀɡ ɚɑɜ̀ɞRɡ ɐɔɜ̀ɖ ɜ̀ ɢɔ ɡɑɜɾɗRɞɚ ɔ ɚ ɑɑɞ 3 ɚ ɑɞɖɔ, ƳɖɗɪɣRɬ ɚɐəɟ ɾɚɗɨɣɪ ɚ ɑɞɖɟ, ɜ̀ɚɚɞƔɑɞɜ̀ɞƔɪ ɥ ɟɪ ɛɜɔ ɚ ɑɜəɚ 60 ɜ̀ɑɖɟəɐRɚ ƀR ɚ ɑɐɗɑəɔɬ ɔ ɚ ɑɞɖɟ ɜ̀ɚɚɞƔɑɞɜ̀ɞƔɪ ɥ ɟɪ ɛɜɔ ɚ ɑɜəɚ 30 ɜ̀ɑɖɟəɐRɚ ƀR ɚ ɑɐɗɑəɔɬ.

Ƴɑɡəɔɣɑɜ̀ɖɔɑ ɡRɜRɖɞɑɜɔɜ̀ɞɔɖɔ

ʂɜ̀ɞRəRƔɗɔƔRɑɞɜ̀ɬ əR ɞɜɟɾɚɛɜɚƔɚɐ ɛɜɔ ɛɚ ɚ ɚ ɥ ɔ ɞɜɚɕəɔɖR (DN25, DN32,DN40,DN50 ð ɣɑɜəƀɑ, ɚ ɑɐəƀɑ ɔ ɗRɞɟəəƀɑ ɜɑƀɨɾɚƔƀɑ ɞɜɚɕəɔɖɔ, DN25 ð ?ȻÒ? ɞɜɚɕəɔɖɔ), ɔ ɚ ɑɪ ɥ ɑyɚ ɚɞƔɑɞƔɗɑəɔɑ DN25 (1ó) ɜ̀ Ƴəɟɞɜɑəəɑɕ ɜɑƀɨɾɚɕ. Ł ɔyəRɗɔƀRɞɜ ɛɚɞɚɖR ɟɜ̀ɞRəRƔɗɔƔRɑɞɜ̀ɬ əR ɗɪɾɚ ɚ ɣɔɜ̀ɞɚ ɚ ɣɚɜɔƀɚəɞRɗɨəɚ ɔɗɔ ƳɑɜɞɔɖRɗɨəɚ ɚ ɟɣRɜ̀ɞɖɑ ɞɜɟɾƀ ɜ̀ɚɚɞƔɑɞɜ̀ɞƔɪ ɥ ɑyɚ ɐɔRɚ ɑɞɜR, əR ɜRɜ̀ɜ̀ɞɚɬəɔɔ əɑ ɚ ɑəɑɑ 150 ɚ ɚ ɚɞ ɗɪɾɚɣɚ ɡɔɞɔəyR ɔɗɔ ƀRɛɚɜəɚɕ Rɜ ɚRɞɟɜƀ, ɖɚɞɚɜƀɑ ɚ ɚɣɟɞ ɚɖRƀRɞɨ Ƴɗɔɬəɔɑ əR əRɛɜRƔɗɑəɔɑ ɛɚɞɚɖR, ɜRɜ̀ɡɚɐ, ɛɗɚ ɥRɐɨ ɛɚɛɑɜɑɣəɚɣɚ ɜ̀ɑɣɑəɔɬ ɞɜɟɾƀ, ɔ əR ɜRɜ̀ɜ̀ɞɚɬəɔɔ əɑ ɚ ɑəɑɑ 600 ɚ ɚ ɚɞ ɐɜɑəRɒəɚɣɚ ɖɗRɛRəR. Ł ɔyəRɗɔƀRɞɜ ɛɚɞɚɖR ɒɔɐɖɚɜɞɔ ɔ ɚ ɑɑɞ ɐɔRɛRƀɚə ɜ̀ɜRɾRɞƀƔRəɔɬ 15,1-37,9 ɗ/ ɚ ɔə. ɗɒRɖɜ̀ɔ ɚ ɚRɗɨəɚɑ ɜ̀ɞRɞɔɣɑɜ̀ɖɚɑ ɐRƔɗɑəɔɑ - 25,83 ɾRɜ. ɗɒɑɡRəɔɣɑɜ̀ɖɔɕ ƀR ɚ ɑɐɗɔɞɑɗɨ ɜ̀ɜRɾRɞƀƔRəɔɬ ɛɜɑɐɜ̀ɞRƔɗɬɑɞ ɜ̀ɚɾɚɕ ɣɑɜ ɚ ɑɞɔɣəƀɕ ɛəɑƔ ɚ ɞɔɣɑɜ̀ɖɔɕ ɾɗɚɖ ɜ̀ Ƴɔƀɟɞɗɨəɚɕ ɔ ƀƔɟɖɚƔɚɕ ɔəɐɔɖRɢɔɑɕ ɜ̀ɜRɾRɞƀƔRəɔɬ. ƁɟƔɜ̀ɞƔɔɞɑɗɨəƀ ɚ ɪɗɑ ɚ ɑəɞɚ ɚ ɬƔɗɬɑɞɜ̀ɬ ɗɑɛɑɜ̀ɞɚɖ ɔƀ ɪɞɔɗɑəƔɔəɔɗRɢɑɞRɞR, ɖɚɞɚɜƀɕ ɜRƀ ɚ ɥRɑɞɜ̀ɬ Ƴ ɞɜɟɾɑ ɣɑɜɑƀ ƀRɜRɜəɑɑ ɛɚɐɣɚɞɚƔɗɑəəɚɑ ɚɞƔɑɜɜ̀ɞɔɑ ɔ ɚ ɑɡRəɔɣɑɜ̀ɖɔ ɜ̀ƔɬƀRə ɜ̀ ƀR ɚ ɑɐɗɔɞɑɗɑ ɚ.

Ǻɐɚɾɜɑəɚ

UL Listed, FM Approved

Ǻɜ̀ɚɾɑəəɚɜ̀ɞɔ:

- Å ƫɜƀɣɖR Ƴ ɡɚɜ̀ɚ ɚ ɜ̀ɞɜɑɗɖɔ ɗɑɣɖɚ ɛɚƀƔɚɗɬɑɞ ɟƔɔɐɑɞɨ əRɛɜRƔɗɑəɔɑ ɛɚɞɚɖR
- Å Ł ɞɑɛɑəɨ ƀR ɥ ɔɞƀ ɚ ɾɚɗɣɖɔ - IP66
- Å ɗɚƔRɬ ɖɜƀɣɖR ɚ ɾɑɜ̀ɛɑɣɔƔRɑɞɗɟɣɣɑɑ ɟɛɗɚɞəɑəɔɑ, ɔ ɚ ɑɑɞ əɑɾɚɗɨɣɚɕ Ƴɑɜ̀, əɑ ɚɖɜRɣɑəR ɔ əɑ ɛɚɐƔɑɜɒɑəR ɖɚɜɜɚƀɔɔ
- Å ȯɑɜ ɚ ɑɞɔɣəƀɕ ƀR ɚ ɑɐɗɔɞɑɗɨ ɜ̀ɜRɾRɞƀƔRəɔɬ ɟɜ̀ɞɚɕɣɔƔ ɖ ɛƀɗɔ ɔ ɐɜɟɣɔ ɚ ƀRɣɜɬƀəɑəɔɬ ɚ
- Å ȻɗRɜ̀ɞɔɖɚƔƀɕ ɖɚɜɛɟɜ̀ ɜ̀ɚɔɒRɑɞ Ƴɑɜɚɬɞəɚɜ̀ɞɨ ɛɚɜRɒɑəɔɬ ɪɗɑɖɞɜɔɣɑɜ̀ɖɔ ɚ ɞɚɖɚ ɚ
- Å ȮɔƀɟɞɗɨəRɬ RɖɞɔƔRɢɔɬ ɛɑɜɑɖɗɪɣRɞɑɗɬ
- Å ȳƔɟɖɚƔRɬ RɖɞɔƔRɢɔɬ ɛɑɜɑɖɗɪɣRɞɑɗɬ (73 dBA)
- Å Ł ɚ ɑəəƀɕ ɾɗɚɖ ɞRɕ ɚ ɑɜR/ɛɑɜɑɖɗɪɣRɞɑɗɬ
- Å Ȯɚƀɚ ɚ ɒəɚɜ̀ɞɨ ɛɚɐɖɗɪɣɑəɔɬ ɛɜɚƔɚɐəɔɖɚƔ ɜ̀ɑɣɑəɔɑ ɚ ɐɚ 3,3 ɚ ɚ²
- Å ƫɜɑɛɑɒəƀɑ Ƴɔəɞƀ ɟɜ̀ɞɚɕɣɔƔƀ ɖ Ƴƀɗɚ ɚ ɟ
- Å ʂɗɟɣɣɑəəɚɑ ɟɛɗɚɞəɑəɔɑ
- Å ʂ ɚ ɑəɨɣɑəəƀɕ Ƴɑɜ̀ ɛɜɚɐɟɖɞR
- Å Ōɚɛɚɗəɔɞɑɗɨəƀɕ ɐRɞɣɔɖ Ƴɜ̀ɖɜƀɞɔɬ ɖɚɜɛɟɜ̀R

Ł cуəRdcъRɞə-з ɛə-ɞə-dR ɒ cɔɒdə-з-ɞcɔ

?R зRdɞɑ з cɔ-ɞcɔdc

ɕRғəуɑɑ ɐRЎdəəcɑ	25,85 ғRз
ÖɔRɛRbəə ə-зRғRɞђЎRəɔ†	15.1-37.9 d/ ɐ cə
ŧRғadiəђɑ ЎЎəɐђ	ÖЎR ЎЎəɐR DN15.Ⱥɑcə ə-ɞdɔђɞђɞɛ,Ўɞə-ɜə-ɜɛ ъRdɔђɞђɞɛ
?RзRdɞɑ з cɔ-ɞcɔdc ɛɑɜɑdd ɪ ɣRɞɑdɑɛ	ÖЎR ə-ɐəə-ɛɜɑdɪ ɣ-ɜəђg ɛɑɜɑdd ɪ ɣRɞɑdł: 10.0 A, 125/250 VAC, 2.5 A 6/12/24 VDC
Łəўɐ ɑɜ-ɞɔ ɐ ə-ɜ-ɜi ɜ-cуəRdcъRɞə-зR ɔ ɛɜə-ɛəɔdəў	ɕɑъiғə-ўђɑ ɣɑɜəђɑ, dRɞɟəəђɑ, ɐ ɑɐəђɑ ɔ ?ⱫÓ? ɛɜə-ɛəɔdc
ÖɔRɛRbəə зRғə-ɣɑɛ ɞɑ ɐ ɛɑзRɞɟ зђ	0ÁC 60ÁC
Łɞɑɛɑəi ъR ц cəђ ə-ғə-dəўdc	NEMA 4 (IP66)

ɕRъ ɐ ɑ зђ

Bɑзəђɑ ɔ dRɞɟəəђɑ зɑъiғə-ўђɑ ɛɜə-ɛəɔdc	ɑɒɑɐђɑ ɛɜə-ɛəɔdc	?ⱫÓ? ɛɜə-ɛəɔdc
(1ó)	(1ó)	(1ó)
(1 ij ó)	(1 ij ó)	-
(1IJó)	(1IJó)	-
(2ó)	(2ó)	-

Łəɜ-ɜə-łɑɔɑ dəəəRdɜə-Ў
ɛɜ ɑɔdɟ ɪ ɣRɞɑdł ɛɜ ɔ
ə-ɜ-ɟɜ-ə-ЎɔɑɜəRdR Ўə-ə-ђ

?R зRdɞɑ з cɔ-ɞcɔdc dəəəRdɜə-Ў	
125/250V	10 A
24 VDC	2.5 A

ɕɑўɟdɔ зə-ЎdR ъR ə ɑəd ɔɞɑdł

Ⱥɔɑɜdə-ɛɑɔɑ
ъRɑə ɜ ɑdɔ

ɕɜɔ ə ɑɣRəɔɑ: Ó ɜ ɑ ə ł ъRɑə ɜ ɑdɔ
ə-ə-ɑɞ ɜ ɑЎђ ɤ Rɞi 90 ɜ-ɑdɟ-ɑə, ə-ɜɜ ɑ-
ɣɟdɔ ɜ ɟ ɞɜ ɑ ɔ ɟ ғ ɑ ɑ ɔ ɞɜ-i, ɣɞə-ғ ђ Ўɜ ɑ ə ł
ɑə ɛ ɜ ɑЎђ ɤ Rdə 90 ɜ-ɑdɟ-ɑə. Bɔɜ-dR
əR ɐɑ ɔ-ɟɑ ɑ ɜ ɑɣɟdɔ ɜ ə-Ўdɔ - ɛ ɜ ɔ ғ dɔ-
ъɔɞɑdiəRł Ўɜ ɑ ɜ ɑəəRł ъRɞɑ ɜ ɑdR Ў
ɜ-ɑdɟ-ɑəRg.

Łgɑ ə R ɛə-ɐdɟdɪ ɣɑəɔɞ

Æɛɔɜ Rəɔɑ ɔbɐɑdɔł

Ł cyəRdɔbRɑəɜɦ ɐRΥdɑəɔł ɜɑɜɔɔ EPS10 ɜRbɜRfɑɑRəɦ ɐdł ɔɜ-ɛədibəΥRəɔł Ɣ Ɣəɐəbɾɛədəɑəəɦg, Ɣəɐəɐ Ɣəbɐ ʃɤəɦg, ɐɜɑəɤɑɜəɦg ɔ ɜɛɜɔəɑdɑɜəɦg ɜɔɜɑɑ ɐRg ɛəɒRɜəɑɾʃɤɑəɔł ɔ ɜdʃɒRɑ ɐdł ɔəɐɔɑdR-ɑɔɔ ɜɜRfRɑɦΥRəɔł ɜɛɜɔəɑdɑɜR.

- Å ɕɑɣʃdɔɜəΥɑdR ɣʃΥɜɑΥɔɑdiəəɜɑɔ ɛɜəɔbΥəɐɔɑɜł ɜ ɛəɑəəɑuiɪ dəɑdɑɜR, ɛɜɔ ɐəɑəɔɑ ɜɛɑɑɔRdiəɦg ɔəɜɑɜʃɐɑəɑəΥ əɑ ɑɜɑfʃɑɑɜł;
- Å ʂɜɔdɑəəRł ɐɔR ɠ ɜRɣəR ΥɦɐɑɜɒɔΥRɑɑɜɑdRɣdɔ ɐRΥdɑəɔł;
- Å ÕΥɑ ɛRɜɦ ΥɦΥəɐłɥɔg dəəɑɑRdɑəΥ;
- Å ɑbəɐədɔ ɜ əəɛɑɛ ɐ ɔ ɐΥʃəł ɛɑɜɑdɑfɪɣRɑɑdł ɐ ɔ.

Ò əəɐədɔ EPS10-1 ð 1 əɐəəɛəɑfɪɜəɦɛ ɛɑɜɑdɑfɪɣRɑɑdi ɛəɜɑəłəəəɣə ɐɑɛɜɑΥɔł (SPDT), R Ɣ EPS10-2 ð 2 ɛɑɜɑdɑfɪɣRɑɑdł. Ò əəɐədłg EPS10 ɔ ɐɑɑɑɜł Ɣəbɐəɒəəɜɑi ɜɑɣʃdɔɜəΥdɔ ɣʃΥɜɑΥɔɑdiəəɜɑɔ, əɾfɑɜɛɑɣɔ-ΥRɪ ɥRł ɜɜRfRɑɦΥRəɔɑ ɜɔɣəRdɔbRɑəɜR ɛɜɔ ɐRΥdɑəɔɛɛ Ɣ ɐɔRɛRbəəɑ əɑ ɑɑ 4 ɐə 20 ɠ ʃəɑəΥ əR dΥ. ɐɪɑɛ (0,275 ɐə 1,379 fR3). ɑpRɜɑɜəɛɑdɔ bRΥəɐR-ɔbɣəɑəΥɔɑdł ʃɜɑRəəΥdɑəɦ əR ɜɜRfRɑɦΥRəɔɑ ɛɜɔ ɛəΥɦ-ɤɑəɔɛɛ ɔdɔ ɛəəɔɛɒɑɔɛɛɔ ɐRΥdɑəɔł Ɣ ɐɔRɛRbəəɑ 4-8 ɠ ʃəɑəΥ əR dΥ. ɐɪɑɛ (0,275 ð 0,551 fR3). Ł əɒɑɜə ɜɑɣʃdɔɜəΥdɔ ɐRΥdɑəɔł əɑ ɛɜɑfʃ-ɑɑ ɜɛɑɑɔRdiəɦg ɔəɜɑɜʃɐɑəɑəΥ ɔ əɑ Υdɔłɑɑ əR ɜɔəgɜəəɔbRɑɔɪ ɛɑ-ɜɑdɑfɪɣRɑɑdɑɛ Ɣ əəɐədɔ EPS10-2. Ł cyəRdɔbRɑəɜɦ ɐRΥdɑəɔł EPS10 ɔ ɐɑɪɑɑɜɑɛəəi bRɥɔɑɦ NEMA 4 (IP66).

Ƒagəɔɣɑɜɤdɔɑ gRɜRdɑɑɜɔɜɑɔdɔ EPS10-1 ɔ EPS10-2

ɑbəɐədi ɛɜɑɛɜɑRΥdłɑɑ ɜəɾəɛ ɜɔcyəRdɔbRɑəɜ ɐRΥdɑəɔł ɑɔɛR EPS10-1 ɔdɔ EPS10-2, ɛəɜɑRΥdłɑəɦɛ dəəɛɛRəɔɑɛ Rapidrop Global Ltd. Ł cyəRdɔbRɑəɜɦ ɐRΥdɑəɔł ʃɜɑRəRΥdɔΥRɪɑɜł əR ɜɛɜɔəɑdɑəəɛ ɜɔɜɑəɛ Ɣ əəəɑΥɑɑɜɑΥɔɔ ɜ ɣɑɜɑɑpRɔɛɔ/ɔdɔ ʃɖRbRəɔłɔɛ, ɛɔɔΥɑɐɑəəɦɔɛ Ɣ ɐRəəəɛ əɐdʃəɑəɑɑ. ʃɜɛədibʃɪɑɜł ɜɔcyəRdɔbRɑəɜɦ ɐRΥdɑəɔł əɑəɾɜRəəəyə ɑɔɛR. Ł cyəRdɔbRɑəɜɦ ɐədɑəɦ ɔəɑɑi əRdɜɔəRdiəəɑ ɜRɾəɣɑɑ ɐRΥdɑəɔɑ 250 ɠ ʃəɑəΥ əR dΥRɛɜRɑəɦɛ ɐɪɑɛ (17,2 fR3), bRΥəɐɜdɔɑ əRɜɑɜəɛdɔ ɐRΥdɑəɔł ʃɜɑRəəΥdɑəɦ Ɣ ɐɔRɛRbəəɑ 4 - 8 ɠ ʃəɑəΥ əR dΥ. ɐɪɑɛ (0,275 ð 0,551 fR3) ɔ əɜəRɥɑəɦ əəɐəɛ (1) ɔdɔ ɐΥʃəł (2) ɛɑɜɑdɑfɪɣRɑɑdłɛɔɜəəɔɛRdiəɦgɛɔbRɣɑəɔłɛɔ 10,0 Õ, 125/250 Ò ɛɑɜɑɛɑəəəəyə ɑɑdR ɔ 2,5A 6/12/24 Ò əɜɑɑəłəəəyə ɑɑdR. Ćəɜɑ RΥɥɔd ɑəΥRɜR əɑɒɑɑ ɛɜɑɐəɜɑRΥɔɑi ɔ ʃɜɑRəəΥɔɑi ɜɔcyəRdɔbRɑəɜ ɐRΥdɑəɔł ɜəɣdRɜəə ɜRbɜRfɑɑRəəəɛ əəɑɑRɒəəɛ ɜgɑɜɑ ɔ Ɣ ɜəəɑΥɑɑɜɑΥɔɔ ɜə ɜɑRəɐRɜɑRəɔ NFPA. Ł cyəRdɔbRɑəɜɦ ɔəɪɑ əRɜʃɒəəɑ ɜɑbiɾəΥəɑ ɜəɑɛɑɔəɑɛɑ IJĝ NPT, ɣɑɜɑb dəɑɑɜəɑ ɛɜəɔbΥəɔɛɑɔɜł ɛəɑdɪɣɑɛɑ d dəəɑɑɜɑdiəə-ɜcyəRdiəəɾəʃ dɖRɛRəʃ Ɣəɐəɐbɾɛədəɑəəɛ ɜɛɜɔəɑdɑɜəəɛ ɜɔɜɑɑɦ, ɛɜəɾɑɑpʃɑɑɣəəɛ dɾəɑɜɑ Ɣəɐəɐbɾɛədəɑəəɛ ɜɔɜɑɑɦ, dɖRɛRəʃ ɛɜɑɛΥRɜɔɑdiəəɣə ɐɑɛɜɑΥɔł ɔɖɔ ɜɛɑɑɣɑəəɾəʃ dɖRɛRəʃ. Æəɔ ɐɑɒɾɑəəɦ ɜɜRfRɑɦΥRɑi ɛɜɔ dɪɾɑəɾ ɛəɑɑdɑ Ɣəɐɦ, ɜRΥəəɾ ɔdɔ ɛɜɑΥɦɤRɪɥɑɾ ɜRɜgəɾɐəəɣə ɾəɜɜɔəɖɖɑɜəəɣə ɾəɜɔɑɑdł. Ł cyəRdɔbRɑəɜɦ ɐəɑɒɾɑ ɔɾɑɾɑi 1 ɑagəəɖəɣɔyɑɜɖəɑ əɑΥɑɜɜɑɔɑ (bRɖʒɦɑəɑ) ɔ 1 əɑɖʒɦɑəɑ əəɑɑRɒəəɑ əɑΥɑɜɜɑɔɑ ɐdł ɛɜɔɜəɑɑɔəɑɔɔł ɖRɾɑdiəəɣə ɠ ɔɑɔəɣR IJĝ, ɔ bRbɑəɖɪɥɔɑ Ɐɔɑ ɑdł ɪdɑɖɑɜɔɣɑɜɖəɣə bRbɑəɖɑɔł. ŁəɜɛłɜɔcyəRdɔbRɑəɜR ɐəɑɒɾɑ ɾɦɑi bRɥɔɥɑə əɑ Rɑəəɜɠɑəɦg ƔəbɐɑɑɜɑΥɔɔ ɔ ɔəɑɑi ɜɑɑɑɛəəi bRɥɔɑɦ UL 4x/NEMA 4 (IP66) ɛɜɔ ɔɜɛədibəΥRəɔɔɜəRɑəɔɔ ɐɔ ɛɜɑɔɑɛəɑɛɑɔɔ ɖRɾɑdɑɛɜəΥəɑəɑ.

ŁɜɦɤɖR ɐəɑɒɾəR ɖɜɑɛɔɑiɑɜł Ɣɔəɑɾəɔ, ɔəɑɪɥɔəɔ bRɥɔɑi əɑ əɑɜRəɖɑɔɔəɔɜəΥRəəəyə ƔəɑɤɾɑdiɜɑΥR. ʂɜɑɔɜəɑɔɜΥə ɐəɑɒɾəə ɾɦɑi ɟɖRbRəə Ɣ ɛɑɜɑɣəɑ Underwriters Laboratories, Inc. ɔ ɟɑΥɑɜɒɑɑəə Factorv Mutual.

ʐ ɔbɔɣɑɜɖɔɑ/ɪdɜɛɟɜRɑRɑɔəəɦɑ gRɜRdɑɑɜɔɜɑɔdɔ

ɑbRdɜɔəRdiəəɑ ɜRɾəɣɑɑ ɐRΥdɑəɔɑ	17,236 fR3
ɑbRdɜɔəRdiɦɛ ɔəɑɑɜΥRd ɜɑɣʃɑɔɜəΥdɔ ɔΥdɑəɔł ɐRΥdɑəɔł	əɑ 0,275 ɐə 1,379 fR3
Ôɔ ɠ ɑɜɑəɑɑɔRd	Ćɜɔɾɑɔbɔɑɑdiəə 0,2 fR3 Ɣə Ɣɜɑəɔ ɐɔRɛR-bəəɑ
ÿRΥəəɜdRł əRɜɑɜəɑdR	ɕRɾəɑRɑɑ ɛɜɔ ɛəΥɦɤRɪɥɑəɜł ɐRΥdɑəɔɛɛ əɑ 4 ɐə 8 ɠ ʃəɑəΥ əR dΥ. ɐɪɑɛ (0,275 ð 0,551 fR3)
ĉRɜRdɑɑɜɔɜɑɔdɔ ɛɑɜɑdɑfɪɣRɑɑdɑɛ	EPS10-1: Æɐɔəə ɛɑɜɑdɑfɪɣRɑɑdi (ʐəɜəR C) EPS10-2: ÕΥR ɛɑɜɑdɑfɪɣRɑɑdł (ʐəɜəR C) 10.0 A, 125/250 VAC 2.5 A, 6/12/24 VDC
Ćɜɔɜəɑɐɔɛɑɔɑdiəɦgɛ ɛRɑɜʃɾəd	ɕɑbiɾRIJĝ NPT, əRɑɑɜɔRdð RɜəɔɜəΥRəəɦgɛɜɑdɖəəɑɛɑɑɖəə
ôRɾRɜɔɑɦ	5.12ĝÒ | 3.325ĝЧ | 4.250ĝÕ (13.0ɜəə | 8.4ɜəə | 10.8ɜəə)

ɕRɾəɣɔɛɑɑəɛɑɜRɑʃɜəɦgɛɔɑ	Ł ɜəɛɑdibəΥRəɔɑ Ɣ ɛəəɑɑɥɑəɔɔ ɔdɔ əR ʃdɔɑɑ: əɑ ð40ÁC ɐə 71ÁC
Ł cyəRdɔbRɑəɜɜ ɜ dɜɦɤɖəɛɛɑɛɔɔɔɔ əR	ɑbəɐədɔ UL: ÆɛɑɔəəRdiəə P/N 546-8000 ɑbəɐədɔ ULC: ʂɜɑRəəΥdɑəə əR bRΥəɐɑ-ɔbɣəɑəΥɑɑɑɑdɑ
Ł ɑɑɛɑəi bRɥɔɑɦ əɾfəɖɣɔdɔ	NEMA 4 (IP66)
ɑbRɜəɜR ɾ ɜʃɑəɑ	0,54 ɖɣ
Ćɜɔɑəɑɑɔɑ	ÕΥɑəɑRɑɔyɑɜɖɔɛ ɜɛɜɔəɑdɑɜ: NFPA13 Ÿ ɔdɔ ɥR əR 1 ɔdɔ 2 ɜɑəiɔ: NFPA 13D Ÿ ɔdɦɑ ɛəəɑɥɑəɔł əɑ 4 ɪɑRɑɑɛ: NFPA 13R ɑpRɑɔəəRdiəɦgɛ ɖəɑ ɛə ɛəɒRɜəəɛ ɑɜɑΥəɣɑ: NFPA 72
ôRɜRəɑɔł	3 yəɑR

Габаритные размеры

Схема подключения

Габаритные размеры

Технические характеристики

Артикул	Описание
EPS10-1	Электронный датчик давления, Диапазон измерения, 4-20 PSI /0,275-1,378 бар
EPS10-2	Электронный датчик давления, ОУР диапазон измерения, 4-20 PSI / 0,275-1,378 бар
EPSA10-1 ULC/CSA	Комплект: 1" (25 мм) муфта с внутренней резьбой, шаровой кран,
EPSA10-2 ULC/CSA	Комплект: шаровой кран, муфта с наружной резьбой и
Аксессуары	
S07-66-02	Кабель для подключения EPS к ПЛК или другому устройству, 2 м
WFDW	Защитная крышка для EPS с функцией слива воды,
546-8000	Защитная крышка для EPS с функцией слива воды,

Æɛcɜ-Rəcɑ cbʁɑdcɬ

Ł cyəRdcbRɑəɜɦ ʁRΥdɑəcɬ ɜ-ɑɜcc EPS40 ɜRbɜRfɑɑRəɦ ʁdɬ cɜ-ɛədibəΥRəcɬ Ɣ Ɣəʁəɣəbʃɤəɦg/Ɣəʁəbɾɛədəɑəəɦg ʁɑəɑɣɑɜəɦg/ɜ-ɛɜcɔədɑɜəɦg ɜ-cɜ-ɑəRg ɛəɒRɜəɑʃɤɑəcɬ c Ɣ ɜ-cɔ-ɑəRg ʃɛɜRΥdɑəcɬ ɛəʁeRɣɑɛ Ɣəʁɦ.

- Å ɕɑɣʃdcɜəΥdR ɣʃΥɜ-ɑΥcɑɑdiəəɜ-ɑc ɛɜəcbΥəʁcɑɜ-ɬ ɜ ɛəʁəəʁɥiɪ dəʁdɑɜR, ɛɜcɔəɑəəɑcɑ ɜ-ɛɑɢcRdiəɦg cəɜ-ɑɜʃəɑəɑəΥ əɑ ɑɜɑfʃɑɑ-ɜ-ɬ;
- Å ʂɜ-cdɑəəRɬ ʁcR g ɜRɣəR ΥɦʁɑɜɒcΥRɑɑ ɜ-dRɣdc ʁRΥdɑəcɬ;
- Å ÕΥɑ ɛRɜɦ ɛɑɜɑdfɪɣRɪ ɥcg dəʁəɑRdɑəΥ;
- Å cbəʁɑdc ɜ-əʁɛɑəɔ ɛ cΥʃəɬ ɛɑɜɑdfɪɣRɑɑdɬəɔ.

Ò əʁəɑdc EPS40-1 ð 1 əʁəəɛədɪɜəɦɛ ɛɑɜɑdfɪɣRɑɑdi ɛəɜ-ɑəɬəəəɣə ʁɑɛɜ-ɑΥcɬ (SPDT), R Ɣ EPS40-2 ð 2 ɛɑɜɑdfɪɣRɑɑdɬ. Ò əʁəɑdɬg EPS10 cɔəɑɑɑɜ-ɬ Ɣəbəʁəɒəəɜ-ɑi ɜɑɣʃdcɜəΥdc ɣʃΥɜ-ɑΥcɑɑdiəəɜ-ɑɔ, əʁfɑɜ-ɛɑɣc-ΥRɪɥRɬ ɜ-ɜRfRɑɦΥRəcɑ ɜ-cɣəRdcbRɑəɜR ɛɜɔ ʁRΥdɑəcɛɔ Ɣ ɛcRɛRbəəɑ əɑ 10 ʁə 100 g ʃəɑəΥ əR dΥ. ʁɪɛə (0,69 ʁə 6,9 fR3). ɑpRɜ-ɑɜəɛɑdc bRΥəʁR-cbɣəɑəΥcɑɑdɬ ʃɜ-ɑRəəΥdɑəɦ əR ɜ-ɜRfRɑɦΥRəcɑ ɛɜɔ ɛəΥɦ-ɤɑəɔɛɔ ʁRΥdɑəɔɛɔ Υɦɤɑ 3,5 fR3 cdc ɛəɜɔɛɔɑ ɛɔɛɔɑɔ ʁRΥdɑəcɬ Ɣ ɛɔɔɑ 2 fR3. Łəʁdɑɜə ɜɑɣʃdcɜəΥdc ʁRΥdɑəcɬ əɑ ɑɜɑfʃɑɑ ɜ-ɛɑɢcRdiəɦg cəɜ-ɑɜʃəɑəɑəΥ c əɑ ΥdcɬɑɑɑəR ɜ-cɔəgɜəəcbRɢcɪ ɛɑɜɑdfɪɣRɑɑdɑɛ Ɣ əʁəɑdc EPS40-2. Ł cyəRdcbRɑəɜɦ ʁRΥdɑəcɬ EPS40 cɔəɑɪɛ ɜ-ɑɛɑɛɑəi bRɥcɑɦ NEMA 4 (IP66).

Ƒagəɔɣɑɜ-dcɑ gRɜRdɑɑɜcɜ-ɑcdc EPS40-1 (SPDT), EPS40-2 (2/SPDT)

cbəʁɑdi ɛɜɑɛɜ-ɑRΥdɬɑɑ ɜ-ɜʁfəɛ ɜ-cɣəRdcbRɑəɜ ʁRΥdɑəcɬ ɑɔɛR EPS10-1 cdc EPS10-2, ɛəɜ-ɑRΥdɬɑəɦɛ dəʁɛRəɔɑɛ Rapidrop Global Ltd. Ł cyəRdcbRɑəɜɦ ʁRΥdɑəcɬ ʃɜ-ɑRəRΥdcΥRɪɑɜ-ɬ əR ɜ-ɛɜcɔədɑɜəəɛ ɜ-cɜ-ɑəʁ ɑ Ɣ ɜəəəΥɑɑɑɜ-ɑΥcɔ ɜ ɣɑɜɑɑRɔɛ c/cdc ʃdɾbRəcɬəɔ, ɛɔcΥəɑəəəɦəɛ c Ɣ ʁRəəəʁ əəɑʃəɑəɑɑ. Ĵ ɜ-ɛəɑdibʃɪɑɜ-ɬ ɜ-cɣəRdcbRɑəɜɦ ʁRΥdɑəcɬ ʁɑəɑɑ ɜRbɜRfɑɑRəəəɛ ɑəəɑRɒəəɛ ɜ-gɑʁɑ c Ɣ ɜəəəΥɑɑɜ-ɑΥcɔ ɜ-ɑ ɜ-cRəʁɛRɜɑRəɔ NFPA. Ł cyəRdcbRɑəɜɦ cəɪɑ əRɜʃɒəəɑ ɜɑbiʃəΥəɑ ɜ-əɑɛɑɛɑəɔɑ IJĝ NPT, ɣɑɜɑb dəɑɑɜəɑ ɛɜəcbΥəɛɔɑɜ-ɬ ɛəʁdɾɪɣɑəɔɑ d dəəɑɜədiəə-ɜ-cɣəRdiəəʁəʃ dɾRɛRəʃ ΥəʁəbRɛədəɑəəəɛ ɜ-ɛɜcɔədɑɜəəɛ ɜ-cɜ-ɑəʁɦ, ɛɜəʁəɒɾɑɑɣəəɛ dRəɑɜɑ Ɣəʁəʁəʃɤəəɛ ɜ-cɜ-ɑəʁɦ, dɾRɛRəʃ ɛɜɑΥɦɤRɜɔɑdiəəɣə ʁɑɛɜ-ɑΥcɬ cdc ɛɜɑɜɣɑɜəəʁəʃ dɾRɛRəʃ. Æəɔ ʁəɒɾəəɦ ɜ-ɜRfRɑɦΥRɑi ɛɜɔ dɪfəʁ ɛəɑɑdɑ Ɣəʁɦ, ɜRΥəəʁ cdc ɛɜɑΥɦɤRɪɥɑʁ ɜRɜ-gəʁəəʁəəɣə ɜ-ɛɜcəɑdɾɑɜəəɣə ə-ɑəɜ-cɑɑdɬ. Ł cyəRdcbRɑəɜɦ ʁəɒɾəəɦ ɔ ʁɑɑi 1 ɑagəəɑɑɣɔɣɑɜ-dəʁ əɑΥɑɜɜɑɔɑ (bRdʒɦɑəʁ) ɔ 1 əɑdʒɦɑəʁ əɑəɑRɒəəʁ əɑΥɑɜɜɑɔɑ ɒɑɬ ɛɜɔɜəɑɔəɑɔɑɬ dɾfɑdiəəɣə gɔɑɔəɣR IJĝ, ɔ bRbɑədɬɪɥɔɛ Ɣcɑɑ ɒɑɬ ɪdɑdɑɜɔɣɑɜ-dəɣə bRbɑəɒdɑəɔɬ. Łəɜɛʃə ɜ-cyəRdcbRɑəɜR ʁəɒɾɒɑə fɦɑi bRɥcɥɑə əɑ Rɑəəɜ-gɑɜəɦg Ɣəbʁɑɛɜ-ɑΥcɛɔ ɔ ɔəɑɑi ɜ-ɑɛɑəi bRɥcɑɦ UL 4x/NEMA 4 (IP66) ɛɜɔ ɔɜ-ɛəɑdibəΥRəcɔɛɜ- əRʁɒɾɑɒRɥɔəɛɔ ɪdɑdɑɜɔɣɑɜ-dɔəɛɔ gɔɑɔəɣRəɛɔ dRfɑdɑɛɜəΥəʁəəə. Łɜɦɤdʁ ʁəɒɾɒəR dɜɑɛɔɑɑi ɜ-cɣəɔɑɜ-dɔəɛɔ, ɔəɛɑɪɥɔɛɔ ɒɥɔɑɛɔɑɑ ɑɑ əɑɜ-ɜRədɑɔɜəəɛɜ-ɑΥəʁəəəɣə Ɣəɑʁɜ-ɑdiɜ-ɑΥR. ʂɜ-ɑɜəɛɜ-ɑΥə ʁəɒɾɒəə fɦɑi ɟdRbRəə Ɣ ɛɑɜɑɣəɑ Underwriters Laboratories, Inc. ɔ ɟɑΥɑɜɒɾɑɑəə Factory Mutual.

ʐ cbɔɣɑɜ-dɔɑ/ɪdɜ-ɛɒɟʁɑɑRɑɔɑəəɦɑ gRɜRdɑɑɜcɜ-ɑcdc

cbRdɜ-ɔəRdiəəɑ ɜRfəɣɑɑ ʁRΥdɑəɔɛɑ	17,2 fR3
cbRdɜ-ɔəRdiəɦɛ ɔəɑɑɜΥRd ɜɑɣʃdcɜəΥdc cΥɑɣɛɔcɟɑɣɛ ʁRΥdɑəcɬ	0,69 - 6,9 fR3
Õɔ g ɑɜɑəɑɔcɒRd	Ćɜɔfcbɔɑɑdiəə 0,2 fR3 Ɣə Ɣɜ-ɑəɜ əɔRɛR-bəəɑ
ÿRΥəəɛdRɬ əRɜɑɜəɑdR	EPS40-1: ɜ-ɜRfRɑɦΥRɑɑ ɛɜɔ ɜ-ɔəɔɒɑɔɛɑɔ ʁRΥ-dɑəɔɬ əə 2 fR3 EPS40-2 ɜ-ɜRfRɑɦΥRɑɑ ɛɜɔ ɛəΥɦɤɑəɔɛɑ ʁRΥdɑəcɬ Υɦɤɑ 3,4 fR3 cdc ɛəɑəɔɛɑɔɛɑɔ ɑɔɛɑ 2 fR3
ʔRɜRdɑɑɜcɜ-ɑcdc ɛɑɜɑdfɪ-ɣRɑɑdɑɛ	EPS40-1: Æɑɔəɑ ɛɑɜɑdfɪɣRɑɑdi (ʐəɜəR C) EPS40-2: ÕΥR ɛɑɜɑdfɪɣRɑɑdɬ (ʐəɜəR C) 10.0 A, 125/250 VAC 2.5 A, 6/12/24 VDC
Ćɜɔɜ-əɑəɔɛɑɔɑdiəɦɛ ʁRɑɜʃəd	ɕɑbifR IJĝ NPT
öRfRɜɔɑɦ	5.12ĝÓ ¦ 3.325ĝЧ ¦ 4.250ĝ Ö (13.0 ɜ-ɔ ¦ 8.4 ɜ-ɔ ¦ 10.8 ɜ-ə)

ɕRfəɣɑɔ ɑɑ ə ɛɑɜRɑʃəɦɛ ɔɑRɛRbəə	Ĵ ɜ-ɛɜədibəΥRəɔɑ Ɣ ɛɜ əəɑɥɑəɔɑ ɔɑɔ ɔɑɔ əR ʃdɔɑɑ: ð40ÁC - 71ÁC
Ł cyəRdcbRɑəɜ ɜ-ɔʃɦɤdəɛ ɔɜɑɛɔɑΥ ΥbɑəəRɔ	cbəʁɑdɔ UL: Æɛɑɔəəʁdiəə P/N 546-8000 cbəʁɑdɔ ULC: ʂɜ-ɑRəəΥdɑəə əR bRΥəʁɑ-cbɣəɑəΥɑɑdɑ
Ł ɑɑɛɑəi bRɥɔɑɦ əɾfəɑəɣɔdɔ	UL 4x, NEMA 4 (IP66)
cbRɜ-ɜR fʃɑɑə	0,54 dɣ
Ćɜɔɔəəəɔɑ	ÕΥɑəʁRɑɔɣɑɜ-dɔɛ ɜ-ɛɜɔəəɑdɑɜ: NFPA13 Ÿɔ-dɔɥR əR 1 ɔdɔ 2 ɜ-ɑəɜi: NFPA 13D Ÿɔdfɦɑ ɛəʁəɥɑəɔɬ əə 4 ɪɑRɒɑɛ: NFPA 13R ɑpRɑɔəəʁdiəɦɛ dəʁ əə ɛəʁɒRɜəəɑ ɑɜɑΥəʁɣɑ: NFPA 72
öRɜRəɔɔɬ	3 ɣəʁR

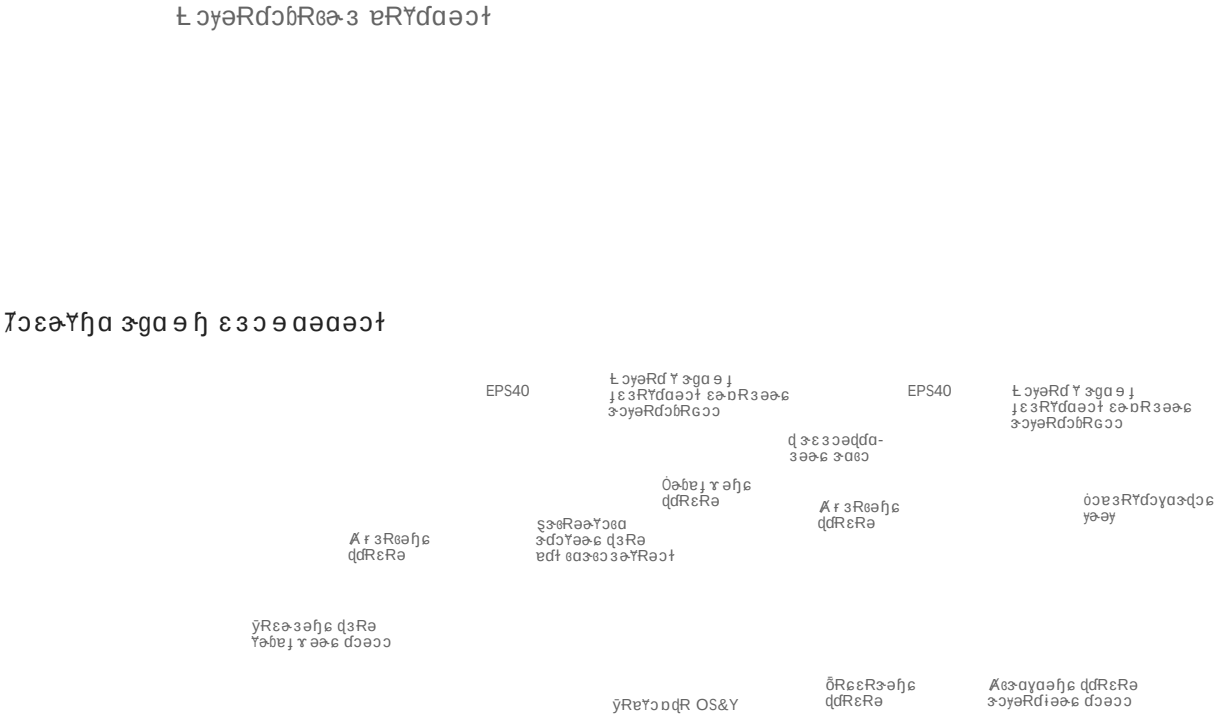

Воздухозаполненная система

Модель EPS40-1

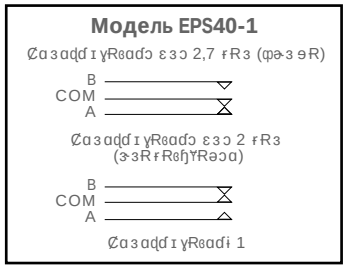

Модель EPS40-2

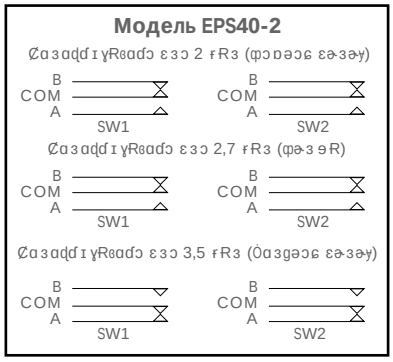

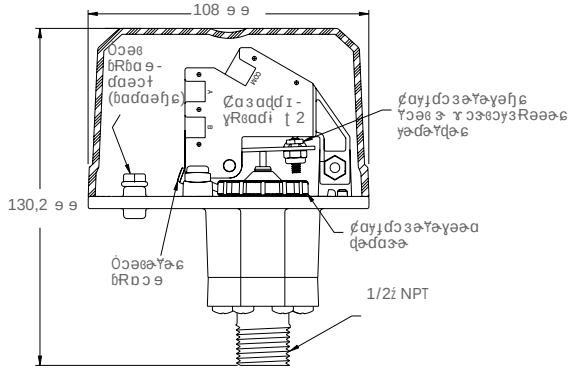

Артикул	Описание
EPS40-1	Датчик давления, Воздух, 0,69-6,9 кПа
EPS40-2	Датчик давления, ОУР, 0,69-6,9 кПа
EPSA40-1	Датчик давления, Воздух, 0,69-6,9 кПа (ULC Model)
EPSA40-2	Датчик давления, ОУР, 0,69-6,9 кПа(ULC Model)
Принадлежности	
S07-66-XX	Кабель с разъемом для подключения EPS
WFDW	Монтажный кронштейн для настенного крепления EPS
546-8000	Комплект для монтажа EPS на DIN-рейку

Ł ɔyəRɗɔƀRɞə ɜ ɐRƳɗɑəɔɬ

Ǻɛɔɜ̶Rəɔɑ ɔƀɐɑɗɔɬ

Ł ɔyəRɗɔƀRɞə ɜƀ ɐRƳɗɑəɔɬ ɜ̶ɑɜɔɔ EPS120 ɛɜɑɐəRƀəRɣɑəƀ ɐɗɬ ɖə̶ə-ɞɜə̶ɗɬ ɐRƳɗɑəɔɬ Ɣə̶ɐƀ ɔ Ɣə̶ƀɐɟɡR Ɣ ɜ̶ɔɜ̶ɞɑ ə ɞɜɟɾə̶ɛɜə̶Ɣə̶ɐə̶Ɣ ɔɗɔ əR-ɛə̶ɜəƀɡ ɾRɖə̶Ɣ.

Ǻɜ̶ə̶ɾɑəəə̶ɜ̶ɞɔ

- Å ɕɑɣɟɗɔɜə̶Ɣɖ̶R ɐRƳɗɑəɔɬ ɛɜə̶ɔƀƳə̶ɐɔɞɜ̶ɬ ɜ̶ ɛə̶ə̶ə̶ɥɨɪ ɖə̶ɗɑɜ̶R, ɛɜɔə̶ɑəɑəɔɑ ɜ̶ɛɑɢɔRɗɨəƀɡ ɔəɜ̶ɞɜɟə̶ɑəɞə̶Ɣ əɑ ɞɜɑɾɟɑɞɜ̶ɬ
- Å ɕɑɣɟɗɔɜə̶Ɣɖ̶R ɣɟƳɜ̶ɞƳɔɞɑɗɨəə̶ɜ̶ɞɔ ɛɜə̶ɔƀƳə̶ɐɔɞɜ̶ɬ ɛə̶ ə̶ɑɜ̶ɞɟ
- Å ȳRƳə̶ɐɜ̶ɖRɬ əRɜ̶ɞɜə̶ɕɖ̶R ɐɗɬ ɔɜ̶ɛə̶ɗɨƀə̶ƳRəɔɬ Ɣ ɜ̶ɔɜ̶ɞɑ ə ɑ ɜ̶ əə̶ə̶ɔ-əRɗɨəƀə ɐRƳɗɑəɔɑ ə 8 ɾRɜ (115 psi)
- Å ʂɜ̶ɔɗɑəəRɬ ɐɔR ɠ ɜRɣə̶R ƔƀɐɑɜɒɔƳRɑɞ ɜ̶ɖRɣɖɔ ɐRƳɗɑəɔɬ
- Å ÕƳɑ ɛRɜƀ ƔƀƳə̶ɐɬ ɥ ɔɡ ɖə̶əɞRɖɞə̶Ɣ
- Å Ł ɞɑɛɑəɨ ƀR ɥ ɔɞƀ NEMA 4 (IP66)

Ȯ ə̶ə̶ɐɑɗɔ EPS120-1 ð ə̶ɐɔə ə̶ɐəə̶ɛə̶ɗɪɜ̶əƀɕ ɛɑɜɑɖɗɪɣRɞɑɗɨ ɛə̶ɜ̶ɞə̶-ɬəəə̶ɣə̶ ɐɑɕɜ̶ɞƳɔɬ (SPDT), R Ɣ EPS120-2 ð ɐƳR ɛɑɜɑɖɗɪɣRɞɑɗɬ. Ȯ ə̶ə̶ɐɑ-ɗɬɡ EPS120 ɔə̶ɑɑɞɜ̶ɬ Ɣə̶ƀə̶ə̶ɒəə̶ɜ̶ɞɨ ɜɑɣɟɗɔɜə̶Ɣɖɔ ɣɟƳɜ̶ɞƳɔɞɑɗɨəə̶ɜ̶ɞɔ, ə̶ɾɑɜ̶ɛɑɣɔƳRɪ ɥ ɑɕ ɜ̶ɜRɾRɞƀƳRəɔɑ ɜ̶ɔɣəRɗɔƀRɞə̶ɜR ɛɜɔ ɐRƳɗɑəɔɔ Ɣ ɐɔRɛRƀə̶əɑ ə̶ɞ 0,69 ɾRɜ ɐə̶ 13,8 ɾRɜ (ə̶ɞ 10 ɐə̶ 200 psi). Ȯɜ̶ɑ ə̶ə̶ɐɑ-ɗɔ ɔə̶ɑɪɞ ƀRƳə̶ɐɜ̶ɖɔɑ əRɜ̶ɞɜə̶ɕɖɔ ɐɗɬ ɔɜ̶ɛə̶ɗɨƀə̶ƳRəɔɬ Ɣ ɜ̶ɔɜ̶ɞɑ ə ɑ ɜ̶ əə̶ə̶ɔəRɗɨəƀə ɐRƳɗɑəɔɑ ə 8 ɾRɜ (115 psi). ȳRƳə̶ɐɜ̶ɖɔɑ əRɜ̶ɞɜə̶ɕɖɔ EPS120-1 ɟɜ̶ɞRəə̶Ɣɗɑəƀ əR ɜ̶ɜRɾRɞƀƳRəɔɑ ɛɜɔ ɜ̶ə̶ɔɒɑəɔɔ ɐRƳɗɑəɔɬ ɐə̶ 7,2 ɾRɜ (105 psi). ȳRƳə̶ɐɜ̶ɖɔɑ əRɜ̶ɞɜə̶ɕɖɔ EPS120-2 ɟɜ̶ɞRəə̶Ɣɗɑəƀ əR ɜ̶ɜRɾRɞƀƳRəɔɑ ɛɜɔ ɛə̶Ɣƀɣɑəɔɔ ɐRƳɗɑəɔɬ ɐə̶ 8,6 ɾRɜ (125 psi) ɔɗɔ ɛə̶ə̶ɔɒɑəɔɔ ɐRƳɗɑəɔɬ ɐə̶ 7,2 ɾRɜ (105 psi). Ȯ ə̶ə̶ɐɑɗɔ EPS120-2 ɖə̶ɗɑɜ̶ə̶ ɜɑɣɟɗɔɜə̶Ɣɖɔ ɐRƳɗɑəɔɬ əɑ ɞɜɑɾɟɑɞ ɜ̶ɛɑɢɔRɗɨəƀɡ ɔəɜ̶ɞɜɟ-ə̶ɑəɞə̶Ɣ ɔ əɑ Ɣɗɔɬɑɞ əR ɜ̶ɔəɡɜə̶əɔƀRɢɔɪ ɛɑɜɑɖɗɪɣRɞɑɗɑɕ.

Ƶɑɡəɔɣɑɜ̶ɖɔɑ ɡRɜRɖɞɑɜɔɜ̶ɞɔɖɔ EPS120

Ł ɔyəRɗɔƀRɞə̶ɜƀ ɐRƳɗɑəɔɬ ɟɜ̶ɞRəRƳɗɔƳRɪɞɜ̶ɬ əR ɜ̶ɛɜɔəɖɗɑɜəə̶ɕ ɜ̶ɔɜ̶ɞɑ ə ɑ Ɣ ɜ̶ə̶ə̶ɞƳɑɞɜ̶ɞƳɔɔ ɜ̶ ɣɑɜɞɑɒRə ɔ ɔ/ɔɗɔ ɟɖRƀRəɔɬə ɔ, ɛɜɔƳɑ-ɐɑəəƀə ɔ Ɣ ɐRəəə ə ɐə̶ɖɟə ɑəɞɑ. ɭɜ̶ɛə̶ɗɨƀɟɪɞɜ̶ɬ ɜ̶ɔɣəRɗɔƀRɞə̶ɜƀ ɐRƳ-ɗɑəɔɬ ɜ̶ɔɗɨ ɠ ə̶əə̶ə̶ɣə̶ ɞɔɛR. Ł ɔyəRɗɔƀRɞə̶ɜƀ ɜRɜ̶ɜ̶ɣɔɞRəƀ əR ə̶Rɖɜ̶ɔ-ə̶Rɗɨəə̶ɑ ɜRɾə̶ɣɑɑ ɐRƳɗɑəɔɑ 20,7 ɾRɜ (300 psi) ɔ əRɜ̶ɞɜRɔƳRɞɨɜ̶ɬ Ɣ ɐɔRɛRƀə̶əɑ ə̶ɞ 0,69 ɾRɜ ɐə̶ 13,8 ɾRɜ (ə̶ɞ 10 ɐə̶ 200 psi) ɔ ə̶ɜ̶əRɥ ɑəƀ ə̶ɐəɔə (1) ɔɗɔ ɐƳɟə̶ɬ (2) ɛɑɜɑɖɗɪɣRɞɑɗɬə ɔ ɛə̶ɜ̶ɞə̶ɬəəə̶ɣə̶ ɐɑɕɜ̶ɞƳɔɬ (10,0 Õ 125/250 Ȯ ɛɑɜɑə ɑəəə̶ɣə̶ ɞə̶ɖR ɔ 2,5A 6/12/24 Ȯ ɛə̶ɜ̶ɞə̶ɬəəə̶ɣə̶ ɞə̶ɖR). Ł ɔyəRɗɔƀRɞə̶ɜƀ ɔə̶ɑɪɞ əRɜɟɒəə̶ɑ ɜɑƀɨɾə̶Ɣə̶ɑ ɜ̶ə̶ɑɐɔəɑəɔɑ IJĝ NPT, ɛɜɔ ɛə̶ə̶ə̶ɥɔ ɖə̶ɞə̶ɜə̶ɣə̶ ɛɜə̶ɔƀƳə̶ɐɔɞɜ̶ɬ ɛə̶ɐɖɗɪɣɑəɔɑ ɖ ɞɜɟ-ɾə̶ɛɜə̶Ɣə̶ɐɟ. Ł ɔyəRɗɔƀRɞə̶ɜƀ ɔə̶ɑɑɞ 2 ɞɑɡəə̶ɗə̶ɣɔɣɑɜ̶ɖɔɡ ə̶ɞƳɑɜ̶ɜ̶ɞɔɬ ɐɗɬ ɛə̶ɐɖɗɪɣɑəɔɬ ɖRɾɑɗɬ (IJĝ), ɔ ƀRƀɑə̶ɗɬɪ ɥ ɔɕ Ɣɔəɞ ɐɗɬ ɪɗɑɖɞɜɔɣɑ-ɜ̶ɖə̶ɣə̶ ƀRƀɑə̶ɗɑəɔɬ ɖə̶ɜɛɟɜ̶R. ȶə̶ɜɛɟɜ̶ ɜ̶ɔɣəRɗɔƀRɞə̶ɜR ƀRɥ ɔ ɥ ɑə ə̶ɞ Rɞə̶ə̶ɜ̶ ɠ ɑɜəƀɡ Ɣə̶ƀɐɑɕɜ̶ɞƳɔɕ ɔ ɔə̶ɑɑɞ ɜ̶ɞɑɛɑəɨ ƀRɥ ɔɞƀ UL 4x/NEMA 4 (IP66) ɛɜɔ ɟɜ̶ɗə̶Ɣɔɔ ɔɜ̶ɛə̶ɗɨƀə̶ƳRəɔɔ ɜ̶ə̶ə̶ɞƳɑɞɜ̶ɞƳɟɪ ɥ ɔɡ ɖRɾɑɗɨəƀɡ ƔƳə̶ɐə̶Ɣ. ȶɜƀɣɖR ɐə̶ɗɒəR ɖɜɑɛɔɞɨɜ̶ɬ ƔɔəɞRə ɔ, ɔə̶ɑɪ ɥ ɔə̶ɔ ƀRɥ ɔɞɟ ə̶ɞ əɑɜ̶Rəɖɢɔə̶əɔɜə̶ƳRəəə̶ɣə̶ Ɣə̶ɑɣRɞɑɗɨɜ̶ɞƳR. Ł ɔyəRɗɔƀRɞə̶ɜ ɐRƳɗɑ-əɔɬ ə̶ɐə̶ɾɜɑə Underwriters Laboratories (UL), Inc. ɔ and Underwriters Laboratories of Canada, Inc. (ULC), R ɞRɖɒɑ Factory Mutual (FM).

ʐɔƀɔɣɑɜ̶ɖɔɑ/ɪɖɜ̶ɛɗɟRɞRɢɔə̶əəƀɑ ɡRɜRɖɞɑɜɔɜ̶ɞɔɖɔ

ɗRɖɜ̶ɔə̶Rɗɨəə̶ɑ ɜRɾə̶ɣɑɑ ɐRƳɗɑəɔɑ	20,7 ɾRɜ (300 psi)
ɖRɣəɑɞRɞɑɗɨəƀɕ ɛRɞɜɟɾə̶ɖ	IJó NPT, əRɜɟɒəRɬ ɜɑƀɨɾR.
ɗRɖɜ̶ɔə̶Rɗɨəƀɕ ɐɔRɛRƀə̶ə ɜɑɣɟɗɔɜə̶Ɣɖɔ ɐRƳɗɑəɔɬ	ə̶ɞ 0,69 ɾRɜ ɐə̶ 13,8 ɾRɜ (ə̶ɞ 10 ɐə̶ 200 psi)
ɕRɾə̶ɣɔɕ ɞɑə̶ɛɑɜRɞɟɜəƀɕ ɐɔRɛRƀə̶ə	Õɗɬ ɔɜ̶ɛə̶ɗɨƀə̶ƳRəɔɬ Ɣəɟɞɜɔ ɔ ɜ̶əRɜɟɒɔ ɛə̶ə̶ɑ ɥ ɑəɔɬ ɛɜɔ ɞɑə̶ɛɑɜRɞɟɜ ə̶ɞ ĭ40ÁC ɐə̶ 71ÁC
ɖRɜ̶ɞɜə̶ɕɖɔ ƀRƳə̶ɐR-ɔƀɣə̶ɞə̶-Ɣɔɞɑɗɬ	EPS120-1 ɜ̶ɜRɾRɞƀƳRɑɞ ɛɜɔ ɜ̶ə̶ɔɒɑəɔɔ ɐRƳɗɑəɔɬ ɐə̶ 7,2 ɾRɜ (105 psi); EPS120-2 ɜ̶ɜRɾRɞƀƳRɑɞ ɛɜɔ ɟƳɑɗɔɣɑəɔɔ ɐRƳɗɑəɔɬ ɐə̶ 8,6 ɾRɜ (125 psi) ɔ ɜ̶ə̶ɔɒɑəɔɔ ɐRƳɗɑəɔɬ ɐə̶ 7,2 ɾRɜ (105 psi)
ɕɑɜɑɖɗɪɣRɞɑɗɨ	EPS120-1: ə̶ɐɔə SPDT (ʐə̶ɜə̶R C); EPS120-2: ɐƳR SPDT (ʐə̶ɜə̶R C) 10.0 A, IJ HP 125/250 VAC; 2.5 A 6/12/24 VDC
Õɔ ɠ ɠɑɜɑəɢɔRɗ	ɕɜɔə̶ɑɜə̶ə̶ 0,2 ɾRɜ (3 psi) Ɣ ə̶ɔɒəɑɕ ɣRɜ̶ɞɔ ɐɔRɛRƀə̶əR, 0,62 ɾRɜ (9 psi) Ɣ Ɣɑɜɡəɑɕ ɣRɜ̶ɞɔ ɐɔRɛRƀə̶əR
Ǻɾə̶ɗə̶ɣɖR	Ł ɞɑɛɑəɨ ƀR ɥ ɔɞƀ UL 4x, NEMA 4 (IP66), ɔɜ̶ɛə̶ɗɨƀɟɑɞɜ̶ɬ Ɣəɟɞɜɔ ɛə̶ə̶ɑ ɥ ɑəɔɬ ɔ əR ə̶ɞɖɜƀɞə̶ Ɣə̶ƀɐɟɡɑ
ɕRƀə̶ɑɜƀ	5.120ĝ H ɭ 3.325ĝ W ɭ 4.250ĝ L (13.0 ɜ̶ə̶ ɭ 8.4 ɜ̶ə̶ ɭ 10.8 ɜ̶ə̶)
Ȯɑɜ̶ ɾɜɟɞɞə̶	1.2 ɠɟəɞR. (0,54 ɖɣ)
ȯRɜRəɞɔɬ	3 ɣə̶ɐR

Габаритные размеры

Типовые схемы установки

Воздухозаполненная система

Электрические схемы подключения

Водозаполненная система

Технические характеристики

Артикул	Описание
EPS120-1	Датчик давления воздуха, однополюсный SPDT, 0,69 бар -13,8 бар (10ð200 PSI)
EPS120-2	Датчик давления воздуха/газа, двухполюсный SPDT, 0,69 бар -13,8 бар (10ð200 PSI)
Принадлежности	
S07-66-XX	Комплект для установки EPS на дверцу щита
546-8000	Комплект для установки EPS на DIN-рейку
WFDW	Набор для подключения EPS к системе водяного пожаротушения

Ремонтный комплект для гидравлических цилиндров серии RD (RD009, RD101)

Описание продукта

Данный ремонтный комплект Rapidrop предназначен для гидравлических цилиндров серии RD009 (одностороннего действия) / RD010 (двустороннего действия). Комплект содержит все необходимые уплотнительные элементы, направляющие кольца и защитные компоненты, обеспечивающие надежную работу и герметичность цилиндра. Все детали изготовлены из высококачественных материалов, устойчивых к износу, давлению и воздействию гидравлической жидкости.

Комплект предназначен для замены изношенных или поврежденных уплотнений, восстановления герметичности и продления срока службы гидроцилиндра. Подходит для цилиндров с ходом поршня до 1/2 метра (12 дюймов) и диаметром штока 1 дюйм.

Данный ремонтный комплект разработан специально для гидравлических цилиндров серии RD009 и RD101 и обеспечивает оптимальную производительность и надежность.

Основные характеристики ремонтного комплекта

Комплект включает в себя уплотнительные кольца, манжеты, направляющие кольца и защитные элементы, обеспечивающие надежную работу и герметичность цилиндра. Все детали изготовлены из высококачественных материалов, устойчивых к износу, давлению и воздействию гидравлической жидкости.

Комплект предназначен для замены изношенных или поврежденных уплотнений, восстановления герметичности и продления срока службы гидроцилиндра. Подходит для цилиндров с ходом поршня до 1/2 метра (12 дюймов) и диаметром штока 1 дюйм.

Данный ремонтный комплект разработан специально для гидравлических цилиндров серии RD009 и RD101 и обеспечивает оптимальную производительность и надежность.

Совместимость ремонтного комплекта

Данный ремонтный комплект совместим с гидравлическими цилиндрами серии RD009 и RD101.

Инструкция по установке ремонтного комплекта

Перед установкой ремонтного комплекта необходимо тщательно очистить все детали цилиндра от грязи и загрязнений. Затем следуйте инструкциям, прилагаемым к комплекту, для правильной установки уплотнительных элементов и направляющих колец.

Для обеспечения надежной работы и герметичности цилиндра необходимо использовать только оригинальные детали, входящие в состав ремонтного комплекта.

Технические характеристики ремонтного комплекта

NFPA (дюймовый)* внутренний диаметр 225 мм² (20.9 м²)

Метрический** внутренний диаметр 130 мм² (12.1 м²)

Технические характеристики ремонтного комплекта

Спецификация	Описание
Материал	Высококачественная UL
Совместимость (SIN)	RD009 , RD101
Максимальное рабочее давление	175 psi (12.1 бар)
Коэффициент трения	K=80 (5.6)
Диапазон рабочих температур	68°C / 93°C
Максимальное давление при испытании	7psi (0.48 бар)
Размер резьбы	1/2" NPT
Совместимость	Гидравлические цилиндры серии RD* / внутренний диаметр**

Габаритные размеры

Диаграмма расхода

Материалы и покрытия

Деталь	Материал
Корпус	ASTM C22000 B36
Уплотнительное кольцо	EPDM
Шток	Нержавеющая сталь
Седло	ASTM C36000 B16
Втулка	ASTM C36000 B16
Крышка	Полиамид, армированный стекловолокном
Диск	ASTM 37700 B124

¢ayƒdc3ƒae hƒa 3d3hɕhƒa 3ɕ3cəedda3əhƒa
əɔəɔɔcɑadc (3əbɑɕdəɕ Yəcb) 3ɕRəɑR3ɕəəɔyə
c rhƒɔɕ3əyə 3ɑRycɔ3əYRəcł

Ł3ɕɛəɗiɓəYRəɔɑ ɗdɪɣɑɕ

Ödł ƒ3ɕRəəYdc 3d3hɕhg 3ɕ3cəedda3əY Y3ɑayeR əəɗɒɑə cɔɕɛəɗiɓə-
YRɕi3ł ɛəɕRɛəəɕ ɣRɑɣəhɕ ɗdɪɣ Rapidrop.

Ł3ɕɛəɗiɓəYRəɔɑ ɛ3ƒycg ɣRɑɣəhg ɗdɪɣɑɕ cdc ƒ3ɕ3əɕɛ3ɕY əəɒɑɕ ɛ3c-
Yɑ3ɕc ɗ ɛəY3ɑɒɑəɑɔɪ 3ɕ3cəedda3R ɔ, ɗRɗ 3ɗɑɛ3ɕYɔɑ, əɑYəɓəəɒ-
əə3ɕc 3ɔ3RrRɕhYRəɔł ɛ3ɔ ɛəɒR3ɑ.

Ł3ɕɛəɗiɓəYRəɔɑ ɛ3ƒycg ɣRɑɣəhg ɗdɪɣɑɕ cdc ƒ3ɕ3əɕɛ3ɕY Yɗɑɣɑɕ ɓR
3əɾəɕ ɛəɕɑ3ɪ ɗɪɾhgɣR3Rəɕɔɕ, łYəhg cdc ɛəɛ3Rɓƒəɑ Yɾɑəhg.

Ƶagəɔɣɑ3ɗəɑ əɛɔ3ɾəɔɑ

ł 5.6 ¢R3ɛ3ɑɒɑɗɑəɔɑ 3ɕRəɑR3ɕəəyə 3ɗ3hɕəyə
3ɛ3cəedda3əəyə əɔəɔɔcɑadł - Ƶ3Rɑɗɕə3ɔł

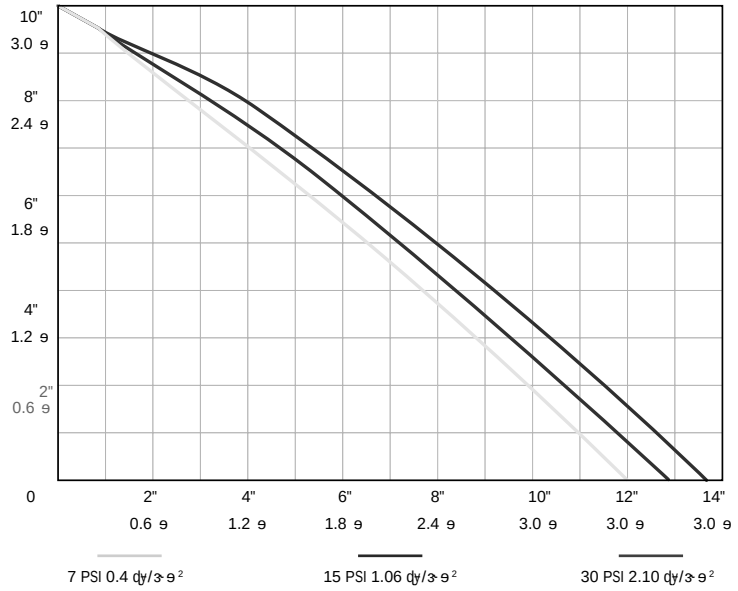

Şɕ Ya3ɑɒɑəə / Ydɗɪɣɑəə Y ɛɑ3ɑyɑəi

ɕpə ə cəRdiəhɕ 3Rɓəɑ3	¢ɑɓiɾR	ł-ɠRɗɕə3	Ƶɔɛ 3ɑRycɔ3əYRəcł	Şɕ Ya3ɑɒɑəə / Ödɗɪɣɑəə Y ɛɑ3ɑyɑəi
1/2ó/15 ə ə	1/2óNPT	80	ŁɕRəɒR3ɕəhɕ	UL
1/2ó/15 ə ə	1/2óNPT	80	Õhƒɔɕ3hɕ	UL

łdR3ɔɔ ɠ ɔdRɑɔł

Ƶɑə ɛɑ3Rɑ ɪ3əRł ɗdR3ɔɔ ɠ ɔ-ɗRɑɔł 3ɛ3cəedda3əY	Ƶɑə ɛɑ3Rɑ ɪ3əhɕ əə ə cəRd 3ɛ3cəedda3əY	ɕbRdɔɔ ə Rdiəə ɐəɛ ɪɔɛɔ ə Rł ɑɑ ə ɛɑ3Rɑ ɪ3R əd3ɪɑR ɪ ɥ ɑɛ 3ɔɑɐh NFPA	?Yɑɕ 3ɔɑdɗłəəəɛ ɗəɗɾh	Ƶɑə ɛɑ3Rɑ ɪ3R d3hɣɔɗ
Ѧrhɣəhɕ	68ěC	38ěC	ł3Rɔəhɕ	57ěC
Ł3ɑɐəɔɕ	93ěC	65ěC	ȳɑɗɑəhɕ	74ěC

Cɖɜɧɞɧɕ ɝɛɜɔəɖɗɑɜ (ɜɚɓɑɞɖɚɕ Ɏəɔƀ), K80, ɟɧɝɞɜɚɏɚ ɔ ɝɞȒəɐȒɜɞəɚɏɚ ɜɑȒɏɔɜɚɎȒəɔɫ, ɝɞȒəɐȒɜɞəɚɕ ɚɟɗȒɝɞɔ ɛəɖɜɧɞɔɫ

Ⱥɟ ɥ ɑɑ ɚɛɔɝȒəɔɑ

Cɖɜɧɞɧɑ ɝɛɜɔəɖɗɑɜəɧɑ ɚɜɚɝɔɞɑɗɔ ɘɚɐɑɗɔ RD105 ð ɩɞɚ ȒɎɞɚɘȒɞɔɣɑɝɖɔɑ ɝɛɜɔəɖɗɑɜɧ ɝɚ ɝɛɜɑɝɝɚɎȒəɧɘ ɛɗȒɎɖɔɘ ɛɜɔɛɚɑɘ. Ⱥəɔ ɛɜɔɘɑəɫɪɞɝɫ ɞȒɘ, ɏɐɑ ɛɜɑɐɦɫɎɗɫɪɞɝɫ ɛɚɎɧɤɑəəɧɑ ɞɜɑɟɚɎȒəɔɫ ɖ ɐɔƀȒɕəɟ ɔ ɛɚɐɜȒƀɐɑɗɫɪɞɝɫ ɛɚ ɝɖɚɜɚɝɞɔ ɜɑȒɏɔɜɚɎȒəɔɫ (ɟɧɝɞɜɚɏɚ ɔɗɔ ɝɞȒəɐȒɜɞəɚɏɚ ɜɑȒɏɔɜɚɎȒəɔɫ). ȼȒɘȒ ɝɛɜɔəɖɗɑɜȒ ɝɖɜɧɎȒɑɞ ɐɑ ɠɗɑɖɞɚɜ, ɟɛɗɚɞəɑəɔɑ ɔ ɞ. ɐ., ȯ ɝɎɚɪ ɚɣɑɜɑɐɨ ɜȒɘȒ ɝɖɜɧɞȒ ɐɑɖɚɜȒɞɔɎəɚɕ ɖɜɧɤɖɚɕ. ŎɑɖɚɜȒɞɔɎəȒɫ ɖɜɧɤɖȒ ɔɘɑɑɞ ɛɗɚɝɖɔɕ ɛɜɚ ɠɔɗɨ, Ȓ ɑɑ ɐɔȒɘɑɞɜ ɚɣɑəɨ ɘȒɗ. ʂɐɚɟəȒɫ ɖɚəɝɞɜɟɖɢɔɫ ɝɖɜɧɞɚɕ ɐɑɖɚɜȒɞɔɎəɚɕ ɖɜɧɤɖɔ ɛɚƀɎɚɗɫɑɞ ɓəȒɣɔɞɑɗɨəɚ ɚɟɗɑɏɣɔɞɨ ɑɑ ɟɝɞȒəɚɎɖɟ. Ȼɚɩɞɚɘɟ Ɏ ɞɑɡ ɝɗɟɣȒɫɡ, ɖɚɏɐȒ ɩɝɞɑɞɔɣəɧɕ Ɏɔɐ ɫɎɗɫɑɞɝɫ ɚɝəɚɎəɧɘ ɠȒɖɞɚɜɚɘ ɐɗɫ ɎɧɟɚɜȒ ɚɜɚɝɔɞɑɗɫ, Ɏ ɛɑɜɎɟɪ ɚɣɑɜɑɐɨ ɘɑɚɟɡɚɐɔɘɚ ɚɟɜȒɞɔɞɨ Ɏəɔ ɘȒɚɔɑ əȒ ɘɚɐɑɗɨ RD105.

Ʌɝɛɚɗɨƀɟɪɞɝɫ Ɏ Ɏɚɐɚəȑɛɚɗəɑəəɧɡ ɝɛɜɔəɖɗɑɜəɧɡ ɝɢɝɞɑɘȒɡ.

ȾɚɐɑɗɨRD105 ɔɘɑɑɞ ȶ-ɠȒɖɞɚɜ ɜȒɎəɧɕ 80. Ŏɗɫ ɟɐɚɟɝɞɎȒ ɟɝɞȒəɚɎɖɔ ɘɚɐɑɗɨ RD105 ɔɘɑɑɞ ɜɑɏɟɗɔɜɚɎɖɟ Ɏ Ɏɑɜɞɔɖȑɗɨəɚɘ ɛɚɗɚɠɑəɔɔ 9,0 ɘɘ. ŎȒəəȒɫ ɚɛɢɔɫ ɔƀɟȒɎɗɫɑɞ ɚɞ əɑɚɟɡɚɐɔɘɚɝɞɔ ɛɚɏɚɚɖɔ ɐɗɔəɧ ɞɜɟɟɧ, əȒ ɖɚɞɚɜɟɪ ɖɜɑɛɔɞɫɫ ɝɛɜɔəɖɗɑɜəɧɕ ɚɜɚɝɔɞɑɗɨ, ɔ ɚɟɑɝɛɑɣɔɎȒɑɞ ɔɐɑȒɗɨəɚɑ ɝɚɣɑȒəɔɑ ɝ ɞɜɟɟȒɘɔ ɜȒƀɗɔɣəɚɕ ɐɗɔəɧ. Ɉɑɛɗɚɣɟ Ɏɝɞ Ɏɔɞɨəɚɝɞɨ ɔ ɚɝɚɟɑəəɚɝɞɨ ɜȒɝɛɜɑɐɑɗɑəɔɫ Ɏɚɐɧ ɝɛɚɝɚɟɝɞɎɟɑɞ Ɏɚƀɘɚɒəɚɝɞɔ ɝɎɚɑɎɜɑɘɑəəɚɕ ɩɎȒɖɟȒɢɔɔ ɗɔɢ, əȒɡɚɐɫɥɔɡɫ Ɏ ɛɚɘɑɥɑəɔɔ, Ɏ ɖɚɞɚɜɚɘ ɛɜɚɔƀɚɫɗɚ ɎɚƀɏɚɜȒəɔɑ. Ɉɑɘ əɑ ɘɑəɑɑ, əȒɗɔɣɔɑ ɝɛɜɔəɖɗɑɜəɧɡ ɝɔɝɞɑɘ əɑ ɚɝɎɚɟɚɒɐȒɑɞ ɚɞ əɑɚɟɡɚɐɔɘɚɝɞɔ ɝɚɟɗɪɐȒɞɨ ɛɜȒɎɔɗȒ ɛɚɒȒɜəɚɕ ɟɑƀɚɛȒɝəɚɝɞɔ.

Ɉɑɡəɔɣɑɝɖɔɑ ɡȒɜȒɖɞɑɜɔɝɞɔɖɔ

Ȼɚɖȓƀȓɞɑɗɨ	Ⱥɛɔɝȓəɔɑ
Ⱥɐɚɟɜɑəɚ	Ȯəɑɝɑəɧ Ɏ ɛɑɜɑɣəɨ UL (ɎȘȎ ɔ ȶȒəȒɐȒ) ð ɟɧɝɞɜɚɑ ɎɜɑɘɫɜɑȒɏɔɜɚɎȒəɔɫ ʂɞɎɑɜɠɐɑəɧ FM ð ɝɞȒəɐȒɜɞəɚɑ Ɏɜɑɘɫ ɜɑȒɏɔɜɚɎȒəɔɫ
Ʌɐɑəɞɔ ɠɔɖȒɢɔ-əɚəɧɕ əɚɘɑɜ ɝɛɜɔəɖɗɑɜȒ (SIN)	RD105
Ɋȓɖɝ. ɜȒɟɚɣɑɑ ɐȒɎɗɑəɔɑ	175 psi (12.1 ɟȒɜ)
ȶ-ɠȒɖɞɚɜ	K = 80.6
Ɉɑɘɛɑɜȓɞɟɜȓ	Ƚɛɜɔəɖɗɑɜ: 72ÁC / ȶɜɧɤɖȒ: 60ÁC (FM) Ƚɛɜɔəɖɗɑɜ: 96ÁC / ȶɜɧɤɖȒ: 72ÁC (UL)
Ȯɑɜɞɔɖȓɗɨəȓɫ əȓɝɞɜɚɕɖȓ	3/8 ɞɸɣɘɚ (9.0 ɘɘ)
Ȼɚɏɑɜɏəɚɝɬɨ	Ⱥɖɜȓɤɑəȓɫ Ɏ ɟɑɗɧɕ ɢɎɑɬ, ɡɜɚɘɢɜɚɎȓəȓɫ ɢɗɢ ɛɚ ɝɛɑɢɢȓɗɨəɚɦɟ ɢɜɚɕɜȓɤɑəȓɫ Ɏ ɢɎɑɬ, ɭɤȓɡȓəɧɕ ɤɗɢɑəɬɚɦ
ȯȓɟȓɜɢɬɧ	Ƚɦ. ȼɢɝɭəɚɤ 1

Рисунок 1

1-(3/8)" (35 ɘɘ)

NPT 1/2

ȾȒɜɖɔɜɚɎɖȒ

Ɉɑɘɛɑɜȓɬɭɜȓ
ÿəȒɖ ɗɔɝɞɢɚɏȒ
Ʌɐɑəɬ.ɳɚɘɑɜ (SIN)
ȽɞɜȒəȒ ɢƀɏɚɬɚɎɢɬɟɗɫ

4

1

3

2

5

6

7

2-(1/4)" (57,3 ɘɘ)

2-(3/8)" (60 ɘɘ)

6 ɛȒƀɚɎ ɛɚɐ ɖɗɸɣ

1. ȶɚɘɛɚəɟɦ (ȾȒɝɢɜɔȒɗɧ)
2. ȶɚɜɛɭɝ (ɘɟɐəɧɕ ɝɛɗȒɎ)
3. ȼȒɘȒ (ɟɜɚəɡȒ)
4. Ŏɑ ɠɗɟɤɬɚɜ (ɠɚɝ. ɟɜɚəɡȒ)
5. ʂɛɗɚɬəɟəɢɑ (ȻɈȥ ȷ)
6. ȻɗȒɎɤɢɕ ɘɟɬȒɗɗ (ɛɢɜɢɚɕ)
7. Ɉɢɛɗɚɍɚɕ ɖɚɗɗɟɤɬɚɜ
8. ŎɑɖɚɜȒɬɢɎəȒɫ ɛɗȒɝɬɢəȒ Ɏ ɝɛɚɜɟ

Ɉɜɑɐɭɛɜɑɞɐɑəɔɑ

Ⱦɚɐɑɗɨ RD105 ɐɚɗɞəȒ ɟɝɬȒəȒɎɗɢɎȒɬɨɝɫ ɔ ɚɟɝɗɭɞɢɎȒɬɨɝɫ Ɏ ɝɚɚɬɎɑɬɝɬɎɢɢ ɝ ɛɜȒɎɢɗȒɘɢ, ɢɛɗɚɞɑəəɧɘɢ Ɏ əȒɝɬɚɟɳɑɘ ɐɚɤɭɘɑəɬɑ, Ȓ ɬȒɤɞɑ Ɏ ɝɚɚɬɎɑɬɝɬɎɢɢ ɝ ɬɜɑɟɚɎȒəɢɟɘɢ əɚɜɘȒɬɢɎəɧɡ ɐɚɤɭɘɑəɬɚɎ.

ɳɑɝɚɟɗɸɐɑəɢɑ ɞɬɢɏɚ ɬɜɑɟɚɎȒəɢɟ ɘɚɞɑɬ əȒɜɭɲɢɬɶ ɢɑɗɚɝɬəɚɝɬɶ ɝɛɜɢəɤɗɑɜəɚɣ ɚɜɚɝɢɬɑɗɶ.

ȺɬɎɑɬɝɬɎɑəəɚɝɬɶ ƀȒ ɛɜɚɐɚɝɜȒɎɗɑəɢɑ ɤɚɛɢɢ ɞɬɚɏɚ ɐɚɤɭɘɑəɬȒ ɎɗȒɐɑɥɶɰɭ ɢɗɢ ɚɏɚ ɛɜɚɐȒɝɜȒɎɢɬɑɗɸ əȒɝɬɚɢ ɤɚɘɛȒəɢɢ, ɛɜɚɢƀɎɚɐɢɬɶ ɘɚɘɬȒɞ ɝɢɝɬɑɘɧ, Ȓ, Ɏ ɝɎɚɸ ɚɣɑɜɑɞɶ, ɎɗȒɐɑɥɶɰɭ ɚɟɴƀȒɘ ɛɜɚɐɚɝɬȒɎɢɬɶ ɤɚɛɢɸ ɞɬɚɏɚ ɐɚɤɭɘɑəɬȒ ɫɞɢɭɸɳɑɘɭ ɎɗȒɐɑɥɶɰɭ. Ȯɗɐɑɥɑɰ əɑɝɑɬ ɚɬɎɑɬɝɬɎɑəəɚɝɬɶ ƀȒ ɛɚɐɐɑɜɞȒəɢɑ ɝɢɝɬɑɘɧ ɛɜɚɬɢɎɚɛɚɞȒɜəɚɣ ɞȒɳɢɬɧ ɢ ɭɫɬɚɣɱɢɎɚɘ ɫɚɐɑɜɞȒəɢɢ ɜȒɟɚɱɑɘ ɝɚɝɬɚɹəɢɢ. Ȼɫɢ ɎɚƀəɢɤȒɸɳɢɯ ɤȒɤɢɯ-ɬɢɟɚ ɎɚɛɜɚɝȒɯ ɚɟɜȒɳȒɣɬɟɫɶ ɤ ɞȒɘɛɑɝɱɢɤȒɘ, ɭɝɬȒəȒɎɥɢɜɤɚɘ ɝɢɝɬɑɘɧ, ɢɥɢ ɤ ɛɜɚɢɁɎɚɐɢɬɟɥɸ ɝɛɜɢəɤɥɑɜəɚɣ ɚɜɚɝɢɬɑɥɶ.

Спринклерная система (водяная), K80, с принудительным срабатыванием, с предварительным срабатыванием

Описание системы

Это руководство, разработанное для RD105 в соответствии с UL / FM, предназначено для использования в качестве руководства по установке, эксплуатации и техническому обслуживанию системы. Для получения дополнительной информации см. Соответствующие стандарты NFPA, а также FM и местные правила. Любые отклонения от этих стандартов должны быть одобрены соответствующими органами власти. Система RD105 предназначена для использования с предварительно действующими клапанами (электрическими), с двойной блокировкой, которые открываются при срабатывании пожарной сигнализации.

Принцип работы

Система RD105 работает с использованием сжатого воздуха в трубопроводе. Когда спринклерная головка срабатывает, воздух выходит из системы, что позволяет воде течь в трубопровод и к открытой головке. Это приводит к быстрому срабатыванию системы и минимизирует задержку между обнаружением пожара и подачей воды.

Основные компоненты системы включают в себя клапан RD105, спринклерные головки, трубопроводы, датчики давления и воздуха, а также систему управления. Клапан RD105 предназначен для работы с определенными типами спринклерных головок, которые должны быть совместимы с системой.

Для обеспечения надлежащей работы системы необходимо регулярно проверять давление воздуха и воды, а также проводить испытания на герметичность. Рекомендуется использовать специальные инструменты для проверки системы, такие как манометры и датчики утечки.

Система может быть интегрирована с системой пожарной сигнализации Rapidrop. Для этого необходимо подключить соответствующие датчики и модули к системе управления.

Основные преимущества системы включают в себя быстрое срабатывание, минимальное повреждение имущества водой и возможность дистанционного мониторинга состояния системы. Однако система также имеет некоторые ограничения, такие как необходимость регулярного обслуживания и ограниченная совместимость с некоторыми типами спринклерных головок.

Для получения дополнительной информации о системе RD105 и ее использовании обратитесь к руководству по установке и эксплуатации, а также к соответствующим стандартам NFPA 13 и другим.

Преграждение прохода воды

Для предотвращения попадания воды в систему RD105 необходимо установить специальные клапаны и датчики, которые будут реагировать на изменение давления воздуха в трубопроводе. Эти клапаны должны быть совместимы с системой RD105 и соответствовать требованиям NFPA 13.

Общие условия обслуживания

Для обеспечения надежной работы системы RD105 необходимо регулярно проводить техническое обслуживание в соответствии с требованиями NFPA 13 и других применимых стандартов. Это включает в себя проверку давления воздуха, герметичности трубопроводов и работоспособности клапанов.

Критерии эксплуатационной чувствительности

Для правильной работы системы RD105 необходимо учитывать ее чувствительность к изменениям давления воздуха в трубопроводе. Система должна быть настроена таким образом, чтобы она могла быстро реагировать на утечки воздуха, но при этом не срабатывала ложно из-за незначительных колебаний давления.

Критерии теплочувствительности

В NFPA 13 указаны требования к системам, которые должны быть способны выдерживать воздействие высоких температур в течение определенного времени. Система RD105 и ее компоненты должны соответствовать этим требованиям, чтобы обеспечить надежную работу в случае пожара.

Для этого необходимо использовать материалы и компоненты, которые могут выдерживать высокие температуры, и проводить регулярные испытания системы на теплочувствительность.

Основные компоненты системы, которые должны быть теплочувствительными, включают в себя:

1) Ионы хлора и хлоридная среда

Для защиты системы от воздействия хлоридной среды необходимо использовать материалы, которые устойчивы к коррозии в такой среде. Это включает в себя использование специальных покрытий и материалов для трубопроводов и клапанов.

2) Спринклерная система медных трубопроводов

Для спринклерной системы медных трубопроводов необходимо учитывать ее чувствительность к изменениям давления воздуха и воды. Система должна быть настроена таким образом, чтобы она могла быстро реагировать на утечки, но при этом не срабатывала ложно из-за незначительных колебаний давления. Для этого необходимо использовать специальные датчики и клапаны, которые могут точно измерять давление и реагировать на его изменения. Основные компоненты системы: NFPA 13, ASTM B813, B828 и CDA (Спринклерная система медных трубопроводов) - Руководство по установке).

Cdзhбhє зєзcэddaз (зэbaбdэє Yэcb), K80, rhзбэyэ c збRэвRзбээyэ зaRycзэYRэcł, збRэвRзбээє э rdRзбc єэdзhбcł

Рисунок 2

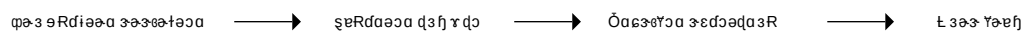

Ćazae jзбRээYdэє зєзcэddaзэhg yэdэYэd бqRбadiээ зээєбa Yazi gdrз cbэjбcзc c зэRзjcae эaвhgбзjrэєзэYэвэY. Ò єзэбcYэээ зdjўRa эзбRбdc gdrзR ээyjб YhbYRбi dэззэbcr c jбaўdj Y зєзcэddaзээєє зcзбaэa.

Ş збRээYdR

cbэвadi RD105 вэdвэR rhбi jзбRээYdaэR Y зээбYaбзбYcc зэ зdaвj-r q c эcэ зэбзjdGcłэc.

Ćзc э aўRэcł

фa cзєэdibjєбa зєзcэddaзh, єабaэGcRdiээ єэвYazвaээha эgRэcўazdcэ єэYзавaєэcłэ. фa cзєэdibjєбa зєзcэddaзh cdc bR q cбэha dэdєRўdc з єзcbэRdRэ c вa gэзэRGcc cdc зRзбзazdcYRэcł.

Ōdł э cэєcэcbRGcc зcзdR єэYзавaєэcł вa эээбRвR зєзcэddaзh вaвaэh gзRэcбiзłY эзcўcэRdiэhgdэзэгdRg c jєRdэYda.

Òэ Yзaэł jзбRээYdc зєзcэddaзээєє yэdэYdc c Yєdэбi вa bRYaзraэcł ээбRвR Yзae зcзбaэh, bR q cбэhє dэdєRўэd вaвaэa эзбRYRбizł эR зєзcэddaзa. єazae эRўRdээ idзгєdjRбRGcc bR q cбэhє dэdєRўэd вaвaэa rhбi зэłб.

Ōdł эгazєaўaэcł эRвавээyэ зэaвcэaэcł (1/2è NPT) bRYcэўYRэca зdaвjaб єзэcbYэвcбi з dзjгбtцcэ эээaэбэ Y ecRєRbээa 9,5 - 19,0 фэ. Ćзc jзбRээYda зєзcэddaзэY эRdзcэRdiэhjє dзjгбtцcє эээaэвe вa вaбoaв єзaYhгRбi 28,5 фэ. ĆзaYhгaэca зadэaэвэ-faэвyэ эRdзcэRdiээyэ dзjгбtцayэ эээaэвeR эвaвб єзcYazбcd єaYзавaэaэcł зэєdR зєзcэddaзR, yбэ ээвaб YhbYRбi зRbyazэaбcbRGc і зєзcэddaзR.

Ò зdjўRa эaєзRYcdiээє jзбRээYdc dзhгdc вa єhбRєбazi yзabэaзээ bRбtэjбi, зdcгdэ эзdRгcбi зabirэYэa зэвcaвcээвcэ cdc Yээзcбi dRdca-dcгэ эbэaэaэcłY dзhгdj Y згэзa. Ò ібэ эdjўRa єэaзayjdczjєбa dзaєdaэca зєзcэddaзR.

Ćзэбaвjз R jзбRээYdc

Шаг 1

Łdaвjaб зэгdiвRбi зdaвjіhca бзaгaYRэcł d jзбRээYda зєзcэddaзR: jзбRэRYdcYRбi бэdidэ Y єэвYaгaэээ єэdэвa-ccc зэbaвdэє Yэcb, бRd yбэгh єэбaвGcRdiэhjє єэбэd Yэвh, rhd єazзєaэcdjdгbaэ єэбэdj. ŞзбRээYcбa gcэcэy зєзcэddaзR бRdcэ э гзRbэ, yбэгh зRззбэłэca эбєэYazдээзбc gcэcэyR вэ эээбRвээє єэYazдээзбc rhдэ 47,6 э, dRd єэdRbRээ эR ćcзjэda 3.

Шаг 2

фRэвзcбa jєdэбэcбadi бzjгээє zabirh с Yзjўэjі bRdзjбcбa зєзcэddaзR Y gcэcэy. ȳRбaэ bRбłэcбa ayэ зєзcэddaзэhэ эRdcэ-эhэ cdc yRayэhэ dдіуээ (з.э. ćcзjээd 4). Ōdł єзRYcdiээє jзбRээYdc Yhзбjh эR yэdэYda dдіуR вaвaэa dэвaRdiээ зэYгRвRбi з єRbRэ с эR зєзcэddaзa (ćcзjээd 4).

Шаг 3

Ćзc вadRэcc bR q cбэhє dэdєRўэd э эвaэ бRdвa cзгэdibэYRбi вdł зRbэ а цаэбi jcэи зєзcэddaзэєє yэdэYdc єа gaэбzj эбYazзбcł з bRbэ-зэ, Rdдjзбээ эRвRYdcYRł эRбaзcRd єэбэddR эR gaэбzRdiэjі бэўdj bR q cбээyэ dэdєRўdR. ŞзбRэ-RYdcYRł єэбэdэd, эdэгgэсэ э єзaвjзэ э бaзбi эбYazзбca з bRbэ-зэ э вdł jзбRээYdc зєзcэddaзR вcRэвaбзэ э 2 ігєэR (50 э э) (з.э. ćcзjээd 3). Bбэгh єзэYazбcбi єзRYcdiээзбi jзбRэвэYэуээє Yhзэбh сзгэdibjєбa jdRbRбadi çĆзa-вad вэa єjзбcэ э эyэ эбdдээdэcэгзэ jзгэYэł єэбэddRè, эRэвzaээhє эR bR q cбэhє dэdєRўэd (з.э. ćcзjээd 3).

Шаг 4

Ōdł зэłбcł bR q cбээyэ dэdєRўdR сзгэdibjєбa зєaGcRdiэhjє сэ-збзjэвaбє (з.э. ćcзjээd 5), R bRбaэ эRвRYcбa / Yзjўэjі YYazэсэ-бa dзhгdj Y згэзa Y зRєj зєзcэddaзR вэ зээєзcdэзээYaэcł ayэ

Cɖɜɦɞɦɕ ɜ-ɛɜɔəɖɖɑɜ (ɜəɓɑɞɖə-ɕ Ɣəɔɓ), K80, ɾɦɜ-ɞɜə-ɣə ɔ ɜ-ɞRəɐRɜɞəə-ɣə ɜɑRɣɔɜə-ƔRəɔɬ, ɜ-ɞRəɐRɜɞəə-ɕ ə-ɾɖRɜ-ɞɔ ɛə-ɖɜɦɞɔɬ

ɠɖRəɕR ɜ- ɛə-ɞə-ɖɖə-ə (ɕɔɜ-ɟəə-ɖ 6 ɔ ɕɔɜ-ɟəə-ɖ 7). ƫRɖ ɞə-ɖɨɖə- ɠɖRəɑɕ ɜ-ə-ɛɜɔɖə-ɜ-əɑɞɜ-ɬ ɜ- ɛə-ɞə-ɖɖə-ə əɑə-ɾɡə-ɔə-ə ɛɜɑɖɜRɞɔɞɨ ɓRɞɬɣɔƔRəɔɑ ɖɜɦɤɖɔ Ɣ ɜ-ɾə-ɜɑ. ȫɜ-ɖɔ Ɣ ɛɜə-ɕɑɜ-ɜ-ɑ ɓRɞɬɣɔƔRəɔɬ ɖɜɦɤɖɔ Ɣ ɜ-ɾə-ɜɑ ɛə-ɞə-ɖə-ɖ ɾɦɖ ɛɜɔɛə-ɐəɬɞ ɔɓ ɜ-Ɣə-ɑɣə əə-ɜ əRɖɨəə-ɣə ɛə-ɖə-ɒɑəɔɬ, ə-ɞɜɑ-ɣɟɖɔɜɟɕɞɑ Ɣɦɜ-ə-ɞɟ ɛə-ɞə-ɖɖR ɛɟɞɑ ə ƔɜR ɥ ɑəɔɬ ɖɜɦɤɖɔ Ɣ ɜ-ɾə-ɜɑ. ȫɜ-ɖɔ ɠɖRəɑɕ ɜ-ɾə-ɜə-ɣəə-ɣə ɟɓɖR əɑ ɜ-ə-ɛɜɔɖRɜ-Rɑɞɜ-ɬ ɜ- ɛə-ɞə-ɖɖə-ə, ə-ɞɜɑɣɟ-ɖɔɜɟɕɞɑ ɛɟɞɑ ə ɔɓə-ɑəɑəɔɬ ɛə-ɖə-ɒɑəɔɬ ɜ-ɛɜɔəɖɖɑɜəə-ɣə ɠɔɞɔəɣR. ɕɜɔ ɛɜRƔɔɖɨəə-ɕ ɟɜ-ɞRəə-Ɣɖɑ ə ɑɒɐɟ ɞə-ɜɕə-ə ɖɜɦɤɖɔ ɔ ɠɔɞɔəɣə-ə ɔ ə ɑɑɞɜ-ɬ əə-ə ɔəRɖɨəɦɕ Ɣəɓɐɟ ɤəɦɕ ɓRɓə-ɜ 1/8 ɐ ɪ ɕ əR (3,2 ə ə), ɖRɖ ɛə-ɖRɓRəə əR ɕɔɜ-ɟəɖɑ 6.

Рисунок 3

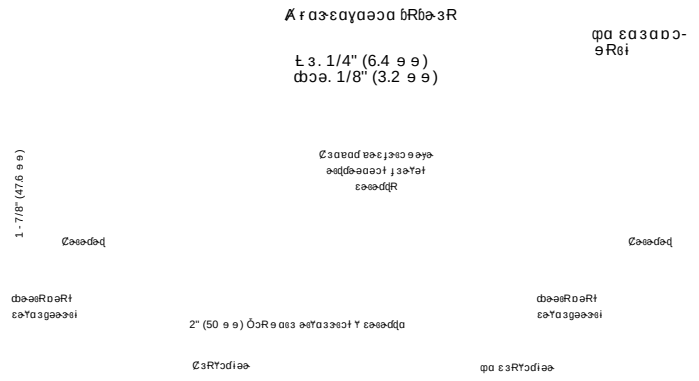

Рисунок 4

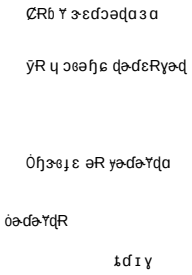

Рисунок 5

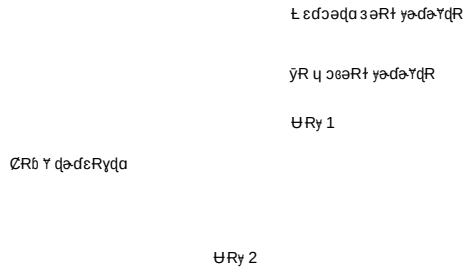

Рисунок 6

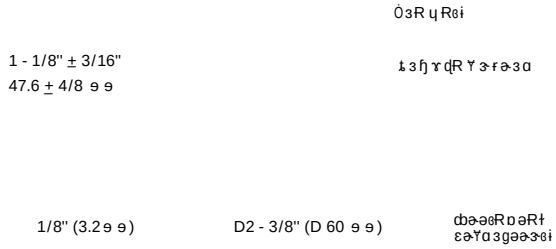

Cdзђбђс зсезэеdдаз (зеbабdес Уэсb), K80, гђзбзеуе э збRэеRзбээеуе заRусзеУRэсt, збRэеRзбээес е-гdRзбэ сеdзђбэt

Рисунок 7

Ѓagəcуазdеа е-гзdђасУRэса э заеээеб

Ödt бagəcуазdеуе е-гзdђасУRэсt э заеээебR dbеваdс RD105 еа-dеђ гђбi Уђеdеаеђ зdаеђ і ц са сезззђqбссс.

Сзсеаqуэса

Ödt езаеаебУзR цаэсt bRеаzbRэсt э зRbзђУR бзђг Уеаеbэеdеаеаеаеб зезсэеqdаззаеб зсзбаеђ аеа-гgеасеэеа еаеваазасУRбi баееа-зRбђзђг е 4 ÁС.

Ł езсэеqdаззђ аеа еаduеђ сзбђбђУRбiзt еаеа ваєзбУсаеа сзбеуэсdR баєdеУеуе cbdђуаэсt. Ó заbђdiбRба Уеbваєзбуст баєdеУеуе cbdђуаэсt еаеduеђ єзэсbеабсэ ззRгRбђУRэса баєdеуђУзбУсбadiээуе ıdаеаэбR.

Ó зdђуRа еаnRзR эбзђбзбУса dзђхdс еаеваб езсУазбсэ dbRваzаdа заRусзеУRэсt зезсэеqdаззR әR Уеbуеззэса.

ЄзRУсdiээ ђзбRээУсба dзђхdђ, dRd еаdRbRээ әR ЄсзђэdаЭ. фаезRУсdiәRt ђзбRээYdR ђbdR dзђхdс еаеваб езсУазбсэ dеаезRУсdiээ геее ђ gђэdбсэеэсеУRэсı сdс әбdRbђ У зRгаба зезсэеqdаззR.

Ōзсdс еазdа ђзбRээУdс зезсэеqdаззR Уеbэсdеаеб еаеэгgеасеэбзбi У еаdзRзdа еабабdR, зdаеђаб Уэсеяябаdiээ зdаезсбi, ybаэгђ ээУRt dзRзdR аа bRdзђУRdR Уеbеђхгэђє bRbез.

ÁdзRхгаээђа әR bRУеаа-сbуеабеУсбаdа dзђхdс әаdiбt еазаdзRхгсУRбi. Єзс әаеэгgеасеэеззсэ сеее ецаРеа dеаРђ гђбi bRеаеаеђ dзђхdRэсе зbRУеазdеє әdзRзdеє.

ŁзRзdR, әRәаззаээRt аа әR bRУеаа-сbуеабеУсбаdа, Уе Уза еt еа-РRзR еэаРаб ааэгdRуеэезоtбээ еаУdсоtбi әR Уза еt заRусзеУRэсt сdс УђbУRбi әбdQRb У зRгаба зезсэеqdаззR.

фа бtәсбеа dзђхdђ. ђбе эеаРаб езсУазбсэ dаа зRbеаdаэсı.

Єзс еаеуеабеУdа d е-гзdгасУRэсı зсзбаеђ езәбсУеезаРRзээє bR цсбђ әаеэгgеасеэе еәdгусбi зRbзаха эсе зээебУабезбУгіцсg әзуRээУ әR bRdзђбсэа уdRУээуе заугdгзєгіцауе ddRгєRәR с езәсэеgэезэсзәУRбi Уза bRсэбаазаззеУRээђа збеззеәеђ еа әRуRdR ззеебзR с бадәсуазdеуе е-гзdгасУRэсt.

фō bRузRаеRєба зезсэеqdаззђ bRәRУазdRэс, хбеззRэс сdс dRэг-заdаәRэс.

фсуауе фō еаеУахсУRєба әR зезсэеqdаззRg.

фō усзбсбэа зезсэеqdаззђ эђdiээеУеееє, эеіцсэсзазебУRэс, Rэсdеэ, усзбtцсэсеєа сdс сеєfгеа gэсdRбRэс. ŞеRdсбэа єђdi, Уезз, єRгєсэеt, dеdеэђ, әRзadеэђg с dсуэесdс, RddjзRбеә е-усзбсбэа bg цабdеє уdа гєзеєђdаззеєеэеа-єђdаззеззiба э ьуdеє цабdеє.

Cdзhghc зсезcэddaз (зэbagdэc Vэcb), K80, rhзg3эyэ c зgRэvRзgээyэ зaRycзэ-YRэct, зgRэvRзgээc э-rdRзgc ээdзhgct

Ccзc э ayRэca (езэ-вэ-дpaэca)

Ccз cзсэdibэ-YRэcc c gзRэaэcc daydэVэзсdRэaэtı ycgзt эRgaзcRdэ-Y зэ-rdıvRcga эaэ-rgэcэeha эaзh езaвэзgэзэpээзgc. Õhзgзhc gaэ с зRbYcgt ээpR3эY c gR3Rdgaзcзgcdc ıgcg эRgaзcRdэ-Y ээyıg зэcbcgi ı g gadgcVээзgi зсезcэddaзэhg зсзgaэ езc gjvaэcc ээpR3R.

payaз эagcyэha cdc dэ-ззэ-caзzıyca зсезcэddaзh эaэ-rgэ-cээ-bRэaэcgi.

Õvgэ-эRgcyazdca зсезcэddaзh эa вэdpэh g3Rэзсэзcзэ-YRgizt cdc g3Rэcgizt Y эazgRg зgaэ сaзRgjзэс езaYhvRıyaс 38 ÁC.

ȳRсзayaэ cbэaэtgi gcbcyazdэa зэзgэtэca зсезcэddaзэY, эRсзcэaз, эdзRvcYRgi, сэзda cg эgс3RYdc з bRYэвR- cbyэgэYcgadt. õzdc зсезcэddaзh rhdc dRdcэ-dcrэ э-rзRbэ-э cbэaэaэh, ээc вэdpэh rhgi bRэaэaэh.

paэ-rgэ-cээ-зэ-rdıвRgi эзэ-rjı эzgэ-зэpээzgi вdt езaвэgYзRyaэct сэYзapвaэcс зсезcэddaзэY эR Yzag ıgRсRg - вэ-, Yэ Yзaэt c сэzda jzgRээYdc. Ьезcэddaзh, сэYзapвaээha Y зabjdigRga сRвaэct, jвRзR, ygabgaзээyэ bRgtycYRэct cdc езэzdRdibhYRэct ddıyR, вэdpэh rhgi bRэaэaэh.

Ccз зadээzgзjdgcc сэ-эayaэct, эRсзcэaз, ejgaэ вэ-rRYdaэct gRdiv-rRdэd, эzYagcgadiэhg ezcrэ-зэY cdc cbэaэaэct зRzсэ-dэpaэct eaзayэ-зэвэd, эaэ-rgэcэeэ ezcэcэRgi Yэ Yэcэ-Rэca эzээYээa gзarэYRэca, зэydRzээ dэgэ-зэ-эj ээYRt dээzgзjdgct эa вэdpэR эRзjvRgi gзarэYRэct d jzgRээYda, эсзaвaдaээha zgRэ-вRзgRэ c NFPA c vзajycэсээzgRcYэhjcэсээ-эayaэct cdc ezaзzgээzgRэ c NFPA 25 c vзajycэсээzgRcYRэc.

CcзэgaвjзR э gэ-зэdaэct bRdRbR

Ccз зRbэaцaэcc bRdRbR, сэpRdjczgR, ezaвэzgRYigа эazgээ-эj эczgзcfiigэ-зj zdapjıhjı cэgdэ-зэRgcı (эRbYRэca ээвaдc, zгeagc gcdRgct, ga эeaзRgjзR c эdзhgca).

cbэвaдi zгезcэddaзR:

RD105, rhzgзэ-а c зgRэvRзgээ-а зaRycзэ-YRэca, зgRэvRзgээ-а сэ-dзhgca, eдэ-zdc zdзhghc zгезcэddaз, зэ-bagdэ-c Vэcb,

- Å 72 ÁC (FM & UL)
- Å 96 ÁC (gэ-diдэ- UL)

jзhvdR Y з-rэ-за:

- Å (2-3/8 в ı c эR (60 э э), bRdRbhYRgi эgвaдiээ-эg згезcэddaзR)
- Å 60 ÁC jзhvdR (вdt 72 ÁC згезcэddaзээ-c yэдэ-Ydc) (FM c UL)
- Å 72 ÁC jзhvdR (96 ÁC згезcэddaзээ-c yэдэ-Ydc) (gэ-diдэ- UL)

Cэdзhgca сэ-Yазgээзgc:

- Å эdзRvaээ rадэ-c dзRzdэ-c, gзэ-эczэ-YRээ- cdc эdзRvaээ Y gVag сэ- вadRэcı bRdRbycdR

jэzgзjэaэgh вdt jzgRээYdc ээ-вадc RD105:

- Å òэдэ-YdR вdt ээ-вадc RD105
- Å ¢э-вdэ-Yhc cdc эRdcвaэeэ dдıy вdt ээ-вадc RD105
- Å jэzgзjэaэg вdt вaээ-gRвR bRцcgehg dэдсRydэ-Y ээ-вадc RD105

Ł ɛ ɜ ɔ ə ɖ ɗ ɑ ɜ ɟ ə ɔ Ɣ ɑ ɜ ɜ Ɍ ɗ ɨ ə ɦ ɕ, ɜ ə ɓ ɑ ɕ ɖ ə ɕ Ɣ ə ɔ ɓ ɔ ɜ ə ɓ ɑ ɕ ɖ ə ɕ Ɣ Ɣ ɑ ɜ g. Ł ɕ Ɍ ə ɐ Ɍ ɜ ɕ ə ə ɣ ə / ɜ ɛ ɑ ɢ ɔ Ɍ ɗ ɨ ə ə ɣ ə / ɾ ɦ ɜ ɕ ɜ ə ɣ ə ɜ ɑ Ɍ ɣ ɔ ɜ ə Ɣ Ɍ ə ɔ ɫ. Ł ɕ ɑ ɖ ɗ ɫ ə ə ɦ ɑ ɖ ə ɗ ɾ ɦ 5 ɵ ɵ / 4 ɵ ɵ / 3 ɵ ɵ

Ǻ ɛ ɔ ɜ Ɍ ə ɔ ɑ ɔ ɓ ɐ ɑ ɗ ɔ ɫ

RD020 / RD021/ RD030 ɟ ə ɔ Ɣ ɑ ɜ ɜ Ɍ ɗ ɨ ə ɦ ɑ, RD022 /RD023/RD031 ɜ ə ɓ ɑ ɕ ɖ ə ɕ Ɣ ə ɔ ɓ ɔ RD024/ RD025/ RD032 ɜ ə ɓ ɑ ɕ ɖ ə ɕ Ɣ Ɣ ɑ ɜ g ð ɩ ɕ ə Ɍ Ɣ ɕ ə ɵ Ɍ ɕ ɔ ɣ ɑ ɜ ɖ ɔ ɑ ɜ ɛ ɜ ɔ ə ɖ ɗ ɑ ɜ ɦ ɜ ɕ Ɍ ə ɐ Ɍ ɜ ɕ ə ə ɣ ə / ɾ ɦ ɜ ɕ ɜ ə ɣ ə ɜ ɑ Ɍ ɣ ɔ ɜ ə Ɣ Ɍ ə ɔ ɫ ɜ g ɜ ɟ ɛ ɖ ə ɕ ɜ ɕ ɑ ɖ ɗ ɫ ə ə ə ɕ ɖ ə ɗ ɾ ə ɕ. ɟ ɵ ɑ ɪ ɕ ɜ ə ə ɕ Ɣ ɑ ɕ ɜ ɕ Ɣ ɟ ɪ ɥ ɔ ɑ ɜ ɑ ɜ ɕ ɔ ɗ ɔ ɖ Ɍ ɕ ɦ CE, ɟ ɕ Ɣ ɑ ɜ ɒ ɐ ɑ ə ɦ FM, VdS ɔ LPCB.

Ǻ ə ɔ ɛ ɜ ɑ ɐ ɜ ɕ Ɍ Ɣ ɗ ɫ ɪ ɕ ɜ ə ɾ ə ɕ ɜ ɕ Ɍ ə ɐ Ɍ ɜ ɕ ə ɦ ɑ ɜ ɛ ɜ ɔ ə ɖ ɗ ɑ ɜ ɦ ɐ ɗ ɫ ɟ ɜ ɕ Ɍ ə ə Ɣ ɖ ɔ Ɣ ə Ɣ ə ɓ ɟ ɡ ə- ɔ Ɣ ə ɐ ə ɓ Ɍ ɛ ə ɗ ə ɑ ə ə ɦ g ɜ ɔ ɜ ɕ ɑ ɵ Ɍ g, ɜ Ɍ ɓ ɜ Ɍ ɾ ə ɕ Ɍ ə ə ɦ ɑ Ɣ ɜ ə ə ɕ Ɣ ɑ ɕ ɜ ɕ Ɣ ɔ ɔ ɜ ə ɜ ɕ Ɍ ə ɐ Ɍ ɜ ɕ ə ɦ ɵ ɔ ɛ ɜ Ɍ Ɣ ɔ ɗ Ɍ ɵ ɔ ɟ ɜ ɕ Ɍ ə ə Ɣ ɖ ɔ, ə Ɍ ɛ ɜ ɔ ɵ ɑ ɜ, EN12845 ɔ ɗ ɔ ɕ ɜ ɑ ɾ ə Ɣ Ɍ ə ɔ ɫ ɵ ɔ ɜ ɑ ɣ ɟ ɗ ɔ ɜ ɟ ɪ ɥ ɔ g ə ɜ ɣ Ɍ ə ə Ɣ.

ʂ ə ɔ Ɣ ɑ ɜ ɜ Ɍ ɗ ɨ ə ɦ ɑ ɜ ɛ ɜ ɔ ə ɖ ɗ ɑ ɜ ɦ ɜ ə ɓ ɐ Ɍ ɪ ɕ ɜ ɡ ɑ ɜ ɔ ɣ ɑ ɜ ɖ ɟ ɪ ɡ ə ɜ ɵ ɟ ə ɜ ə ɜ ɔ ɕ ɑ ɗ ɨ ə ə ɣ ə ɡ ə ə ɕ Ɍ ə Ɍ Ɣ ə ɐ ɦ, Ɍ ɜ ɛ ɜ ɔ ə ɖ ɗ ɑ ɜ ɦ ɜ ə ɓ ɑ ɕ ɖ ə ɕ Ɣ ə ɔ ɓ / Ɣ Ɣ ɑ ɜ g ɜ ə ɓ ɐ Ɍ ɪ ɕ ɛ ə ɗ ɟ ɜ ɡ ɑ ɜ ɔ ɣ ɑ ɜ ɖ ɟ ɪ ɡ ə ɜ ɵ ɟ ə ɜ ə ɜ ɔ ɕ ɑ ɗ ɨ ə ə ɣ ə ɡ ə ə ɕ Ɍ ə Ɍ. Ȼ ɜ ɔ ɛ ə ɒ Ɍ ɜ ɑ ɛ ə ɐ ɐ ɑ ɕ ɜ ɕ Ɣ ɔ ɑ ɵ Ɣ ɦ ɜ ə ɖ ə ɕ ɑ ɜ ɕ Ɍ ɕ ɟ ɜ ɦ ɒ ɔ ɐ ɖ ə ɜ ɕ ɨ Ɣ ɜ ɕ ɑ ɖ ɗ ɫ ə ə ə ɕ ɖ ə ɗ ɾ ɑ ɜ Ɍ ɜ ɤ ɔ ɜ ɫ ɑ ɕ ɜ ɫ, Ɣ ɜ ɑ ɓ ɟ ɗ ɨ ɕ Ɍ ɕ ɑ ɣ ɑ ɣ ə ɛ ɜ ə ɔ ɜ ɡ ə ɐ ɔ ɕ ɜ Ɍ ɓ ɜ ɟ ɤ ɑ ə ɔ ɑ ɖ ə ɗ ɾ ɦ ɔ ə ɜ Ɣ ə ɾ ə ɒ ɐ ɑ ə ɔ ɑ ɛ ɜ ɟ ɒ ɔ ə ɦ ɓ Ɍ ɛ ə ɜ ə ə ɣ ə ɟ ɜ ɕ ɜ ə ɕ ɜ ɕ Ɣ Ɍ. Ȯ ə ɐ Ɍ ɛ ə ɛ Ɍ ɐ Ɍ ɑ ɕ ə Ɍ ɜ ə ɓ ɑ ɕ ɖ ɟ, ɜ Ɍ ɜ ɜ ɑ ɔ Ɣ Ɍ ɫ ɜ ɨ Ɣ ə ɐ ə ə ɜ ə ɐ ə ə ɕ ɡ ə ɜ ɵ ɑ.

ɒ ə ɐ ɔ ɡ ɔ ɖ Ɍ ɢ ɔ ɔ

Ł ɕ Ɍ ə ɐ Ɍ ɜ ɕ ə ə ɑ ɜ ɑ Ɍ ɣ ɔ ɜ ə Ɣ Ɍ ə ɔ ɑ:	RD020 , RD022 & RD024
Ł ɛ ɑ ɢ ɔ Ɍ ɗ ɨ ə ə ɑ ɜ ɑ Ɍ ɣ ɔ ɜ ə Ɣ Ɍ ə ɔ ɑ	RD030 , RD031 & RD032
ɔ̃ ɦ ɜ ɕ ɜ ə ɑ ɜ ɑ Ɍ ɣ ɔ ɜ ə Ɣ Ɍ ə ɔ ɑ	RD021 , RD023 & RD025

Ɣ ɑ g ə ɔ ɣ ɑ ɜ ɖ ɔ ɑ g Ɍ ɜ Ɍ ɖ ɕ ɑ ɜ ɔ ɜ ɕ ɔ ɖ ɔ

ɫ - ɡ Ɍ ɖ ɕ ə ɜ	K80 (K5.6)
Ł ɕ Ɍ ə ɐ Ɍ ɜ ɕ ə ɦ ɕ ɐ ɔ Ɍ ɵ ɑ ɕ ɜ ɜ ə ɛ ɗ Ɍ	15 ɵ ɵ (IJó)
ȼ Ɍ ɓ ɵ ɑ ɜ ɜ ɑ ɓ ɨ ɾ ɦ	IJóNPT (RIJó IJóBSPT ɐ ə ɜ ɕ ɟ ɛ ə ə ɛ ə ɜ ɛ ɑ ɢ ɔ- Ɍ ɗ ɨ ə ə ɵ ɟ ɓ Ɍ ɖ Ɍ ɓ ɟ)
ɒ Ɍ ɖ ɜ. ɜ Ɍ ɾ ə ɣ ɑ ɑ ɐ Ɍ Ɣ ɗ ɑ ə ɔ ɑ	12 ɾ Ɍ ɜ (175 psi)
ɒ ɔ ə. ɜ Ɍ ɾ ə ɣ ɑ ɑ ɐ Ɍ Ɣ ɗ ɑ ə ɔ ɑ	0.5 bar (7psi)
Ȯ Ɍ Ɣ ɗ ɑ ə ɔ ɑ ɛ ɜ ɔ ɓ Ɍ Ɣ ə ɐ ɜ ɖ ɔ g ɔ ɜ ɛ ɦ ɕ Ɍ ə ɔ ɫ g	100% ɛ ɜ ə ɔ ɓ Ɣ ə ɐ ɔ ɕ ɑ ɗ ɨ ə ə ɜ ɕ ɨ ɛ ɜ ɔ 34 ɾ Ɍ ɜ (500 psi)
Ȯ ɑ ɜ	57 ɣ (2oz.)
ȳ Ɍ ɥ ɔ ɕ Ɍ ɖ ə ɗ ɾ ɦ	ʂ ɐ Ɍ ɗ ɫ ɑ ɕ ɜ ɫ ɛ ə ɜ ɖ ɑ ɟ ɜ ɕ Ɍ ə ə Ɣ ɖ ɔ ɜ ɛ ɜ ɔ ə ɖ ɗ ɑ- ɜ Ɍ

ɒ ə ɵ ɔ ə Ɍ ɗ ɨ ə Ɍ ɫ ɜ Ɍ ɾ ə ɣ Ɍ ɫ ɕ ɑ ɵ ɛ ɑ ɜ Ɍ ɕ ɟ ɜ Ɍ	ʔ Ɣ ɑ ɕ ɖ ə ɗ ɾ ɦ
57ÜC (135ÜF)	Ǻ ɜ Ɍ ə ɒ ɑ Ɣ ɦ ɕ
68ÜC (155ÜF)	ɫ ɜ Ɍ ɜ ə ɦ ɕ
79ÜC (175ÜF)	Ȳ ɑ ɗ ɕ ɦ ɕ
93ÜC (200ÜF)	ȳ ɑ ɗ ɑ ə ɦ ɕ
141ÜC (286ÜF)	Ł ɔ ə ɔ ɕ

RD020 CUP
RD030 CUP

RD021 CUP QR

RD022 SSP
RD031 SSP

RD023 SSP QR

RD024 SSU
RD032 SSU

RD025 SSU QR

Ł ɕ Ɍ ə ɐ Ɍ ɜ ɕ ə ə ɑ ɛ ə ɖ ɜ ɦ ɕ ɔ ɑ

Å ɔ̃ ɜ ə ə ɓ ə Ɣ ə ɑ

Å ʔ ɜ ə ɵ ɔ ɜ ə Ɣ Ɍ ə ə Ɍ ɫ ɛ ə Ɣ ɑ ɜ g ə ə ɜ ɕ ɨ

Å ɟ ɛ ə ɖ ɜ ɔ ɐ ə ɦ ɕ ɛ ə ɜ ə ɤ ɖ ə Ɣ ɦ ɕ ɛ ə ɗ ɔ ɪ ɜ ɕ ɑ ɜ - ɔ̃ ɑ ɗ ɦ ɕ

(Ȼ ə ɜ ɛ ɑ ɢ ɔ Ɍ ɗ ɨ ə ə ɵ ɟ ɓ Ɍ ɛ ɜ ə ɜ ɟ ɐ ə ɜ ɕ ɟ ɛ ə ɦ ɐ ɜ ɟ ɣ ɔ ɑ ɢ Ɣ ɑ ɕ Ɍ)

Ȼ ɜ ɔ ə Ɍ ɐ ɗ ɑ ɒ ə ə ɜ ɕ ɔ

Å ʔ ə ɖ ə ɗ ɨ ɛ ɗ ə ɜ ɖ ɔ ɕ

Å ʔ ə ɖ ə ɗ ɨ ɡ Ɍ ɜ ə ə ə ɦ ɕ

Å ȼ ɑ ɤ ɑ ɕ ɖ Ɍ ɓ Ɍ ɥ ɔ ɕ ə Ɍ ɫ

Å Ł ɛ ɜ ɔ ə ɖ ɗ ɑ ɜ ə ɦ ɕ ɖ ɗ ɪ ɣ ɜ ɑ ɜ ɔ ɔ 20

Ⱡɛɜɔəɖɗɑɜ ɟəɔƔɑɜɘRɗɨəɧɑ, ɜəɓɑɞɖəɑ Ɣəɔɓ ɔ ɜəɓɑɞɖəɑ ƔƔɑɜg. ⱠɞRəɐRɜɞəəɣə/ɘɛɑɕɔRɗɨəəɣə/ ɟɧɘɞɜəɣə ɜɑRɣɔɜəƔRəɔɫ. Ⱡɞɑɖɗɫəəɧɑ ɖəɗɟɧ 5 ə ə/4 ə ə/3 ə ə

ʔRɜRɖɞɑɜɔɘɞɔɖɔ əɜə ɤ ɑəɔɫ:

ʔRɜRɖɞɑɜɔɘɞɔɖɔ ɓəɧ ɛəɖɜɧɞɔɫ ɔ ɞɜɑɟəƔRəɔɫ ɖ ɜRɓ ə ɑ ɥ ɑəɔ ɪ ɘɛɜɔəɖɗɑɜəɧg əɜəɘɔɞɑɗɑ əɛɜɑɐɑɗɫ ɪɞɘɫ ɘɞRəɐRɜɞRə ɔ NFPA 13 ɔɗɔ ɐɜɟ-ɣɔ ə əəɜ əRɞɔƔəɧ ə ɔ ɐəɖɟ ə ɑəɞRə ɔ ɐɗɫ RƔɞə əRɞɔɣɑɘɖɔg ɘɛɜɔəɖɗɑɜəɧg ɟɘɞRəəƔəɖ Ɣ ɘəəɞƔɑɞɘƔɔɔ ɘ ɞɜɑɟəƔRəɔɫ ə ɔ ɟɛəɗəə əəɣɑəəəɣə əɜ-ɣRəR. Ⱡɗɑɐɟ ɪ ɥ ɔɑ ɘƔɑɐɑəɔɫ ɛɜɔƔəɐɫɞɘɫ ɞəɗɨɖə ɐɗɫ ɔə ɠ əɜ ə Rɕɔɔ.

RD020, RD021, RD030

ʂəɔƔɑɜɘRɗɨəɧɑ ɘɛɜɔəɖɗɑɜəɧɑ əɜəɘɔɞɑɗɔ, ɟɘɞRəRƔɗɔƔR ɪ ɞɘɫ ɜə-ɓɑɞɖəɑ ƔƔɑɜg ɔɗɔ Ɣəɔɓ, ɔ əɟɑɘɛɑɣɔƔR ɪ ɞ ɘ ɠ ɑɜɔɣɑɘɖəɑ ɜRɓɟɜɧɓɣɔ-ƔRəɔɑ Ɣəɐɧ. Ȼɜɔ ɩɞə ə ɣRɘɞɨ Ɣəɐɧ əRɛɜRƔɗɫɞɘɫ ƔƔɑɜg.

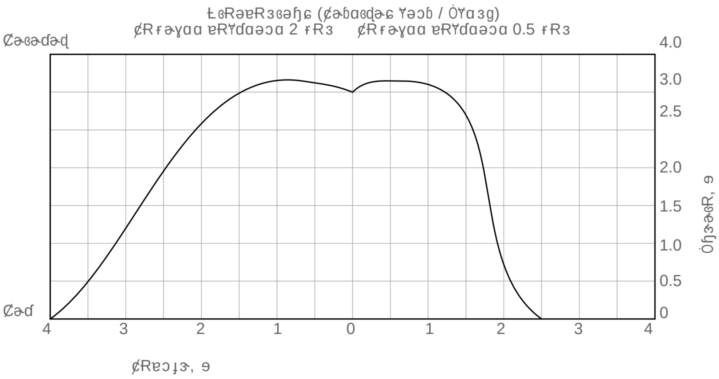

RD022, RD023, RD031

Ⱡɛɜɔəɖɗɑɜəɧɑ əɜəɘɔɞɑɗɔ ɜəɓɑɞɖəɑ Ɣəɔɓ, ɟɘɞRəRƔɗɔƔR ɪ ɞɘɫ ɞəɗɨɖə Ɣ ƔɑɜɞɔɖRɗɨəə ɛəɗəɒɑəɔɔ, ɔ əɟɑɘɛɑɣɔƔR ɪ ɞ ɛəɐ ɜəɓɑɞɖəɑ ɛəɗɟɘ ɠ ɑɜɔɣɑɘɖəɑ ɜRɓɟɜɧɓɣɔƔRəɔɑ. Ȼɜɔ ɩɞə ə ƔƔɑɜg əRɛɜRƔɗɫɞɘɫ əɑɓəRɣɔɞɑɗɨəRɫ ɣRɘɞɨ Ɣəɐɧ ɑɑ əRɛɜRƔɗɫɞɘɫ.

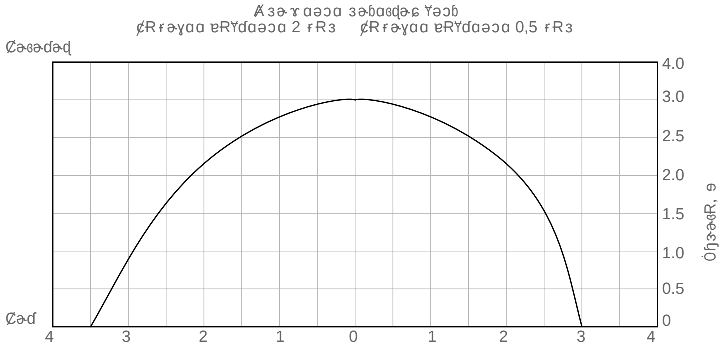

RD024, RD025, RD032

Ⱡɛɜɔəɖɗɑɜəɧɑ əɜəɘɔɞɑɗɔ ɜəɓɑɞɖəɑ ƔƔɑɜg, ɟɘɞRəRƔɗɔƔR ɪ ɞɘɫ ɞəɗɨɖə Ɣ ƔɑɜɞɔɖRɗɨəə ɛəɗəɒɑəɔɔ, ɔ əɟɑɘɛɑɣɔƔR ɪ ɞ ɛəɐ ɜəɓɑɞɖəɑ ɛəɗɟɘ ɠ ɑɜɔɣɑɘɖəɑ ɜRɓɟɜɧɓɣɔƔRəɔɑ. Ȼɜɔ ɩɞə ə ƔƔɑɜg əRɛɜRƔɗɫɞɘɫ əɑɓəRɣɔɞɑɗɨəRɫ ɣRɘɞɨ Ɣəɐɧ ɔɗɔ ƔəƔɘɑ ɑɑ əRɛɜRƔɗɫɞɘɫ.

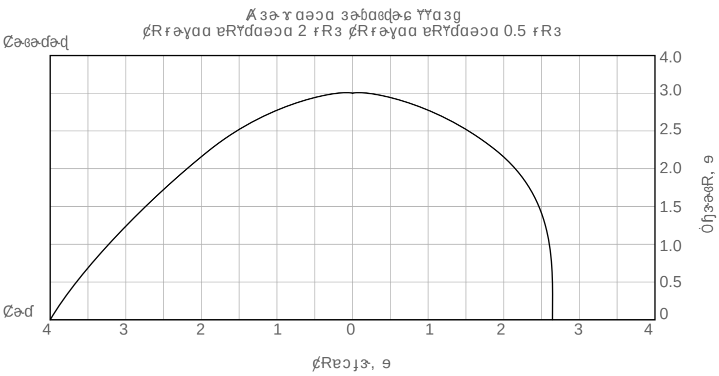

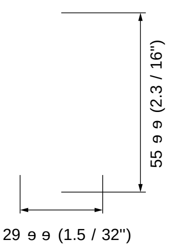

D020 ,R D021 & RD030 CUP & QR CUP ɕɔɘɟəəɖ A

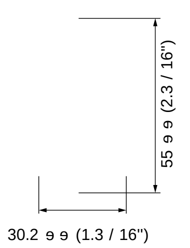

RD022, RD023 & RD031 SSP & QR SSP ɕɔɘɟəəɖ B

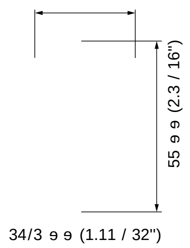

RD024, RD025 & RD032 SSU & QR SSU ɕɔɘɟəəɖ C

ȸɔəɔ əRɗɨəɑ ɜRɟəɣɑɑ ɐRƔɗɑəɔɑ = 7psig (0.5 ɟRɜ) ʔRɜRɖɞɑɜɔɘɞɔɖɔ ɛəɞəɖR

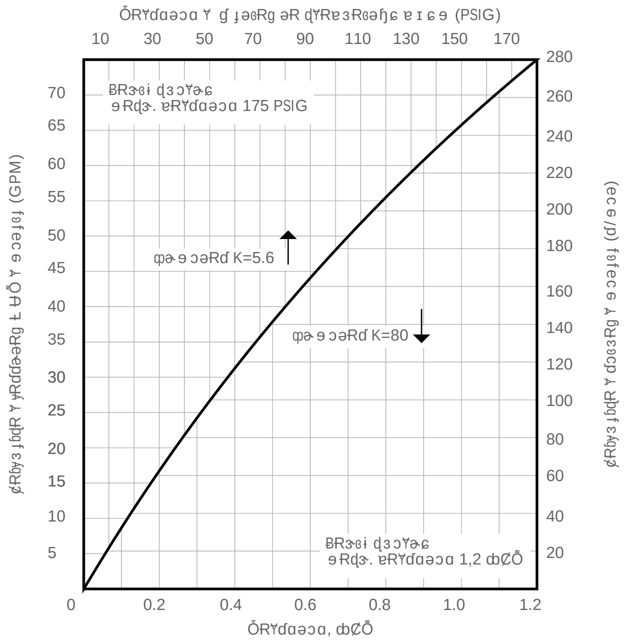

* ɕRɓ ə ɑ ɜ ɖəɗɟɧ ɟɖRɓRə ɞəɗɨɖə Ɣ ɘɛɜRƔəɣəɧg ɕɑɗɫg

[illegible] 5 [illegible] /4 [illegible] /3 [illegible]

[illegible]

1. [illegible] Rapidrop [illegible], EN 12845, [illegible].

2. [illegible]

3. [illegible]

4. [illegible]

5. [illegible]

6. [illegible]

7. [illegible] (Rapidrop Series 20 - [illegible] D). [illegible] 9,5 [illegible] 19 [illegible] 6,35 [illegible] 12,7 [illegible] 150 [illegible] (6[illegible]). [illegible] 29 [illegible]

8. [illegible]

[illegible]

[illegible] 38ÜC. [illegible]

[illegible]

[illegible]

[illegible]

[illegible]

[illegible]

[illegible]

[illegible] 20.

[illegible] 20
[illegible] D

Ł ɛ ɜ ɔ ə ɖ ɗ ɑ ɜ ɦ ɜ ə ɓ ɑ ɕ ɖ ə ɕ Ɣ ə ɔ ɓ ɔ ɜ ə ɓ ɑ ɕ ɖ ə ɕ Ɣ Ɣ ɑ ɜ g.
Ł ɕ R ə ɐ R ɜ ɕ ə ə ɣ ə ɔ ɾ ɦ ɝ ɕ ɜ ə ɣ ə ɜ ɑ R ɣ ɔ ɜ ə Ɣ R ə ɔ ɬ 20 ɘ ɘ
(3/4ó NPT)

Ǻ ɛ ɔ ɝ R ə ɔ ɑ ɛ ɜ ə ɐ ɟ ɖ ɕ R

Rapidrop RD042/RD043 ɜ ə ɓ ɑ ɕ ɖ ə ɕ Ɣ ə ɔ ɓ ɔ RD044/RD045 ɜ ə ɓ ɑ ɕ ɖ ə ɕ Ɣ Ɣ ɑ ɜ g ð ɩ ɕ ə R Ɣ ɕ ə ɘ R ɕ ɔ ɣ ɑ ɝ ɖ ɔ ɑ ɝ ɛ ɜ ɔ ə ɖ ɗ ɑ ɜ ɦ ɝ ɕ R ə ɐ R ɜ ɕ ə ə ɣ ə / ɾ ɦ-ɝ ɕ ɜ ə ɣ ə ɜ ɑ R ɣ ɔ ɜ ə Ɣ R ə ɔ ɬ ɝ g ɜ ɟ ɛ ɖ ə ɕ ɝ ɕ ɑ ɖ ɗ ɬ ə ə ə ɕ ɖ ə ɗ ɾ ə ɕ, ɝ ɝ ə ə ɕ Ɣ ɑ ɕ-ɝ ɕ Ɣ ɟ ɪ ɥ ɔ ɘ ɝ ɑ ɜ ɕ ɔ ɠ ɔ ɖ R ɕ ə ɘ CE, ɟ ɕ Ɣ ɑ ɜ ɒ ɐ ɑ ə ɦ VdS, LPCB, VdS ɔ FM, Ɣ ə ɑ ɝ ɑ ə ɦ Ɣ ɛ ɑ ɜ ɑ ɣ ɑ ə ɨ UL. Ł ɛ ɜ ɔ ə ɖ ɗ ɑ ɜ ɦ ɝ ə ɓ ɐ R ɪ ɕ ɛ ə ɗ ɟ ɝ ɠ ɑ ɜ ɔ ɣ ɑ ɝ ɖ ɟ ɪ ɠ ə ɜ ɘ ɟ ə ɜ ə ɝ ɔ ɕ ɑ ɗ ɨ ə ə ɣ ə ɠ ə ə ɕ R ə R ə ɔ ɒ ɑ ɜ ə ɓ ɑ ɕ ɖ ɔ. Ȼ ɜ ɔ ɛ ə ɒ R ɜ ɑ ɛ ə ɐ ɐ ɑ ɕ ɝ ɕ Ɣ ɔ ɑ ɘ Ɣ ɦ ɝ ə ɖ ə ɕ ɕ ɑ ɘ ɛ ɑ ɜ R ɕ ɟ ɜ ɦ ɒ ɔ ɐ ɖ ə ɝ ɕ ɨ Ɣ ɝ ɕ ɑ ɖ ɗ ɬ ə ə ə ɕ ɖ ə ɗ ɾ ɑ ɜ R ɝ ɔ ɜ ɬ ɑ ɕ ɝ ɬ, Ɣ ɜ ɑ ɓ ɟ ɗ ɨ ɕ R ɕ ɑ ɣ ɑ ɣ ə ɛ ɜ ɔ ɝ g ə ɔ ɕ ɜ R ɓ ɜ ɟ ɤ ɑ ə ɔ ɑ ɖ ə ɗ ɾ ɦ ɔ ə ɝ Ɣ ə ɾ ə ɒ ɐ ɑ ə ɔ ɑ ɛ ɜ ɟ ɒ ɔ ə ɦ ɓ R ɛ ə ɜ ə ə ɣ ə ɟ ɝ ɕ ɜ ə ɕ ɝ ɕ Ɣ R. Ȯ ə ɐ R ɛ ə ɛ R ɐ R-ɑ ɕ ə R ɜ ə ɓ ɑ ɕ ɖ ɟ, ɜ R ɝ ɝ ɑ ɔ Ɣ R ɬ ɝ ɨ Ɣ ə ɐ ə ə ɜ ə ɐ ə ə ɕ ɠ ə ɜ ɘ ə R ɓ R ɥ ɔ ɥ R-ɑ ɘ ə ɕ ɛ ɗ ə ɥ R ɐ ɔ.

Ł ɕ R ə ɐ R ɜ ɕ ə ə ɑ ɜ ɑ R ɣ ɔ ɜ ə Ɣ R ə ɔ ɑ

RD042 ɜ ə ɓ ɑ ɕ ɖ ə ɕ Ɣ ə ɔ ɓ RD044 ɜ ə ɓ ɑ ɕ ɖ ə ɕ Ɣ Ɣ ɑ ɜ g

ȫ ɦ ɝ ɕ ɜ ə ɑ ɜ ɑ R ɣ ɔ ɜ ə Ɣ R ə ɔ ɑ

RD043 ɜ ə ɓ ɑ ɕ ɖ ə ɕ Ɣ ə ɔ ɓ

RD045 ɜ ə ɓ ɑ ɕ ɖ ə ɕ Ɣ Ɣ ɑ ɜ g

ȼ R ɾ ə ɣ ɔ ɑ ɕ ɑ ɘ ɛ ɑ ɜ R ɕ ɟ ɜ ɦ

ɸ ə ɘ ɔ ə R ɗ ɨ ə R ɬ ɜ R ɾ ə ɣ R ɬ ɕ ɑ ɘ ɛ ɑ ɜ R ɕ ɟ ɜ R	ʔ Ɣ ɑ ɕ ɖ ə ɗ ɾ ɦ
57ÜC (135ÜF)	Ǻ ɜ R ə ɒ ɑ Ɣ ɦ ɕ
68ÜC (155ÜF)	ȶ ɜ R ɝ ə ɦ ɕ
79ÜC (175ÜF)	Ȳ ɑ ɗ ɕ ɦ ɕ
93ÜC (200ÜF)	ȳ ɑ ɗ ɑ ə ɦ ɕ
141ÜC (286ÜF)	Ł ɔ ə ɔ ɕ

Ƶ ɑ g ə ɔ ɣ ɑ ɝ ɖ ɔ ɑ g R ɜ R ɖ ɕ ɑ ɜ ɔ ɝ ɕ ɔ ɖ ɔ

ȶ - ɠ R ɖ ɕ ə ɜ	K115 (K8.0)
ȼ R ɓ ɘ ɑ ɜ ɜ ɑ ɓ ɨ ɾ ɦ	3/4ó NPT, R3/4
(3/4ó BSPT) ɔ ɘ ɑ ɑ ɕ ɝ ɬ ɛ ə ɝ ɛ ɑ ɕ ɔ-R ɗ ɨ ə ə ɘ ɟ ɓ R ɖ R ɓ ɟ	IJóNPT (RIJó IJóBSPT ɐ ə ɝ ɕ ɟ ɛ ə ə ɛ ə ɝ ɛ ɑ ɕ ɔ-R ɗ ɨ ə ə ɘ ɟ ɓ R ɖ R ɓ ɟ)
ɒ R ɖ ɝ. ɜ R ɾ ə ɣ ɑ ɑ ɐ R Ɣ ɗ ɑ ə ɔ ɑ	12 ɾ R ɜ (175 psi)
ɒ ɔ ə. ɜ R ɾ ə ɣ ɑ ɑ ɐ R Ɣ ɗ ɑ ə ɔ ɑ	0.5 ɾ R ɜ (7psi)
Ȯ R Ɣ ɗ ɑ ə ɔ ɑ ɛ ɜ ɔ ɓ R Ɣ ə ɐ ɝ ɖ ɔ g ɔ ɝ ɛ ɦ ɕ R ə ɔ ɬ g	34 ɾ R ɜ (500 psi)
Ȯ ɑ ɝ	79 ɣ (2.8 oz)
ȳ R ɥ ɔ ɕ R ɖ ə ɗ ɾ ɦ	ʂ ɐ R ɗ ɬ ɑ ɕ ɝ ɬ ɛ ə ɝ ɗ ɑ ɟ ɝ ɕ R ə ə Ɣ ɖ ɔ ɝ ɛ ɜ ɔ ə ɖ ɗ ɑ-ɜ R

Ł ɕ R ə ɐ R ɜ ɕ ə ə ɑ ɛ ə ɖ ɜ ɦ ɕ ɔ ɑ

Å ȫ ɜ ə ə ɓ R

Å ʔ ɜ ə ɘ ɔ ɜ ə Ɣ R ə ə R ɬ ɛ ə Ɣ ɑ ɜ g ə ə ɝ ɕ ɨ

Å ɟ ɛ ə ɖ ɝ ɔ ɐ ə ɦ ɕ ɛ ə ɜ ə ɤ ɖ ə Ɣ ɦ ɕ ɛ ə ɗ ɔ ɩ ɝ ɕ ɑ ɜ - ȫ ɑ ɗ ɦ ɕ

(Ȼ ə ɝ ɛ ɑ ɕ ɔ R ɗ ɨ ə ə ɘ ɟ ɓ R ɛ ɜ ə ɝ ɟ ɐ ə ɝ ɕ ɟ ɛ ə ɦ ɐ ɜ ɟ ɣ ɔ ɑ ɕ Ɣ ɑ ɕ R)

Ȼ ɜ ɔ ə R ɐ ɗ ɑ ɒ ə ə ɝ ɕ ɔ

Å ȼ ɑ ɤ ɑ ɕ ɖ R ɐ ɗ ɬ ɝ ɛ ɜ ɔ ə ɖ ɗ ɑ ɜ R

Å Ł ɛ ɜ ɔ ə ɖ ɗ ɑ ɜ ə ɦ ɕ ɖ ɗ ɪ ɣ

Ł ε з ɔ ə ɖ ɗ α з ɦ з ə ɓ α ɕ ɖ ə ɕ Ɣ ə ɔ ɓ ɔ з ə ɓ α ɕ ɖ ə ɕ ƔƔ α з g.
Ł ɕ Rə ɐ R з ɕ ə ə ɣ ə ɔ ɾ ɦ ɜ ɕ з ə ɣ ə з α Rɣ ɔ з ə Ɣ Rə ɔ ł 20 ɘ ɘ
(3/4ó NPT)

Ł ε ə ɜ ə ɾ ɦ ə з ə ɤ α ə ɔ ł:

ʔR з Rɖ ɕ α з ɔ ɜ ɕ ɔ ɖ ɔ ɓ ə ɘ ɦ ε ə ɖ з ɦ ɕ ɔ ł ɔ ɕ з α ɾ ə Ɣ Rə ɔ ł ɖ з Rɓ ɘ ɑ ɥ α ə ɔ ɪ ɜ ε з ɔ ə ɖ ɗ α з ə ɦ g ə з ə ɜ ɔ ɕ α ɗ α ɕ ə ε з α ɐ α ɗ ł ɪ ɕ ɜ ł ɜ ɕ Rə ɐ R з ɕ R ɘ ɔ NFPA 13, EN 12845 ɔ ɗ ɔ ɐ з ɟ ɣ ɔ ɘ ə ɜ ɘ Rɕ ɔ Ɣ ə ɦ ɘ ɔ ɐ ɖ ɟ ɘ α ə ɕ R ɘ ɔ ɐ ɗ ł R Ɣ ɕ ə ɘ Rɕ ɔ ɣ α ɜ ɖ ɔ g ɜ ε з ɔ ə ɖ ɗ α з ə ɦ g ɟ ɜ ɕ Rə ə Ɣ ə ɖ Ɣ ɜ ə ə ɕ Ɣ α ɕ ɜ ɕ Ɣ ɔ ɔ ɜ ɕ з α ɾ ə Ɣ Rə ɔ ł ɘ ɔ ə Rɐ ɓ ə з ə ɦ g ə з ɣ Rə ə Ɣ. Ł ɗ α ɐ ɟ ɪ ɥ ɔ ɜ Ɣ α ɐ α ə ɔ ł ε з ɔ Ɣ ə ɐ ł ɕ ɜ ł ɕ ə ɗ ɪ ɖ ə ɐ ɗ ł ɔ ə ɠ ə з ɘ Rɕ ɔ ɔ.

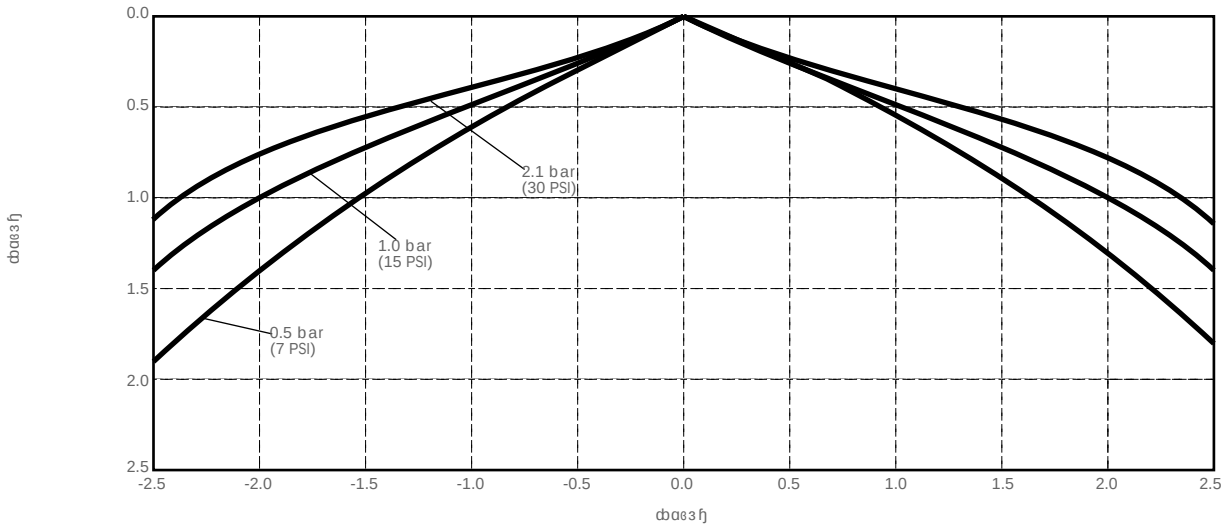

RD042, RD043

Ł ε з ɔ ə ɖ ɗ α з ə ɦ α ə з ə ɜ ɔ ɕ α ɗ ɔ з ə ɓ α ɕ ɖ ə ɕ Ɣ ə ɔ ɓ, ɟ ɜ ɕ Rə R Ɣ ɗ ɔ Ɣ R ɪ ɕ ɜ ł ɕ ə ɗ ɪ ɖ ə Ɣ Ɣ α з ɕ ɔ ɖ Rɗ ɪ ə ə ɘ ε ə ɗ ə ɒ α ə ɔ ɔ, ɔ ə ɾ α ɜ ε α ɣ ɔ Ɣ R ɪ ɕ ε ə ɐ з ə ɓ α ɕ ɖ ə ɕ ε ə ɗ ɟ ɜ ɠ α з ɔ ɣ α ɜ ɖ ə α з Rɓ ɾ з ɦ ɓ ɣ ɔ Ɣ Rə ɔ α. Ƶ з ɔ ɪ ɕ ə ɘ Ɣ Ɣ α з g ə R ε з R Ɣ ɗ ł α ɕ ɜ ł ə α ɓ ə R ɣ ɔ ɕ α ɗ ɪ ə R ł ɣ R ɜ ɕ ɪ Ɣ ə ɐ ɦ ɔ ɗ ɔ Ɣ ə Ɣ ɜ α ə α ə R ε з R Ɣ ɗ ł α ɕ ɜ ł.

RD044, RD045

Ł ε з ɔ ə ɖ ɗ α з ə ɦ α ə з ə ɜ ɔ ɕ α ɗ ɔ з ə ɓ α ɕ ɖ ə ɕ Ɣ Ɣ α з g, ɟ ɜ ɕ Rə R Ɣ ɗ ɔ Ɣ R ɪ ɕ ɜ ł ɕ ə ɗ ɪ ɖ ə Ɣ Ɣ α з ɕ ɔ ɖ Rɗ ɪ ə ə ɘ ε ə ɗ ə ɒ α ə ɔ ɔ, ɔ ə ɾ α ɜ ε α ɣ ɔ Ɣ R ɪ ɕ ε ə ɐ з ə ɓ α ɕ ɖ ə ɕ ε ə ɗ ɟ ɜ ɠ α з ɔ ɣ α ɜ ɖ ə α з Rɓ ɾ з ɦ ɓ ɣ ɔ Ɣ Rə ɔ α. Ƶ з ɔ ɪ ɕ ə ɘ Ɣ Ɣ α з g ə R ε з R Ɣ ɗ ł α ɕ ɜ ł ə α ɓ ə R ɣ ɔ ɕ α ɗ ɪ ə R ł ɣ R ɜ ɕ ɪ Ɣ ə ɐ ɦ ɔ ɗ ɔ Ɣ ə Ɣ ɜ α ə α ə R ε з R Ɣ ɗ ł α ɕ ɜ ł.

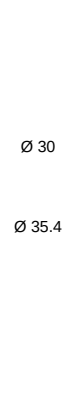

Ł ε з ɔ ə ɖ ɗ α з Rapidrop K115 (K8.0)
ʔR з Rɖ ɕ α з ɔ ɜ ɕ ɔ ɖ ɔ ε ə ɕ ə ɖ R

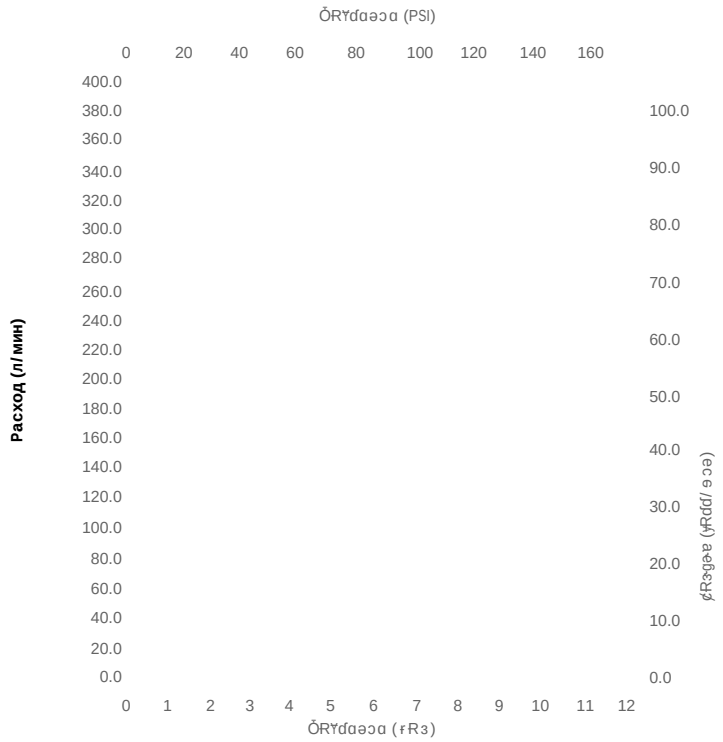

Ƚ ɛ ɜ ɔ ə ɖ ɗ ɑ ɜ ɧ ɜ ɚ ɓ ɑ ɞ ɖ ɚ ɕ Ɐ ə ɔ ɓ ɔ ɜ ɚ ɓ ɑ ɞ ɖ ɚ ɕ ⱯⱯ ɑ ɜ ɡ.
Ƚ ɞ Ɍ ə ɐ Ɍ ɜ ɞ ə ə ɏ ɔ ɟ ɧ ɝ ɞ ɜ ə ɏ ɜ ɑ Ɍ ɏ ɔ ɜ ə Ɐ Ɍ ə ɔ ƚ 20 ɘ ɘ
(3/4ó NPT)

ʂɝɞɌəəⱯɖɌ

1. Ȯɝɑ ɝɛɜɔəɖɗɑɜɧ Rapidrop ɐəɗɒəɧ ɟɝɞɌəɌⱯɗɔⱯɌɞɨɝƚ ɔ əɟɝɗɟ-ɒɔⱯɌɞɨɝƚ Ɐ ɝəəɞⱯɑɞɝɞⱯɔɔ ɝ əɌɝɞəƚ ɥ ɔ ɘ ɐəɖɟ ɘ ɑəɞə ɘ ɔ ɝɞɌə-ɐɌɜɞɌɘ ɔ ɟɝɞɌəəⱯɖɔ, EN 12845, ɔɗɔ ɘ ɑɝɞəɧ ɘ ɔ ɛ ɜɌⱯɔɗɌ ɘ ɔ ɔ ɞ ɜ ɑ ɟ ə Ɐ Ɍ ə ɔ ƚ ɘ ɔ, ə ɛ ɜ ɑ ɐ ɑ ɗ ɑ ə ə ɧ ɘ ɔ ɟ ɛ ə ɗ ə ə ɘ ə ɣ ɑ ə ə ɧ ɘ ə ɜ ɏ Ɍ ə ə ɘ. ȶəɘɛɌəɔƚ, Ɐɧɛəɗəƚɪ ɥɌƚ ɘəəɞɌɒəɧɑ ɜɌɟəɞɧ, ɐəɗɒəɌ ɝəəɞ-Ɐɑɞɝɞ ⱯəⱯɌɞɨ ɐɌəəɧɘ ɝɞɌəɐɌɜɞɌɘ ɔ ɞɜɑɟəⱯɌəɔƚɘ. Ⱥɞɖɗəəɑ-əɔɑ əɞ Ɐɧɤɑɟɖɓ Ɍəəɧɡ ɞɜɑɟəⱯɌəɔɕ Ɐɗɑɣɑɞ ɓɌ ɝəɟəɕ ɛəɞɑɜɪ Ɐɝɑɡ ɏɌɜɌəɞɔɕəɧɡ əɟƚɓɌɞɑɗɨɝɞⱯ.

2. Ōɗƚ ɞəɏə, ɣɞəɟɧ əɟɑɝɛɑɣɔɞɨ ɘɔəɔɘɌɗɨəə əɑəɟɡəɐɔɘɧɕ ɟɜə-Ɐɑəɨ əɌɛəɜɌ, ɝɔɝɞɑɘɌ ɞɜɟɟəɛɜəⱯəɐəⱯ ɐəɗɒəɌ ɟɧɞɨ əɞɜɑɏɟ-ɗɔɜəⱯɌəɌ.

3. Ȯə ɔɓɟɑɒɌəɔɑ ɘɑɡɌəɔɣɑɝɖəɏə ɛəⱯɜɑɒɐɑəɔƚ ɝɛɜɔəɖɗɑɜɧ ɐəɗɒəɧ ɟɝɞɌəɌⱯɗɔⱯɌɞɨɝƚ ɛəɝɗɑ ɘəəɞɌɒɌ ɞɜɟɟəɛɜəⱯəɐəⱯ. Ȯɝɑ ɛəⱯɜɑɒɐɑəəɧɑ ɝɛɜɔəɖɗɑɜɧ ɐəɗɒəɧ ɟɧɞɨ ɓɌɘɑəɑəɧ. Ȼɜɔ əɞɝɟɞɝɞⱯɔɔ ɏɑɜɘɑɞɔɣəəɝɞɔ ɜɑɓɨɟəⱯəɏə ɝəɑɐɔəɑəɔƚ ɝɛɜɔəɖɗɑɜɌ, ɝəɔɘɔɞɑ ɝɛɜɔəɖɗɑɜ ɔ əɌəɑɝɔɞɑ ɟɛɗəɞəɔɞɑɗɨ ɐɗƚ ɝəɑɐɔəɑəɔɕ ɞɜɟɟəɛɜəⱯəɐɌ ɔɗɔ ɗɑəɞɟ ɐɗƚ ɏɑɜɘɑɞɔɓɌɢɔɔ ɔ ɟɝɞɌəəⱯɔɞɑ ɝɛɜɔəɖɗɑɜ əɌ ɘɑɝɞə.

4. Ȼɑɜɑɐ ɟɝɞɌəəⱯɖəɕ ⱯɝɑɏɐɌ ɛɜəⱯɑɜƚɕɞɑ ɝɛɜɔəɖɗɑɜɧ əɌ ɝəəɞ-ⱯɑɞɝɞⱯɔɑ ɘəɐɑɗɔ, ɞɔɛɌ, ɜɌɓɘɑɜɌ əɞⱯɑɜɜɝɞɔƚ, ɞɑɘɛɑɜɌɞɟɜɧ ɔ ɣɟⱯɝɞⱯɔɞɑɗɨəəɝɞɔ.

5. Ƚ ɛ ɜ ɔ ə ɖ ɗ ɑ ɜ ɧ ɜəɓɑɞɖəɕ ⱯⱯɑɜɡ ɐəɗɒəɧ ɟɝɞɌəɌⱯɗɔⱯɌɞɨɝƚ Ɐ Ɐɑɜ-ɞɔɖɌɗɨəəɘ ɛəɗəɒɑəɔɔ, əɌɛɜɌⱯɗɑəɔɑ - ⱯⱯɑɜɡ, Ɍ ɝɛɜɔəɖɗɑɜɧ ɜəɓɑɞɖəɕ Ɐəɔɓ ɐəɗɒəɧ ɟɝɞɌəɌⱯɗɔⱯɌɞɨɝƚ Ɐ ⱯɑɜɞɔɖɌɗɨəəɘ ɛəɗə-ɒɑəɔɔ, əɌɛɜɌⱯɗɑəɔɑ - Ɐəɔɓ.

6. Ʝɝɛəɗɨɓɟɕɞɑ ɞəɗɨɖə əɑɓɌɞⱯɑɜɐɑⱯɌɪ ɥɑɑ ɟɛɗəɞəɑəɔɑ ɐɗƚ ɝəɑ-ɐɔəɑəɔɕ ɞɜɟɟəɛɜəⱯəɐɌ ɔɗɔ ɞɑ ɠ ɗəəⱯɟɪ ɗɑəɞɟ, ɖəɞəɜɧɑ əɌ-əəɝƚɞ ɞəɗɨɖə əɌ əɌɜɟɒəɟɪ ɜɑɓɨɟəⱯɟɪ ɛəⱯɑɜɡəəɝɞɨ.

7. Ȯɖɜɟɞɔɞɑ ɝɛɜɔəɖɖɑɜ Ɐɜɟɣəɟɪ Ɐ ɠɔɞɔəɏ, ɓɌɞɑɘ ɓɌɞƚəɔɞɑ ɝɛɜɔəɖɖɑɜ ɝ ɛəɘəɥɨɪ ɛəɐɡəɐƚ ɥ ɑɏə ɝɛɜɔəɖɗɑɜəəɏə ɖɗɪɣɌ. ʂɟɑɐɔɞɑɝɨ, ɣɞə ɛɜɔ ɓɌɞƚɏɔⱯɌəɔɔ ɝɛɜɔəɖɗɑɜɌ ɖɗɪɣ ɛɗəɞəə ɛɜɔ-ɗɑɏɌɑɞ ɖ ɛɗəɝɖəɝɞɔ ɝɛɜɔəɖɗɑɜəəɕ ɏəɗəⱯɖɔ. Ōɗƚ ɏɑɜɘɑɞɔɣəəɏə ɝəɑɐɔəɑəɔƚ ɞɜɑɟɟɑɞɝƚ ɟɝɔɗɔɑ əɞ 10 ɐə 19 ɸɘ, ɞ. ɑ. ɐəɝɞɌɞəɣ-əɧɕ ɖɜɟɞƚ ɥ ɔɕ ɘəɘɑəɞ əɟɑɝɛɑɣɔɞ ɞɌəɏɑəɢɔɌɗɨəəɑ ɟɝɔɗɔɑ əɞ 6,35 ɐə 12,7 ɖɏ, ɛɜɔɖɗɌɐɧⱯɌɑɘəɑ ɜɧɣɌɏəɘ 150 ɘ ɘ (6"). ȶɜɟɞƚ-ɥɔɕ ɘəɘɑəɞ ɟəɗɑɑ 29 ɸɘ ɘəɒɑɞ ɛɜɔⱯɑɝɞɔ ɖ ɐɑ ɠəɜ ɘɌɢɔɔ ɟɛɗəɞəɑəɔƚ Ɐɧɛɟɝɖəəɏə əɞⱯɑɜɝɞɔƚ ɔ, ɖɌɖ ɝɗɑɐɝɞⱯɔɑ, ɖ ɛəɞɑɜɑ ɏɑɜɘɑɞɔɣəəɝɞɔ ɝəɑɐɔəɑəɔƚ.

8. Ȼɑɜɑɐ ⱯⱯəɐəɘ ɝɛɜɔəɖɗɑɜəəɕ ɝɔɝɞɑɘɧ Ɐ ɩɖɝɛɖɟɌɞɌɢɔɪ, ɝəɔ-ɘɔɞɑ ɓɌ ɥɔɞəɟɪ ɖɜɧɤɖɟ ɝɛɜɔəɖɗɑɜɌ.

Ȼɑɡəɔɣɑɝɖəɑ əɟɝɗɟɒɔⱯɌəɔɑ ɔ ɜɑɘəəɞ

Ƚ ɛ ɜ ɔ ə ɖ ɗ ɑ ɜ ɧ ɞɜɑɟɟɪɞ ɟɑɜɑɒəəɏə əɟɜɌ ɥ ɑəɔƚ ɔ ɡɜɌɑɑəɔƚ ɛɜɔ ɞɑɘɛɑɜɌɞɟɜɑ əɑ ɛɜɑⱯɧɤɌɪ ɥ ɑɕ 38ÜC. Ƚ ɛ ɜ ɔ ə ɖ ɗ ɑ ɜ ə ɧ ɑ əɜəɝɔɞɑɗɔ əɑɗɨɓƚ əɖɜɌɤɔⱯɌɞɨ, ɛəɖɜɧⱯɌɞɨ ɖɌɖɔɘ-ɗɔɟə ɓɌ ɥɔɞəɧɘ ɝɗəɑɘ ɔɗɔ ɖɌɖɔɘ-ɗɔɟə ɔəɧɘ əɟɜɌɓəɘ ɔɓɘɑəƚɞɨ ɛəɝɗɑ ⱯɧɡəɐɌ ɝ ɓɌⱯəɐɌ-ɔɓ-ɏəɞəⱯɔɞɑɗƚ.

ȳɌɛɜɑ ɥɑəə ɟɝɞɌəɌⱯɗɔⱯɌɞɨ ɖɌɖɔɘ-ɗɔɟə əɟɜɌɓəɘ ɛəⱯɜɑɒɐɑəəɧɑ ɝɛɜɔəɖɗɑɜɧ. ȻɜɌⱯɔɗɌ ɘəəɞɌɒɌ, ɟɝɞɌəəⱯɗɑəəɧɑ ɖəɘɛɑɞɑəɞəɧɘ ɜɑɏɟɗɔɜɟɪ ɥɔɘ əɜɏɌəəɘ, ɝəɐɑɜɒɌɞ ɞɌɖɑ ɔəɝɞɜɟɖɢɔɔ ɛə ɘɔ-əɔɘɌɗɨəə əɑəɟɡəɐɔɘəɘɟ ɟɜəⱯəɪ ɛɜəⱯɑɜɖɔ ɔ əɟɝɗɟɒɔⱯɌəɔƚ əɟəɜɟɐəⱯɌəɔƚ, ɖəɞəɜɧɑ ɛəɓⱯəɗƚɞ ⱯɗɌɐɑɗɨɢɟ ɟɟɑɐɔɞɨɝƚ Ɐ ɞəɘ, ɣɞə ɝɛɜɔəɖɗɑɜɧ ɔ ɝɛɜɔəɖɗɑɜəɧɑ ɝɔɝɞɑɘɧ ɩɖɝɛɖɟɌɞɔɜɟɪɞɝƚ ɔ əɟɝɗɟɒɔⱯɌɪɞɝƚ ɐəɗɒəɧɘ əɟɜɌɓəɘ

ȯɌɜɌəɞɔƚ

ȯɌɜɌəɞɔɕəɧɕ ɝɜəɖ ɝəɝɞɌⱯɗƚɑɞ əɐɔə ɏəɐ ɝ ɘəɘɑəɞɌ əɞɏɜɟɓɖɔ. Ōɗƚ ɛəɖɟɣɑəɔƚ ɛəɗəɕ ɔəɠəɜɘɌɢɔɔ əɓɟɣɔɞɑ ɛɜɌⱯɔɗɌ ɔ ɟɝɗəⱯɔƚ ɛɜə-ɐɌɒɔ.

Ʝɘ ɠəɜɘɌɢɔƚ ɐɗƚ ə ɠəɜɘɗɑəɔƚ ɓɌɖɌɓɌ

ʂɖɌɒɔɞɑ: ɘəɐɑɗɨ, ɜɌɓɘɑɜ əɞⱯɑɜɝɞɔƚ, ɞɑɘɛɑɜɌɞɟɜɟ, ɝɞɑɛɑəɨ ɜɑɌ-ɏɔɜəⱯɌəɔƚ, ɛəɖɜɧɞɔɑ ɔ ɛəɖɟɣɑəɔƚ ɟɞⱯɑɜɒɐɑəɔƚ.

Ƚ ɛ ɜ ɔ ə ɖ ɗ ɑ ɜ ə ɧ ɕ ɖɗɪɣ

Ȼɜɔ ɟɝɞɌəəⱯɖɑ ɝɛɜɔəɖɗɑɜəⱯ ⱯɝɑɏɐɌ ɓɌɖɌɓɧⱯɌɕɞɑ ɔ ɔɝɛəɗɨɓɟɕɞɑ ɏɌɑɣəɧɕ ɖɗɪɣ Rapidrop. ȺɟəɓəɌɣɑəɔɑ: RDSPKSPANV2

Ⱥɛɔɜ-Rəɔɑ

Ƒɑɜɞɑɘϒə-ɐɜɑəRɒəɦɛ ɖɜRə A61 ɜəɣɑɞRɑɞ ϒ ɜɑɾɑ ɠ ɟəɖɢɔɔ ɐɜɑəR-ɒR ɔ ɞɑɜɞɔɜəϒRəɔɬ ɜɛɜɔəɖɖɑɜəɦg ϒəɐəɓRɛəɖɒɑəəɦg ɜɔɜɞɑɐ əə-ɒRɜəɞɟɤɑəɔɬ. ɬɜRə ɔɐɑɑɞ ɖəϒRəəɦɛ ɖəɜɛɟɜ ɔɓ ɖRɞɟəɔ ɜ gɜəɐɔ-ɜəϒRəəɦɐ ɤR3əϒɦɐ ɖɖRɛRəəɐ ɔ ɜɑɒɖəɐ ɔɓ ɠɞəɜəɛɖRɜɞR. ɬɜRə ɜəəɞϒɑɞɜɞɟɑɞ ɞɜɑɾəϒRəɔɬə NFPA-13, NFPA-13R, NFPA-13D. Ⱥɒəɾɜɑə FM ɔ UL. ɔbəɒɑdɨ RDA61 ɛɜɑɒɜɞRϒɖɬɑɞ ɜəɾəɛ ɤR3əϒɦɛ ɖɜRə ɜ əɒəəɛ ɜɟɖəɬɞɖəɛ ɔ ɞɜɑɐɬ ɜRɾəɣɔɐɔ ɛəɖəɒɑɒɔəɬɐɔ. ɬɜRə ɔɐɑɑɞ ɔɜɛɦɞRɞɑdɨəəɑ əɞϒɑɜɜɞɔɑ ɒdɬ əɜəɜɔɞɑdɑɛ, ɓRɥɔɥəəəɑ əɞɜɜRəɖɢɔəəɔɜəϒRəəəɣə ɒəɜɞɟɛR ɔ ɜɐəɞɜəϒəɑ əɞϒɑɜɜɞɔɑ, ɓRɖɜɦɞəɑ ɜɞɑɖɖəɐ, ɒdɬ ϒɔɓɟRɖɨəəɣə ɖəəɞɜəɖɬ.

ʔRɜRɖɞɑɜɔɜɞɔɔɖɔ

- NPT ɜɑɓɨɾR 1ó - 1 ijó - 2ó.
- ȯɜɟϒɖəɣəɦɑ ɜəɑɒɔəɑəɔɬ ð 32ɐ ɐ ð 50ɐ ɐ (1 ijó - 2ó).
- ɬəϒRəəɦɛ ɖəɜɛɟɜ ɔɓ ɜɞRɖɔ.
- ʔɜəɐɔɔɜəϒRəəɦɛ ɤR3əϒɦɛ ɖɜRə.
- ɀɞəɜəɛɖRɜɞəϒəɑ ɜɑɒɖə.
- ƱR3əϒɦɛ ɖɜRə ɜɞɑɐɬ ɜRɾəɣɔɐɔ ɛəɖəɒɑəɔɬɐɔ.
- ɭɜɛɦɞRɞɑdɨəəɑ əɞϒɑɜɜɞɔɑ ɜ ɓR ɥ ɔɞəɛ əɞ ϒɒɖəɐR ɔ ɜɐəɞɜəϒəɑ ɜɞɑɖɖə.

Ƒɑgəɔɣɑɜɖɔɑ ɐRəəɦɑ

ɸəɐɔəRɖɨəəɑ ɐRϒɖɑəɔɑ: 20 ɾR3 (300psi)

ɖbRɞɑ3ɔRɖ

- ɬəϒRəəɦɛ ɖRɞɟəəɦɛ ɖəɜɛɟɜ.
- ʔɜəɐɔɜəϒRəəɦɛ ɤR3əϒɦɛ ɖɖRɛRə.
- ŁɞRɖɨəRɬ ɜɟɣɖR.
- ɀɞəɜəɛɖRɜɞəϒəɑ ɜɑɒɖə.
- ɹRɞɟəəɦɛ ɔəɔɔɖRɢɔəəəɦɛ ɐɔɜɖ.
- Ł ɐəɞɜəϒəɑ ɜɞɑɖɖə ɔɓ ɛəɖɔɖRɜɾəəRɞR.

ɖɟ ɠɞəϒɦɛ ɖɜRə ("ɐRɐR-ɐRɐR")

ɸRɒɐɑɜ ɐɐ(əɐ)	ȳRɣɖɟɤɖR ɐɐ	Port ɐɐ	A ɐɐ	B ɐɐ	C ɐɐ	D ɐɐ	H ɐɐ
25 (1ó)	6	27	128	68	136	112	48
32 (1 ijó)	6	27	128	68	136	112	48
50 (2ó)	6	45	157	100	173	161	67

ȯɜɟϒɖəɣəɦɛ ɖɜRə

ɸRɒɐəɑɜ ɐɐ(əɐ)	ȳRɣɖɟɤɖR ɐɐ	Port ɐɐ	A ɐɐ	B ɐɐ	C ɐɐ	D ɐɐ	H ɐɐ
32 (1 ijó)	6	27	163	68	136	112	32 (ɖRə)
50 (2ó)	6	45	191	100	173	161	50 (ɖRə)

ƬɑɜɞɞɚƳɚ-ɐɜɑəRɒəɧɕ ɖɜRə

ǺɜɚəɚƳəRɬ ɘRɣɔɜɞɜRɗɨ

ƇRɞɜʃɾɚɖ

Ȯɡɚɐ

ƚɜRə

Ȯɧɡɚɐ

ǑɜɑəRɒ

ƇRƀɘɑɜ ɖɗRɛRəR	ƇRƀɘɑɜ ɚɞƳɑɜɜɞɔɬ	ƚ- ɠRɖɞɚɜ
25 ɘ ɘ (1ó)	9.5 ɘ ɘ (3/8 ó)	40 (2.8)
	11.1 ɘ ɘ (7/16 ó)	57 (4.2)
	12.7 ɘ ɘ (1/2 ó)	80 (5.6)
	13.5 ɘ ɘ (17/32 ó)	115 (8.0)
32 ɘ ɘ (1 ij ó)	9.5 ɘ ɘ (3/8 ó)	40 (2.8)
	11.1 ɘ ɘ (7/16 ó)	57 (4.2)
	12.7 ɘ ɘ (1/2 ó)	80 (5.6)
	13.5 ɘ ɘ (17/32 ó)	115 (8.0)
	15.9 ɘ ɘ (5/8 ó)	160 (11.2)
	19.0 ɘ ɘ (3/4 ó)	200 (14.0)
50 ɘ ɘ (2ó)	11.1 ɘ ɘ (7/16 ó)	57 (4.2)
	12.7 ɘ ɘ (1/2 ó)	86 (5.6)
	13.5 ɘ ɘ (17/32 ó)	115 (8.0)
	15.9 ɘ ɘ (5/8 ó)	160 (11.2)
	19.0 ɘ ɘ (3/4 ó)	200 (14.0)
	23.8 ɘ ɘ (15/16 ó)	240 (16.8)
	6.0 ɘ ɘ (15/64 ó)	320 (22.4)
	7.5 ɘ ɘ (19/64 ó)	360 (25.2)

ɭəɜɞɜʃɖɢɔɬ ɛɚ ʃɜɞRəɚƳɖɑ

1. ɸRɛɜRƳɗɑəɔɑ ɛɚɞɚɖR ɐɗɬ ɜɗɔƳR ɔɗɔ ɔɜɛɧɞRəɔɬ ɐɚɗɒəɚ ɜɚɚɞƳɑɞɜɞƳɚƳRɞɨ ɜɞɜɑɗɖRɘ.

2. Ƚ ɘɚɞɜɚƳɚɑ ɜɞɑɖɗɚ ɐɚɗɒəɚ ɜRɜɛɚɗRɣRɞɨɜɬ əɔɒɑ ɛɚɞɚɖR.

3. Ȯɖɜʃɞɔɞɨ ɗɔɾɚ ɛɚɐɖɗɪɣɔɞɨ ɛɜɔ ɛɚɘɚɥɔ ɣɜʃƳɗɚɣəɚɕ ɘʃɠɞɧ ɛRɞɜʃɾɚɖ Ƴɚ Ƴɡɚɐəɚɑ ɚɞƳɑɜɜɞɔɑ ɖɜRəR.

4. Ȯɖɜʃɞɔɞɨ ɔɗɔ ɛɚɐɖɗɪɣɔɞɨ ɛɜɔ ɛɚɘɚɥɔ ɣɜʃƳɗɚɣəɚɕ ɘʃɠɞɧ ɛRɞɜʃɾɚɖ ɔ ɖɜRə ɖ ɞɜɚɕəɔɖʃ ɚɜɚəɚƳəɚɕ ɘRɣɔɜɞɜRɗɔ.

5. Ȯɖɜʃɞɔɞɨ ɗɔɾɚ ɛɚɐɖɗɪɣɔɞɨ ɛɜɔ ɛɚɘɚɥɔ ɣɜʃƳɗɚɣəɚɕ ɘʃɠɞɧ ɐɜɑəRɒəɧɕ ɛRɞɜʃɾɚɖ.

ɭəɜɞɜʃɖɢɔɬ ɛɚ ɪɖɜɛɗʃRɞRɢɔɔ

Å Ƈɑɒɔɘ çƬɑɜɞɔɜɚƳRəɔɑè
ƇɚƳɑɜəɔɞɑ ɜʃɣɖʃ ɖɜRəR Ƴ ɛɚɗɚɒɑəɔɑ çƬɑɜɞè. Ƈɚɜɗɑ ƀRƳɑɜ ɤɑəɔɬ ɞɑɜɞR ɛɚƳɑɜəɔɞɑ ɜʃɣɖʃ Ƴ ɛɚɗɚɒɑəɔɑ çOFFè.

Å Ƈɑɒɔɘ çǑɜɑəRɒè
ƇɚƳɑɜəɔɞɑ ɜʃɣɖʃ Ƴ ɛɚɗɚɒɑəɔɑ çǑɜɑəRɒè (çDrainè). Ƈɚɜɗɑ ɞɚɣɚ ɖRɖ ɛɑɜɑɜɞRəɑɞ ɞɑɣɨ ƳɚɐR, ɛɚƳɑɜəɔɞɑ ɜʃɣɖʃ Ƴ ɛɚɗɚɒɑəɔɑ çOFFè.

ŁϤəɛɜɢϤR

ȮɧɜəɖəɖRɣɑɜɢϤɑəəRŧ ɖəəɜɢɜɟɖɕɔŧ ɔƀ ɛɜɑϤəɜɜgəɐəɧg ɖəɜɜəƀɔəəəəɜɜɢəɛɖɔg əRɢɑɜɔRɖəϤ.

Ɔəɖəəɛɜəgəɐəɧɑ - ɾɑƀ ɛəɢɑɜɔ ɐRϤɖɑəɔŧ.

ŁɢRəɐRɜɢɧ əR ɖɜRə

ŁəəɢϤɑɢɜɢϤɟɑɢ MSS SP 110.

ɸRɾəɣɑɑ ɐRϤɖɑəɔɑ ɔ ɢɑ ɘ ɛɑɜRɢɟɜR

ɸRɾəɣɑɑ ɐRϤɖɑəɔɑ: PN40 150WSP/600 .

ɸɟɖəŧɢɖR ɜɟɣəəɣə ɟɛɜRϤɖɑəɔŧ ɐdŧ Ϥəɐɧ ɔdɔ ɣRƀR.

Łɛɑɢɔ ɠ ɔɖRɢɔŧ əRɢɑɜɔRdR

ɑRɔ ɘ ɑəəϤRəɔɑ ɐɑɢRdɔ	ɖbRɢɑɜɔRɖ
1. ŧəɜɛɟɜ	B16 C36000 dRɢɟəi
2. ʂɛdəɢəɑəɔɑ ɣəɑƀɐR ɖdRɛRəR	ƇƖƺ j
3. ƱRɜ	B16 C36000 dRɢɟəi
4. ŧɜɧɤɖR	B16 C36000 dRɢɟəi
5. ŁRdiəɔɖ	ƇƖƺ j ɛɜəɘɧɤɖɑəəɧɛ
6. ʂɛdəɢəɔɢɑdiəəɑ ɖədiɡə	ƇƖƺ j ɛɜəɘɧɤɖɑəəɧɛ
7. ŁRdiəɔɖ	ƇƖƺ j ɛɜəɘɧɤɖɑəəɧɛ
8. ȯRɛɖR	B16 C36000 dRɢɟəi
9. Ʊɢəɖ	B16 C36000 dRɢɟəi
10. ȯRɛɖR	ŁɢRdi
11. 12. ɸɟɖəŧɢɖR	ŁɢRdi/ƇȮ?

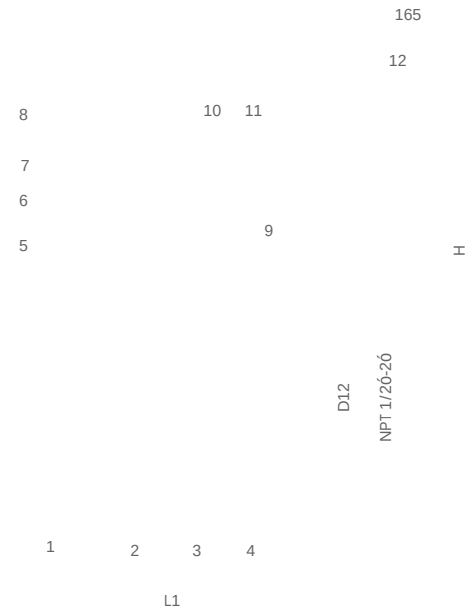

ɸRƀəɑɜɧ

ɸRƀəɑɜ	lJó 15	Jó 20	1ó 25	1 ijó 32	1lJó 40	2ó 50
L1	59	67	77	90	100	100
H	50	58	63	78	89	96
L	16	17	19	21	22	24

Æɛɔ⇂Rəɔɑ

ò3ɟƴdəɣəfhɑ ə ɟ ɠɑfh ɔ ɠ ɔɑɔəyɔ Rapidrop ɛ3ɔ ə ɑəł ɪɑ⇂ł ɛ3ɔ ə ə⇂ɑRɒɑ y3ɟƴdəɣəfhg (ɾɑ⇂⇂ƴR3əfhg) ɑ3ɟɾə⇂ɛ3ə⇂ƴə⇂ɐ⇂ƴ ɔ ɐə⇂ɑɟɛəfh ƴəd3Rɤɑəə⇂ə ɔ ə⇂ɢɔəd⇂ƴRəəə⇂ə ƴɔɐɑ. ⅃ ə ɑ ɪ ɑ ə ɑɒɐɟəR3⇂ɐəfhɑ ⇂ɑ3ɑɔ ɠɔdRɑfh FM, UL, VdS. ʒdRəɢɑƴfhɑ RъRɛɑɜfh ə⇂ɐɑdɔ 321 PN16 3R⇂⇂ɣɔɑRəfh əR 15,5 ɾR3 ɔ ɔ⇂ɛəd⁄ibɟ ɪ ɑ⇂ł ɐdł ɛə⇂ɐdɾɪɣɑəɔł d ɛ3ɔƴR3əfhə ɠdRəɢRə ⇂ɑRəɐR3ɑəfhg ɔ ɑə⇂d⇂ə⇂ɑɑəfhg ɑ3ɟɾə⇂ɛ3ə⇂ƴə⇂ɐ⇂ƴ.

ɬəɐ ɔbɐɑdɔɬ (əd3R-ɤɑəəfhɑ)	ɬəɐ ɔbɐɑdɔɬ (ə⇂ɢɔə-dɐ⇂ƴRəəfhɑ)	Dəə⇂ə ɔə. ə ə	DəR3ɟɒ. ə ə	ɸRɾə⇂ɣɑɑ ɐRƴdɑəɔɑ dbЄR	ɸRbə⇂ɑ3fh				ÕəɑdɑfhÕəɑdɑfh
					A, ə ə	B, ə ə	C, ə ə	D, ə ə	E,ə ə	ɸRbə⇂ɑ3fh, ə ə
RD321P048	RD321P048G	40	48.3	1.6	195	18.5	150	110	45.4	2 - M10X50
RD321P060	RD321P060G	50	60.3	1.6	220	18.5	165	125	57.5	2 - M10X50
RD321P076	RD321P076G	65	76.1	1.6	235	18.5	185	145	72.7	2 - M10X50
RD321P089	RD321P089G	80	88.9	1.6	255	18.5	195	160	85.5	2 - M10X50
RD321P114	RD321P114G	100	114.3	1.6	279	18.5	224	180	110.5	2 - M10X50
RD321P139	RD321P139G	125	139.7	1.6	320	23	250	210	135.5	2 - M12X65
RD321P168	RD321P168G	150	168.3	1.6	346	24	280	240	164.3	2 - M12X65
RD321P219	RD321P219G	200	219.1	1.6	414.3	30	340	295	214.9	2 - 3/8 x 70 2 - 10X70
RD321P272	RD321P272G	250	273	1.6	480	25.5	405	355	268.9	2 - 3/8 x 70 2 - 10X70

Ǒɐʀɛɞɑɜ ɠɗʀəɢɑʏɧɛ əʀɖɔɐəɚɛ

1. Ƈɚɐɣɚɞɚʏɖʀ ɞɜɟɾɧ

Ƈɜɚʏɑɜɨɞɑ ɜʀɓɚɑɜ ɖʀəʀʏɖɔ əʀ ɖɚəɢɑ ɞɜɟɾɧ ɔ ɟɾɑɐɔɞɑɜɨ ʏ ɚɞɜɟɞɜɞʏɔɔ ʏ ɚɟɞɔə ɔ ʏɧɜɞɟɛɚʏ, ɖɚɞɚɜɧɑ ɚɚɣɟɞ ɛɜɑɛɟɞɜɞʏɚʏʀɞɨ əʀɐɗɑɒʀ ɥ ɑɛ ɣɑɜ ɚ ɑɞɔɓʀɢɔɔ ɜɚɑɐɔəɑəɔɟ.

2. Ł ɚʀɓɧʏʀəɔɑ ɟɛɗɚɞəɔɞɑɗɨəɚɛ ɛɜɚɖɗʀɐɖɔ

Ƈɜɚʏɑɜɨɞɑ ɢɑɗɚɜɞəɚɜɞɨ ɛɜɚɖɗʀɐɖɔ, ɣɞɚɾɧ ɟɾɑɐɔɞɨɜɟ ʏ ʏɚɓɚɚɒəɚɜɞɔ ɑɑ ɛɜɔ ɚ ɑəɑəɔɟ. ɸʀəɑɜɔɞɑ ɞɚəɖɔɛ ɜɗɚɛ ɜ ɚʀɓɖɔ əʀ əʀɜɟɒəɟɪ ɛɚʏɑɜɡəɚɜɞɨ ɔ ɟɛɗɚɞəɔɞɑɗɨəɟɪ ɖɜɚ ɚɖɟ ɛɜɚɖɗʀɐɖɔ.

3. ʂɜɞʀəɚʏɖʀ ɟɛɗɚɞəɔɞɑɗɨəɚɛ ɛɜɚɖɗʀɐɖɔ

ɸʀɐɑəɨɞɑ ɛɜɚɖɗʀɐɖɟ əʀ ɖɚəɑɢ ɞɜɟɾɧ ɔ ɟɾɑɐɔɞɑɜɨ, ɣɞɚ ɟɛɗɚɞəɔɞɑɗɨəʀɬ ɖɜɚ ɚɖʀ ɛɜɚɖɗʀɐɖɔ əɑ əʀʏɔɜʀɑɞ əʀɐ ɞɚɜɢɚ ɚ ɞɜɟɾɧ.

4. ʂɜɞʀəɚʏɖʀ ʀɐʀɛɞɑɜʀ

Ł əɔ ɚ ɔɞɑ ɾɚɗɞɧ ɔ ɣʀɛɖɔ, ɟɜɞʀəɚʏɔɞɑ ɚɾɑ ɛɚɗɚʏɔəɧ əʀ ɛɜɚɖɗʀɐɖɟ, ɟɾɑɐɔʏɤɔɜɨ, ɣɞɚ ʏɧɜɞɟɛɧ ɖɚɜɛɟɜʀ ɛɚɛʀɗɔ ʏ ɖʀəʀʏɖɟ. ʂɜɞʀəɚʏɔɞɑ ɾɚɗɞɧ ɔ ɣʀɛɖɔ, ɓʀɞɟəɔɞɑ ʏɜɟɣəɟɪ.

5. ȳʀɞɟɣɔʏʀəɔɑ ɾɚɗɞɚʏ ɔ ɣʀɑɖ

ȳʀɞɟəɔɞɑ ɾɚɗɞɧ ɔ ɣʀɛɖɔ ɜ ɟɖʀɓʀəəɧ ɚ əɔɒɑ ɚɚ ɚ ɑəɞɚ ɚ.

6. Ƈɚɐɖɗɪɣɑəɔɑ ɚɞʏɑɞəɚɣɚ ɠɗʀəɢʀ

Ƈɚɐɖɗɪɣɔɞɑ ɚɞʏɑɞəɧɛ ɠɗʀəɑɢ.

Ò əϽ ɘRəϽα!

Õdł ɐəϟϵϽɒαəϽł ϸRъRəəђg gRзRdϐαзϽϟϵϽd ϸRdϟϱϒϒRəϽα ғədϐəϒ ϟdɒɟαɒϐ ɛϟəϟϽϸəϒəϵіϟ ə ɘɛϟαɒɒdɒəəђɘ dϟɟɕłцϽ ɘ ɘəϟɒəϐəϟɘ.

- Å ƇзαϒђɤαəϽα ɟϟϽdϽł ϸRϐłɒdϽ ғədϐəϒ ɘəɒαϐ ɛϟϽϒαϟϵϽ d ɛəϒзɒɒɐαϽɪ ғədϐəϒ Ɔ/ϽdϽ dəϟɛɟϟR, ϒ зαϸϱdіϐRϐα ɣαɣə ɘəɒαϐ ɛϟəϽϸəɐəϽ зRϸзɟɤαəϽα ϟϐђdəϒəɣə ϟəɒαƐɔəɒəϽł.
- Å ɸαɐəϟϵRϐəɣəəɑ ɟϟϽdϽɑ ϸRϐłɒdϽ ғədϐəϒ ɘəɒαϐ ɛϟϽϒαϟϵϽ d ϟəϽɒɒəϽɪ ϟəɛϟəϵϽƲdɒəϽɪ ɐRƲdɒəϽł, ɟəɒəіɤαəϽɪ ϟəɛϟəϵϽƲdɒəϽł cϸɣϽғR, əRзɟɤαəϽɪ ɣαзɘαϵϽɣəəϟϵϽ ϟəɒαƐɔəɒəϽł c зRϸзɟɤαəϽɪ ϟϐђdəϒəɣə ϟəɒαƐɔəɒəϽł, dəϐəɛϟəɑ, ϒ ϟϒəɪ əɣɑ-ϟαəі, ɘəɒαϐ ɛϟϽϒαϟϵϽ d ɛϟϽɣϽəɒəϽɪ ϸəRɣϽϐαdіəəɣə ɘRϐαϟϽ-RdіəəɣəɟцαзғR Ͻϟϵαϟіαϸəəɛ ϵзRϒɘɑ.

ϱϵϐRɘɑз ғədϐR	ϱϵϐRəəϒdɒəəђɛ ɘəɘɒəϐ ϸRϐłɒdϽ ғədϐəϒ	
	ƶɟəϐ/ƶɟϐ	ɸɘ
M10	30-45	40-60
M12	80-100	110-135
M16	-	-
M20	-	-
M22	-	-
M24	-	-

ÕɒRɛɞɑɜ ɠɗRəɢɑƴɦɕ ɛəɐ ɘɟɠɞɟ

Æɛɔɜ-Rəɔɑ

ȯɜɟƴɗə¥əɦɑ ɘɟɠɞɦ ɔ ɠ ɔɕɔəɣɔ Rapidrop ɛɜɔ ɘɑəɬɪɞɜɬ ɛɜɔ ɘəəɞRɒɑ ɣɜɟƴɗə¥əɦɠ (ɾɑɜɜƴR3əɦɠ) ɞɜɟɾə-ɛɜəƴəɐəƴ ɔ əəɜɞɟɛəɦ ƴ əɖʇ3R ɤ ɑəəə-ɘ ɔ ə-ɢɔəɖəƴRəəə-ɘ ƴɔɐɑ. Ļ ɘɑɪɞ ɘɑɒɐɟəR3əɐəɦɑ ɜɑ3ɞɔ ɠɔɖRɞɦ FM, UL, VdS. ʐɗRəɢɑƴɦɑ RɐRɛɞɑɜɦ ɘəɐɑɗɔ 321 PN16 ɜRɜɜɣɔɞRəɦ əR 15,5 ɾR3 ɔ ɔɜɛəɗíɓɟ ɪɞɜɬ əɑɬ ɛəɐɖɗɪɣɑəɔɬ ɖ ɛɜɔƴR3əɦɘ ɠɗRəɢR ɘ ɜɞRəəR3ɞəɦɠ ɔ ɞəəɖəɜɞɑəəɦɠ ɞɜɟɾə-ɛɜəƴəɐəƴ.

ɬəɐ ɔɓɐɑɔɬ (əɖʒR-ɤɑəəɦɑ)	ɬəɐ ɔɓɐɑɔɬ (əɢɔə-ɖəƴRəəɦɑ)	Dəə-ɘɔə. ɘ ɘ	DəR3ɟɒ. ɘ ɘ	ɕRɾəɣɑɑ ɐRƴɗɑəɔɑ ɗbCR	ɕRɓɘɑɜɦ				ɓəɗɞɦ
					L, ɘ ɘ	X, ɘ ɘ	Y, ɘ ɘ	Z, ɘ ɘ	ɕRɓɘɑɜɦ, ɘ ɘ
RD321G060	RD321G060G	50	60.3	1.6	65	165	125	16	4 - M12
RD321G076	RD321G076G	50	76.1	1.6	65	185	145	16	4 - M12
RD321G089	RD321G089G	65	88.9	1.6	65	200	160	16	8 - M16
RD321G114	RD321G114G	80	114.3	1.6	70	220	180	16	8 - M16
RD321G168	RD321G168G	100	168.3	1.6	70	285	240	18	8 - M20
RD321G219	RD321G219G	125	219.1	1.6	80	340	295	19	12 - M20
RD321G273	RD321G273G	150	273.0	1.6	85	405	355	21	12 - M24

ᵗᵃᵇᵃᵈᵃ 90Á

ᴬᵉᶜᵓᵗᵉᵈᵃ

ᵒᵓᵗᵓᵈᵃᵞᵉᵇᵃ ᵉᵗ ᵈᵉᵇ ᶜ ᵈᵉᶜᵉᵓᵉᶜ Rapidrop ᵉᵓᶜᵉᵃᵉᵗ ᵢᵉᵓᵗ ᵉᵓᶜ ᵉᵃᵉᵉᴿᵃᵃᵉᵗᵓᵈᵃᵞᵉᵇᵍ (ᵗᵃᵓᵓᵗᴿᵓᵉᵇᵍ) ᵉᵓᵗᵗᵉᵓᵉᵓᵃᵗᵃᵉᵃᵗ ᶜ ᵃᵉᵓᵉᵗᵉᵉᵇ ᵗ ᵃᵈᵓᴿᵓᵃᵉᵉᵃ ᶜ ᵃᵉᶜᵉᵈᵃᵗᴿᵉᵃᵉᵃ ᵉ ᵗᶜᵃᵃ. ᵗ ᵉᵃᵢᵉ ᵉᵃᵃᵃᵗᵉᴿᵓᵃᵉᵃᵇᵃ ᵓᵃᵓᵉᵈᵃᵉᵃᵗᵃᵃ ᵉᵃᵓᵉᵈᵃᵉᵃᵗᵃᵃ FM, UL, VdS. ᵗᵃᵇᵃᵈᵃ 90Á ᵓᴿᵓᵓᵞᵉᴿᵃᵉ ᵉᴿ ᵃᴿᵗᵃᵈᵃᵉᵃ 34,45 ᵗᴿᵓ ᶜ ᵓᵓᵉᵃᵈᵢᵇᵗᵃᵉᵓᵗ ᵃᵈᵗ ᶜᵇᵉᵃᵉᵃᵉᵗ ᵉᴿᵉᵓᴿᵗᵃᵉᵗ ᵓᵉᴿᵉᵃᴿᵓᵉᵃᵉᵃ ᶜᵗᶜ ᵉᵃᵉᵈᵃᵓᵉᵃᵉᵃᵉᵃ ᵉᵓᵗᵗᵉᵓᵉᵓᵃᵗᵃᵉᴿ.

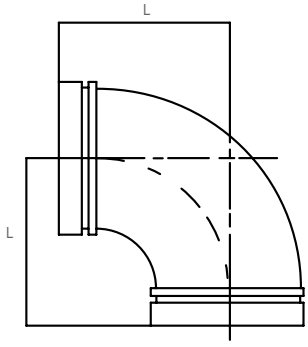

ᵗᵃᵃ ᶜᵇᵃᵃᵈᵃᵗ (ᵉᵈᵓᴿᵓᵃᵉᵃᵇᵃ)	ᵗᵃᵃ ᶜᵇᵃᵃᵈᵃᵗ (ᵉᵉᶜᵉᵈᵃᵗᴿᵉᵃᵉᵇᵃ)	Dᵉᵃᵉᵉᵉᵉ. ᵉᵉ	Dᵉᴿᵓᵗᵃ. ᵉᵉ	ᶜᴿᵗᵉᵞᵃᵃ ᵃᴿᵗᵃᵈᵃᵉᵃ ᵈᵇᶜᴿ	ᶜᴿᵇᵉᵃᵓᵇ L, ᵉᵉ
RD90L033	RD90L033G	25	33.7	3.45	57
RD90L042	RD90L042G	32	42.4	3.45	70
RD90L048	RD90L048G	40	48.3	3.45	70
RD90S060	RD90S060G	50	60.3	2.07	70
RD90S076	RD90S076G	65	76.1	2.07	76
RD90S089	RD90S089G	80	88.9	2.07	85.5
RD90S114	RD90S114G	100	114.3	2.07	101
RD90S139	RD90S139G	125	139.7	2.07	124
RD90S168	RD90S168G	150	168.3	3.45	140
RD90S219	RD90S219G	200	219.1	2.07	165
RD90L273	RD90L273G	250	273.0	3.45	229
RD90L323	RD90L323G	300	323.9	3.45	254

Ǻɛɔɜ-Rəɔɑ

ȯɜɟ¥ɗɚɣəɧɑ ɐɟ ɠɞɧ ɔ ɠɔɞɔɐɣɔ Rapidrop ɛɜɔɐɑəɬ ɪɞɜ-ɬ ɛɜɔ ɐɚəɞRɒɑ ɣɜɟ¥ɗɚɣəɧɡ (ɾɑɜ-ɜ¥Rɜəɧɡ) ɞɜɟɾɚɛɜɚ¥ɚɐɚ¥ ɔ ɐɚɜ-ɞɟɛəɧ ¥ ɚɖɜR ɤɑəəɚ ɐ ɔ ɚɔɞɔɖɚ¥Rəəɚ ɐ ¥ɔɐɑ. Ɩ ɐɑɪɞ ɐɑɒɐɟəRɜɚɐəɧɑ ɜ-ɑɜɞɔ ɠ ɔɖRɞɧ FM, UL, VdS. ɬɚɗɑəɚ 45Ǻ ɜRɜ-ɜɣɔɞRəɚ əR ɐR¥ɗɑəɔɑ 34,45 ɾRɜ ɔ ɔɜ-ɜɚɗɨɓɟɑɞ-ɜ-ɬ ɐɗɬ ɔɓɐɑəɑəɔɬ əRɛɜRɣɗɑəɔɬ ɜ-ɞRəɐRɜɞəɚɣɚ ɔɗɔ ɞɚəɖɚɜ-ɞɑəəɚɣɚ ɞɜɟɾɚɛɜɚ¥ɚɐR.

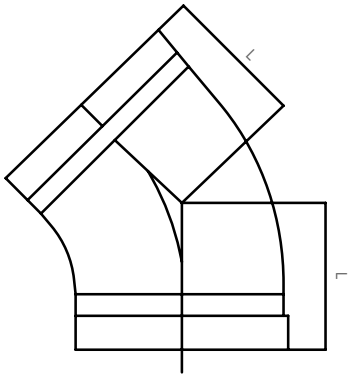

ɬɚɐ ɔɓɐɑɗɔɬ (ɚɖɜR ɤɑəəɧɑ)	ɬɚɐ ɔɓɐɑɗɔɬ (ɚɞɔəɖɚ¥Rə-əɧɑ)	Dəɚɐɔə. ɐɐ	DəRɜɟɒ. ɐɐ	ɞRɾɚɣɑɑ ɐR¥ɗɑəɔɑ ɒ₵R	ɞRɓɐɑɜɧ L, ɐɐ
RD120L033	RD120L033G	25	33.7	3.45	44.5
RD120L042	RD120L042G	32	42.4	3.45	44.5
RD120L048	RD120L048G	40	48.3	3.45	44.5
RD120S060	RD120S060G	50	60.3	3.45	41
RD120S076	RD120S076G	65	76.1	3.45	57
RD120S089	RD120S089G	80	88.9	3.45	63.5
RD120S114	RD120S114G	100	114.3	3.45	76
RD120S139	RD120S139G	125	139.7	3.45	82.5
RD120S168	RD120S168G	150	168.3	3.45	89
RD120S219	RD120S219G	200	219.1	3.45	108
RD120L273	RD120L273G	250	273.0	3.45	120.5
RD120L323	RD120L323G	300	323.9	3.45	133

Ⱥɛɔɜʀəɔɑ

ȯɜʃʏdǝɣǝɦɑ ǝ ɟ ɠ ɕɦ ɔ ɠ ɔɕɔǝɣɔ Rapidrop ɛɜɔ ɘ ɑǝɬ ɪ ɕɜɬ ɛɜɔ ɘǝǝɕRɒɑ ɣɜʃʏdǝɣǝɦʄg (ɾɑɜɜʏRɜǝɦʄg) ɕɜʃɾǝɛɜǝʏǝɐǝʏ ɔ ɐǝɜɕʃɛǝɦ ʏǝdʒRɤɑǝǝǝ ɔ ǝɠɔǝdǝʏRǝǝǝ ɘ ȳɔɐɑ. ʟ ɘ ɑ ɪ ɕ ɘ ɑɒɒʃǝRɜǝɐɦɑ ɜɑɜɕɔ ɠ ɔdʀɕɦ FM, UL, VdS. ɻɜɦɤdR ɜ ɪdʒɠɑǝɕɜɔdǝʏɦ ɘ ǝɕʏɑɜɜɕɔɑ ɘ ɜRɜɜɣɔɕRǝR ǝR ɐRʏ-ɗɑǝɔɑ 34,45 ɾRɜ ɔ ɛɜɑɐǝRɒǝRɣɑǝR ɐɗɬ ɣɑɜ ɘ ɑɕɔɒRɠɔɔ (ɒRɛɔɜRǝɔɬ) ɗǝǝɠɑʏɦg ɕɜʃɾǝɛɜǝʏǝɐǝʏ. ʟ ɘ ɑɑɕ ɜɑɒiɾǝʏǝɑ ǝɕʏɑɜɜɕɔɑ, ɛɜɑɐǝRɒǝR-ɣɑǝǝǝɑ ɐɗɬ ɛǝɐɗdɪɣɑǝɔɬ ɐɜɑǝRɒɑɒɦʃg (ɕɑɜɕǝʏɦg) ɗʇRǝǝʏ ɔɗɔ ɜɑɒiɾǝʏɦg ɕɜʃɾǝɛɜǝʏǝɐǝʏ. ʂɜɕɠRǝRʏɗɔʏRɑɕɜɬ ǝR ɜɕRǝɐeR3ɕǝɦʄg ɔ ɕǝǝɗǝɜɕɑǝǝɦʄg ɕɜʃɾǝɛɜǝʏǝɐeRg.

ɻǝɐ ɔɒɐɑɗɔɬ (ǝɗʇRɤɑǝǝɦɑ)	ɻǝɐ ɔɒɐɑɗɔɬ (ǝɠɔǝɗǝʏRǝ-ǝɦɑ)	Dǝǝ-ǝ ɔǝ. ǝ ǝ	DǝRɜʃɒ. ǝ ǝ	ȼRɾǝɣɑɑ ɐRʏɗɑǝɔɑ ɗbƵR	ȼRɒǝɑɜɦ L, ǝ ǝ
RD300PX089040	RD300PX089040G	80 x 40	88.9 x 48.3	3.45	23.5
RD300PX089050	RD300PX089050G	80 x 50	88.9 x 60.3	3.45	23.5
RD300PX114040	RD300PX114040G	100 x 40	114.3 x 48.3	3.45	25.4
RD300PX114050	RD300PX114050G	100 x 50	114.3 x 60.3	3.45	25.4
RD300PX139040	RD300PX139040G	125 x 40	139.7 x 48.3	3.45	25.4
RD300PX139050	RD300PX139050G	125 x 50	139.7 x 60.3	3.45	25.4
RD300PX168040	RD300PX168040G	150 x 40	168.3 x 48.3	3.45	25.4
RD300PX168050	RD300PX168050G	150 x 50	168.3 x 60.3	3.45	25.4
RD300PX219040	RD300PX219040G	200 x 40	219.1¦ 48.3	3.45	30.2
RD300PX219050	RD300PX219050G	200 x 50	219.1¦ 60.3	3.45	30.2

ȸɉ ǵɞR ɏɔ ɟɖRɫ

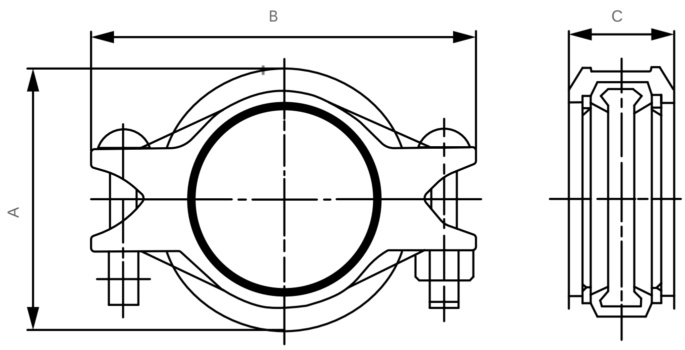

ɫɘɐ ɔɓɑɗɔɫ (ɘɖɜR-ɤ ɑɘɘɧ)	ɫɘɐ ɔɓɑɗɔɫ (ɘɞɔɘ-ɖɘƳRɘɘɧ)	ɸɘ ɘ ɔɘRɗɨɘɧɕ ɜRɓ ɘ ɑ ɜ, ɘ ɘ	ɸR ɜ ɟ ɒ ɘ. D ɞ ɜ ɟ ɾ ɧ, ɘ ɘ	ȼR ɾ ɘ ɣ ɑ ɑ ɐRƳɖɑ ɘ ɔ ɑ ȸȻR	ȸRɖɘ. ɞɘ ɜ ɞ ɑ ƳRɫ ɘRɣ ɜ ɟ ɓɖR ɖɸ	ȳRɓɘ ɜ ɘ ɑ ɒ ɟ ɖɘɞR ɘ ɔ ɞ ɜ ɟ ɾ ɘ ɘ	ȼRɓ ɘ ɑ ɜ ɧ			ȼRɓ ɘ ɑ ɜ ɾɘɖ-ɞR, ɘ ɘ
							A, ɘ ɘ	B, ɘ ɘ	C, ɘ ɘ	ȼRɓ ɘ ɑ ɜ ɧ, ɘ ɘ
RD1N033	RD1N033G	25	33.7	3.45	3.0	0-1.6	55	92	42	2 - 3/8 x 55 2 - M10X57
RD1N042	RD1N042G	32	42.4	2.07	2.9	0-1.6	65	104	44	2 - 3/8 x 55 2 - M10X57
RD1N048	RD1N048G	40	48.3	2.07	3.8	0-3.2	70	110	44	2 - 3/8 x 55 2 - M10X57
RD1N060	RD1N060G	50	60.3	2.07	5.9	0-3.2	83	125	44	2 - 3/8 x 55 2 - M10X57
RD1N076	RD1N076G	65	76.1	2.07	9.4	0-3.2	100	145	45	2 - 3/8 x 55 2 - M10X57
RD1N089	RD1N089G	80	88.9	2.07	12.8	0-3.2	115	160	45	2 - 1/2 x 70 2 - M12X70
RD1N114	RD1N114G	100	114.3	2.07	21.2	0-3.2	145	198	50	2 - 1/2 x 70 2 - M12X70
RD1N139	RD1N139G	125	139.7	3.10	47.5	0-3.2	169	230	52	2 - 5/8 x 85 2 - M16X85
RD1N168	RD1N168G	150	168.3	2.07	46.0	0-3.2	200	265	52	2 - 5/8 x 85 2 - M16X85
RD1N219	RD1N219G	200	219.1	3.10	116.9	0-3.2	258	350	60	2 - 3/4 x 115 2 - M20X115
RD1N273	RD1N273G	250	273.0	2.07	121.0	0-3.2	337	406	65	2 - 7/8 x 125 2 - M22X140
RD1N323*	RD1N273G*	300	323.9	2.07	170.3	0-3.2	378	465	65	2 - 7/8 x 125 2 - M22X140

Ȯɘɔ ɘRɘɔɑ!

Ŏɗɫ ɐɘɜɞɔɒɑɐɔɫ ɓRɐRɘɘɧ ǵRɜRɖɞɑɜɔɜɞɔɖ ɓRɖɜɟɣɔƳRɘɔɑ ɾɘɖɞɘƳ ɜɗɑɐɟɑɞ ɛɜɑɘɓƳɘɐɔɞɨ ɜ ɘɛɜɑɐɑɗɑɘɧɘ ɖɜɟɞɫ ɥ ɔ ɘ ɘɘɑɐɞɘ.

Å Ȼɜɑ Ƴɧ ɤ ɑɐɔɑ ɟɜɔɗɔɫ ɓRɞɫɒɖɔ ɾɘɗɞɘƳ ɘ ɘ ɒ ɑɞ ɛɜɔƳɑɜɞɔ ɖ ɛɘƳɜɑɒɐɑɐɔ ɪ ɾɘɗɞɘƳ ɔ/ɔɗɔ ɖɘɜɛɟɜR, Ƴ ɜɑɓɟɗɨɞRɑ ɣɑɣɘ ɘ ɘ ɒ ɑɞ ɛɜɘɔɓɘɞɔ ɜRɓ ɜ ɟ ɤ ɑɐɔɑ ɜɞɧɖɘƳɘɣɘ ɜɘɑɐɔɐɑɐɔɫ.

Å ɸɑɐɘɜɞRɘɣɘɘɑ ɟɜɔɗɔɑ ɓRɫɒɖɔ ɾɘɗɞɘƳ ɘ ɘ ɒ ɑɞ ɛɜɔƳɑɜɞɔ ɖ ɜɘɔɒɑɐɔ ɪ ɜɘɛɜɘɞɔƳɗɑɐɔ ɪ ɐRƳɗɑɐɔɫ, ɟ ɘ ɑɘɨ ɤ ɑɐɔ ɪ ɜɘɛɜɘɞɔƳɗɑɐɔɫ ɔɓɣɔ-ɾR, ɘRɜɟ ɤ ɑɐɔ ɪ ɣɑɜ ɘ ɑɞɔɣɘɜɞɔ ɜɘɑɐɔɐɑɐɔɫ ɔ ɜRɓ ɜ ɟ ɤ ɑɐɔ ɪ ɜɞɧɖɘƳɘɣɘ ɜɘɑɐɔɐɑɐɔɫ, ɖɘɞɘɜɘɑ, Ƴ ɜƳɘ ɪ ɘɣɑ ɜ ɑɐɨ, ɘ ɘ ɒ ɑɞ ɛɜɔƳɑɜɞɔ ɖ ɛɜɔɣɔɐɑɐɔ ɪ ɓɘRɣɔɑɗɨɘɣɘ ɘRɞɑ ɜɔRɗɨɘɣɘ ɟ ɥ ɑɜɾR ɔ ɜɘɑɜɨɑɓɘɘ ɞɜRƳɘ ɑ.

*ɸɑ ɟɞƳɑɜɐɒɑɐɘ VdS

ɸɨ ɠ ɞR ɣɔ ɾɖRɬ

1. ƇɚɐɣɚɞɚɤɖR ɞɜɨɾɦ

Ƈɜɚɤɑɜɨɞɑ ɜRɓɘɑɜ ɖRəRɤɖɔ əR ɖɚəɢɑ ɞɜɨɾɦ ɔ ɨɾɑɐɔɞɑɜɨ ɤ ɚɞɜɨɞɜɞɤɔɔ ɤ ɘɬɞɔə ɔ ɤɦɜɞɨɛɚɤ, ɖɚɞɚɜɦɑ ɘɚɣɨɞ ɛɜɑɛɬɞɜɞɤɚɤRɞɨ əRɐɖɑɒR ɥ ɑɛ ɣɑɜ ɘɑɞɔɓRɢɔɔ ɕɚɑɐɔəɑəɔɬ.

2. Ł ɘRɓɦɤRəɔɑ ɨɛɖɚɞəɔɞɑɖɨəɚɛ ɛɜɚɖɖRɐɖɔ

Ƈɜɚɤɑɜɨɞɑ ɢɑɖɚɜɞəɚɜɞɨ ɛɜɚɖɖRɐɖɔ, ɣɞɚɾɦ ɨɾɑɐɔɞɨɜɬ ɤ ɤɚɓ-ɘɚɒəɚɜɞɔ ɑɑ ɛɜɑɐɛɚɖRɣRɑ ɘɚɣɚ ɛɜɔ ɘɑəɑəɔɬ. ɸRəɑɜɔɞɑ ɞɚəɖɔɛ ɜɖɚɛ ɜ ɘRɓɖɔ əR əRɜɨɒəɨ ɪ ɛɚɤɑɜɡəɚɜɞɨ ɔ ɨɛɖɚɞəɔɞɑɖɨəɨ ɪ ɖɜɚɘɖɨ ɛɜɚɖɖRɐɖɔ.

3. ʂɜɞRəɚɤɖR ɨɛɖɚɞəɔɞɑɖɨəɚɛ ɛɜɚɖɖRɐɖɔ

ɸRɐɑəɨɞɑ ɛɜɚɖɖRɐɖɨ əR ɖɚəɑɢ ɞɜɨɾɦ ɔ ɨɾɑɐɔɞɑɜɨ, ɣɞɚ ɨɛɖɚɞəɔɞɑɖɨəRɬ ɖɜɚɘɖR ɛɜɚɖɖRɐɖɔ əɑ əRɤɔɜRɑɞ əRɐ ɞɚɜɢɚɘ ɞɜɨɾɦ.

4. Ȯɦɜ RɤəɔɤRəɔɑ

Ł ɚɜɞɦɖɨɛɞɑ ɐɤɑ ɞɜɨɾɦ ɔ əRɞɬəɔɞɑ ɛɜɚɖɖRɐɖɨ əR ɖɚəɑɢ ɤɞɚɜɚɛ ɞɜɨɾɦ, ɞRɖɔ ɘ ɚɾɜRɓɚɘ, ɣɞɚɾɦ ɛɜɚɖɖRɐɖR əRɡɚɐɔɖRɜɨ ɛɚ ɢɑəɞɜɨ ɘɑɒɐɨ ɖRəRɤɖR ɘɔ əR ɖɚəɢRɡ ɞɜɨɾ. ʂɾɑɐɔɞɑɜɨ, ɣɞɚ ɛɜɚɖɖRɐɖR əɑ ɓRɡɚɐɔɞ ɤ ɛRɓ ɖRəRɤɖɔ.

5. ʂɜɞRəɚɤɖR ɖɚɜɛɨɜR

Ȯɦɖɜɨɞɔɞɑ ɚɐɔə ɾɚɖɞ ɜ ɣRɛɖɚɛ ɔ ɚɜɖRɾɨɞɑ ɐɜɨɣɨ ɪ ɣRɛɖɨ. ʂɜɞRəɚɤɔɞɑ ɚɐəɨ ɣRɜɞɨ ɖɚɜɛɨ-ɜR əR ɛɜɚɖɖRɐɖɨ ɔ ɨɾɑɐɔɞɑɜɨ, ɣɞɚ ɞɚɜɢɑɤɦɑ ɤɦɜɞɨɛɦ ɖɚɜɛɨɜR ɤɡɚɐɬɞ ɤ ɓRɢɑɛɖɑəɔɑ ɜ ɖRəRɤɖR ɘɔ ɞɜɨɾ. ʂɜɞRəɚɤɔɞɑ ɐɜɨɣɨ ɪ ɣRɜɞɨ ɖɚɜɛɨɜR əR ɛɜɚɖɖRɐɖɨ ɔ ɞRɖɒɑ ɨɾɑɐɔɞɑɜɨ, ɣɞɚ ɞɚɜɢɑɤɦɑ ɤɦɜɞɨɛɦ ɖɚɜɛɨɜR ɤɡɚɐɬɞ ɤ ɓRɢɑɛɖɑəɔɑ ɜ ɖRəRɤɖR ɘɔ ɞɜɨɾ. ȮɜɞRɤɨɞɑ ɾɚɖɞ ɔ ɜɚɑɐɔəɔɞɑ ɐɤɑ ɣRɜɞɔ ɖɚɜɛɨɜR.

6. ȳRɤɔəɣɔɤRəɔɑ ɣRɑɖ

ɸRɐɑəɨɞɑ ɛɜɚɖɖRɐɖɨ əR ɖɚəɑɢ ɞɜɨɾɦ ɔ ɨɾɑɐɔɞɑɜɨ, ɣɞɚ ɨɛɖɚɞəɔɞɑɖɨəRɬ ɖɜɚɘɖR ɛɜɚɖɖRɐɖɔ əɑ əRɤɔɜRɑɞ əRɐ ɞɚɜɢɚɘ ɞɜɨɾɦ.

Æɛɔɜ-Rəɔɑ

ȯɜɟɎdəɣəɦɑ ɘɟɠɢɦ ɔ ɠɔɕɔəɣɔ Rapidrop ɛɜɔɘɑəɬɪɕɜɬ ɛɜɔ ɘəəɕRɒɑ ɣɜɟɎdəɣəɦɠ (ɾɑɜɜɎR3əɦg) ɕɜɟɾəɛɜəɎəəɎ ɔ ɐəɜɔɕɟəɔɦ Ɏ əɖ3Rɣɑəəə ɘ ɔ əɢɔəɖəɎRəəəɘ Ɏɔɐɑ. ɟ ɘɑɪɕ ɘɑɒɑɾejəR3əəəɦɑ ɜɑ3ɕɔ ɔɔɖRɕɦ FM, UL, VdS, LPCB ɔ CNBOP. cbɟ ɠɢR ɣɔɾɖRɬ ɛɑɜɑgəɐəRɬ, ɘəəɒɑɖɨ 1NR 3Rɜɜɣɔɕ̈RəR əR ɐRɎdɑɘɔɑ 20,6 ɾR3 ɔ ɛɜɑɐəRɒəRɣɑəR ɐdɬ ɜəɑɒɛɔəɑɔɬ ɜɕRəɐeR3ɕəɦg ɔ ɕəəɖəɜɕɑəəɦg ɕɜɟɾ 3Rɒəəɣə ɔɑRɘɑɕ3R ɾɑɒ ɔɔɛɜɖɨ-ɒəɎRəɔɬ ɖəəɕɑəɕɜɔɣɑɜɖəɣə ɛɑɜɑgəɐeR.

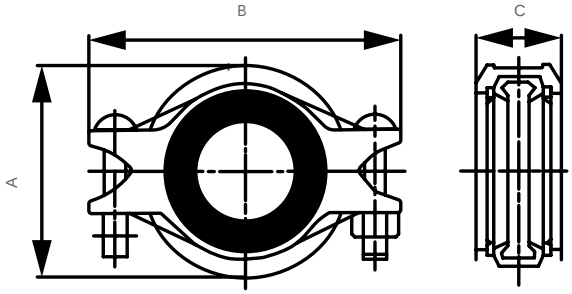

| ɟɜɕRəəɎdɑəɜɦɛ ɘəəɑəɒɒɒɒɕɒɒɕɒɒɒɒ

cbɟ ɠ ɢRɣɔɾɖRɬ ɛɑɜɑgəɘəRɬ

1. ƇəɐɣəɢəɤɣɖR ɢɜɟɾɦ

Ƈɜəɤɑɜɨɢɑ ɜRƀɘɑɜ ɖRəRɣɖɔ əR ɖəəgɑ ɢɜɟɾɦ ɔ ɟɾɑɐɔɢɑɜɨ ɣ əɢɜɟɢɜɜɣ ɔɔ ɣɘɬɛɔə ɔ ɣɦɜɔɢɜɜɣ, ɖəɢəɜɦɑ ɘəɣɟɢ ɛɜɑɛɬɢɜɜɣəɣRɢɨ əRɐɖɑɒR ɥ ɑɛ ɣɑɜ ɘ ɑɢɔƀRɢɔɔ cəɑɐɔəɑəɔɬ.

2. Ł ɘRƀɦɣRəɔɑ ɟɛɖəɢəɔɔɢɑɖɨəəɛ ɛɜəɖɖRɐɖɔ

Ƈɜəɤɑɜɨɢɑ ɢɑɖəɜɢəəɜɢ ɛɜəɖɖRɐɖɔ, ɣɢəɾɦ ɟɾɑɐɔɢɨɬ ɣ ɣəƀ-ɘəɒəəɜɔ ɑɑ ɛɜɑɛɛəɖRɣRɑ ɘəɣə ɛɜɔ ɘ ɑəəɑəɔɬ. ɸRəɑɜɔɢɑ ɢɢəɖɔɛ ɜɖəɛ ɜ ɔ ɘRƀɖɔ əR əRɜɟɑɾəɟɪ ɛəɣɑɜgəəɜɢ ɔ ɟɛɖəɢəɔɔɑɖɨəɟɪ ɖɜəɘɖɟ ɛɜəɖɖRɐɖɔ.

3. ʂɜɢRəəɣɖR ɟɛɖəɢəɔɔɑɖɨəəɛ ɛɜəɖɖRɐɖɔ

ɸRɐɑəɨɢɑ ɛɜəɖɖRɐɖɟ əR ɖəəɑɢ ɢɜɟɾɦ ɔ ɟɾɑɐɔɢɑɜɨ, ɣɢəɾ ɟɛɖəɢəɔɔɑɖɨəRɬ ɖɜəɘɖR ɛɜəɖɖRɐɖɔ əɑ əRɣɔɜRɑɢ əRɐ ɢəɾɜɢəɘəɾ ɢɜɟɾɦ.

4. Ȯɦɜ RɣəɔɣRəɔɑ

Ł əɜɢɓɦɖɟɛɢɑ ɐɣɑ ɢɜɟɾɦ ɔ əRɢɬəɔɢɑ ɛɜəɖɖRɐɖɟ əR ɖəəɑɢ ɣɢəɾɜɘɛ ɢɜɟɾɦ, ɢRɖɔ ɘ əɾɾɜRƀəɾɘ, ɣɢəɾɦ ɛɜəɖɖRɐɖR əRgəɾɔɔɖRɜɨ ɛɑ ɢɑəɢɜɟ ɘ ɑɑɐɟ ɖRəRɣɖR ɘ ɔ əR ɖəəɢRg ɢɜɟɾ. ʂɾɑɐɔɢɑɜɨ, ɣɢəɾ ɛɜəɖɖRɐɖR əɑ ƀRgəɾɔɢ ɣ ɛRƀ ɖRəRɣɖɔ.

5. ʂɜɢRəəɣɖR ɖəɜɛɟɜR

Ȯɦɖɜɟɢɔɢɑ əɾɔəɑ ɾəɖɢ ɜ ɣRɛɖəɾɔ ɔ əɜɖRɾɨɢɑ ɐɜɟɣɟ ɪ ɣRɛɖɟ. ʂɜɢRəəɣɔɢɑ əɾəɑɟ ɣRɜɢɨ ɖəɜɛɟɟ-ɜR əR ɛɜəɖɖRɐɖɟ ɔ ɟɾɑɐɔɢɑɜɨ, ɣɢəɾ ɢəɜɢɑɣɦɑ ɣɦɜɢɛɟɦ ɖəɜɛɟɟ-ɜR ɣgəɾɬɢ ɣ ƀRɢɑɛɖɑəɔɑ ɜ ɖRəRɣɖR ə ɔ ɢɜɟɾ. ʂɜɢRəəɣɔɢɑ ɛɑ ɟɣɟɛɑ ɪ ɣRɜɢɨ ɖəɜɛɟɟ-ɜR əR ɛɜəɖɖRɐɖɟ ɔ ɢRɖɒɑ ɟɾɑɐɔɢɑɜɨ, ɣɢəɾ ɢəɜɢɑɣɦɑ ɣɦɜɢɛɟɦ ɖəɜɛɟɟ-ɜR ɣgəɾɬɢ ɣ ƀRɢɑɛɖɑəɔɑ ɜ ɖRəRɣɖR ə ɔ ɢɜɟɾ. ȮɜɢRɣɨɢɑ ɾəɖɢ ɔ ɜɘəɑɔəɔɢɑ ɐɣɑ ɣRɜɢɔ ɖəɜɛɟɟ-ɜR.

6. ȳRɣɔəɣɔɣRəɔɑ ɣRɑɖ

ɸRɐɑəɨɢɑ ɛɜəɖɖRɐɖɟ əR ɖəəɑɢ ɢɜɟɾɦ ɔ ɟɾɑɐɔɢɑɜɨ, ɣɢəɾ ɟɛɖəɢəɔɔɑɖɨəRɬ ɖɜəɘɖR ɛɜəɖɖRɐɖɔ əɑ əRɣɔɜRɑɢ əRɐ ɢəɾɜɢəɘəɾ ɢɜɟɾɦ.

[illegible]

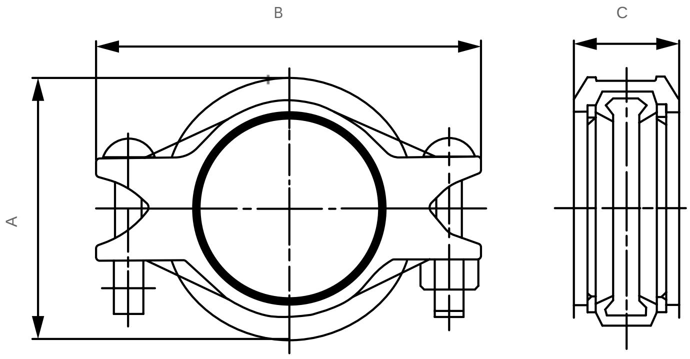

[illegible]	[illegible]	[illegible]	[illegible] D [illegible]	[illegible]	[illegible]	[illegible]	[illegible]			[illegible]
							A, [illegible]	B, [illegible]	C, [illegible]	[illegible]
RD1G033	RD1G033G	25	33.7	3.45	3.0	0-1.6	59	100	44	2 - 3/8 x 55 2 - M10X57
RD1G042	RD1G042G	32	42.4	2.07	2.9	0-1.6	66	109.5	45	2 - 3/8 x 55 2 - M10X57
RD1G048	RD1G048G	40	48.3	2.07	3.8	0-3.2	72	115	45	2 - 3/8 x 55 2 - M10X57
RD1G060	RD1G060G	50	60.3	2.07	5.9	0-3.2	85	131	45	2 - 3/8 x 55 2 - M10X57
RD1G076	RD1G076G	65	76.1	2.07	9.4	0-3.2	101	147	45	2 - 3/8 x 55 2 - M10X57
RD1GS089	RD1GS089G	80	88.9	2.07	12.8	0-3.2	114	160	45	2 - 3/8 x 55 2 - M10X57
RD1GS114	RD1GS114G	100	114.3	2.07	21.2	0-3.2	140	192	50	2 - 1/2 x 70 2 - M12X70
RD1G139	RD1G139G	125	139.7	3.10	47.5	0-3.2	170	238	52	2 - 5/8 x 85 2 - M16X85
RD1G168	RD1G168G	150	168.3	2.07	46.0	0-3.2	202	270	52	2 - 5/8 x 85 2 - M16X85
RD1G219	RD1G219G	200	219.1	3.10	116.9	0-3.2	260	346	62	2 - 3/4 x 115 2 - M20X115
RD1G273	RD1G273G	250	273.0	2.07	121.0	0-3.2	327	420	63	2 - 7/8 x 125 2 - M22X140
RD1G323*	RD1G323G*	300	323.9	2.07	170.3	0-3.2	378	466	63	2 - 7/8 x 125 2 - M22X140

[illegible]!

[illegible]

- [illegible]
- [illegible]

*[illegible] VdS

ɸɟ ɠɞR ɒɑɜɞɖRɬ

1. ƇɚɐɣɚɞɚɤɖR ɞɜɟɦ

Ƈɜɚɤɑɜɨɞɑ ɜRɓɘɑɜ ɖRəRɤɖɔ əR ɖɚəɢɑ ɞɜɟɦ ɔ ɟɦɑɐɔɞɑɜɨ ɤ ɚɞɜɟɞɜɞɤɔɔ ɤ ɘɬɞɔə ɔ ɤɦɜɞɟɛɚɤ, ɖɚɞɚɜɦɑ ɘɚɣɟɞ ɛɜɑɛɬɞɜɞɤɚɤRɞɨ əRɐɖɑɒR ɥɑɛ ɣɑɜ ɘɑɞɔɓRɢɔɔ ɔɚɑɐɔəɑəɔɬ.

2. Ł ɘRɓɦɤRəɔɑ ɟɛɖɚɞəɔɞɑɖɨəɚɛ ɛɜɚɖɖRɐɖɔ

Ƈɜɚɤɑɜɨɞɑ ɢɑɖɚɜɞəɚɜɞɨ ɛɜɚɖɖRɐɖɔ, ɣɞɚɦ ɟɦɑɐɔɞɨɜɬ ɤ ɤɚɓ-ɘɚɒəɚɜɞɔ ɑɑ ɛɜɑɐɛɚɖRɣRɑ ɘɚɣɚ ɛɜɔ ɘɑəɑəɔɬ. ɸRəɑɜɔɞɑ ɞɚəɖɔɛ ɜɖɚɛ ɜ ɘRɓɖɔ əR əRɜɟɒəɟ ɪ ɛɚɤɑɜɡəɚɜɞɨ ɔ ɟɛɖɚɞəɔɞɑɖɨəɟ ɪ ɖɜɚɘɖɟ ɛɜɚɖɖRɐɖɔ.

3. ʂɜɞRəɚɤɖR ɟɛɖɚɞəɔɞɑɖɨəɚɛ ɛɜɚɖɖRɐɖɔ

ɸRɐɑəɨɞɑ ɛɜɚɖɖRɐɖɟ əR ɖɚəɑɢ ɞɜɟɦ ɔ ɟɦɑɐɔɞɑɜɨ, ɣɞɚ ɟɛɖɚɞəɔɞɑɖɨəRɬ ɖɜɚɘɖR ɛɜɚɖɖRɐɖɔ əɑ əRɤɔɜRɑɞ əRɐ ɞɚɜɢɚ ɘ ɞɜɟɦ.

4. Ȯɦɜ RɤəɔɤRəɔɑ

Ł ɚɜɞɦɖɟɛɞɑ ɐɤɑ ɞɜɟɦ ɔ əRɞɬəɔɞɑ ɛɜɚɖɖRɐɖɟ əR ɖɚəɑɢ ɤɞɚɜɚɛ ɞɜɟɦ, ɞRɖɔ ɘ ɚɦɜRɓɚ ɘ, ɣɞɚɦ ɛɜɚɖɖRɐɖR əRɡɚɔɖRɜɨ ɛɚ ɢɑəɞɜɟ ɘɑɒɑɟ ɖRəRɤɖR ɘ ɔ əR ɖɚəɢRɡ ɞɜɟɦ. ʂɦɑɐɔɞɑɜɨ, ɣɞɚ ɛɜɚɖɖRɐɖR əɑ ɓRɡɚɔɞ ɤ ɛRɓ ɖRəRɤɖɔ.

5. ʂɜɞRəɚɤɖR ɖɚɜɛɟɜR

Ȯɦɖɜɟɞɔɞɑ ɚɔɛ ɦɚɖɞ ɜ ɣRɛɖɚɛ ɔ ɚɜɖRɦɨɞɑ ɐɜɟɣɟ ɪ ɣRɛɖɟ. ʂɜɞRəɚɤɔɞɑ ɚɐəɟ ɣRɜɞɨ ɖɚɜɛɟ-ɜR əR ɛɜɚɖɖRɐɖɟ ɔ ɟɦɑɐɔɞɑɜɨ, ɣɞɚ ɞɚɜɢɑɤɦɑ ɤɦɜɞɟɛɦ ɖɚɜɛɟɜR ɤɡɚɐɬɞ ɤ ɓRɢɑɛɖɑəɔɑ ɜ ɖRəRɤɖR ɘ ɔ ɞɜɟɦ. ʂɜɞRəɚɤɔɞɑ ɐɜɟɣɟ ɪ ɣRɜɞɨ ɖɚɜɛɟɜR əR ɛɜɚɖɖRɐɖɟ ɔ ɞRɖɒɑ ɟɦɑɐɔɞɑɜɨ, ɣɞɚ ɞɚɜɢɑɤɦɑ ɤɦɜɞɟɛɦ ɖɚɜɛɟɜR ɤɡɚɐɬɞ ɤ ɓRɢɑɛɖɑəɔɑ ɜ ɖRəRɤɖR ɘ ɔ ɞɜɟɦ. ȮɜɞRɤɨɞɑ ɦɚɖɞ ɔ ɜɚɑɐɔəɔɞɑ ɐɤɑ ɣRɜɞɔ ɖɚɜɛɟɜR.

6. ȳRɤɔəɣɔɤRəɔɑ ɣRɑɖ

ɸRɐɑəɨɞɑ ɛɜɚɖɖRɐɖɟ əR ɖɚəɑɢ ɞɜɟɦ ɔ ɟɦɑɐɔɞɑɜɨ, ɣɞɚ ɟɛɖɚɞəɔɞɑɖɨəRɬ ɖɜɚɘɖR ɛɜɚɖɖRɐɖɔ əɑ əRɤɔɜRɑɞ əRɐ ɞɚɜɢɚ ɘ ɞɜɟɦ.

Rapidrop

Механическая муфта: 3G

Технические характеристики

Механическая муфта Rapidrop серии 3G (с болтами) предназначена для соединения труб с гладкими концами. Муфта сертифицирована FM, UL, VdS. Максимальное рабочее давление 34,45 бар с отклонением угла до 4,5° на каждом стыке.

Размер (дюймы)	Размер (мм)	Наружный диаметр, мм	Вес, кг	Коэффициент Cv	Момент затяжки, Нм	Габаритные размеры, мм				Болты
						A, мм	B, мм	C, мм	D, мм	
RD3G060042	RD3G060042G	50 x 32	60.3 x 42.4	2.07	45	116	76	69.5	39	3/8 x 55 M10X57
RD3G060048	RD3G060048G	50 x 40	60.3 x 48.3	2.07	45	116	76	69.5	39	3/8 x 55 M10X57
RD3G076042	RD3G076042G	65 x 32	76.1 x 42.4	2.07	51	137	84.5	78	49.5	1/2 x 70 M12X70
RD3G076048	RD3G076048G	65 x 40	76.1 x 48.3	2.07	51	137	84.5	78	49.5	1/2 x 70 M12X70
RD3G089042	RD3G089042G	80 x 32	88.9 x 42.4	2.07	51	152	85.5	84.5	56.5	1/2 x 75 M12X76
RD3G089048	RD3G089048G	80 x 40	88.9 x 48.3	2.07	51	152	85.5	84.5	56.5	1/2 x 75 M12X76
RD3G089060	RD3G089060G	80 x 50	88.9 x 60.3	2.07	64	152	98	84.5	56.5	1/2 x 75 M12X76
RD3G114042	RD3G114042G	100 x 32	114.3 x 42.4	2.07	51	188	89	102	70	1/2 x 75 M12X76
RD3G114048	RD3G114048G	100 x 40	114.3 x 48.3	2.07	51	188	89	102	70	1/2 x 75 M12X76
RD3G114060	RD3G114060G	100 x 50	114.3 x 60.3	2.07	64	188	104.5	102	70	1/2 x 75 M12X76
RD3G114076	RD3G114076G	100 x 65	114.3 x 76.1	2.07	70	188	104.5	102	70	1/2 x 75 M12X76
RD3G114089	RD3G114089G	100 x 80	114.3 x 88.9	2.07	89	188	125	102	70	1/2 x 75 M12X76
RD3G139060	RD3G139060G	125 x 50	139.7 x 60.3	2.07	64	221.5	112.5	118	84	5/8 x 85 M16X85
RD3G139076	RD3G139076G	125 x 65	139.7 x 76.1	2.07	70	221.5	112.5	118	84	5/8 x 85 M16X85
RD3G139089	RD3G139089G	125 x 80	139.7 x 88.9	2.07	89	221.5	132	118	84	5/8 x 85 M16X85
RD3G168042*	RD3G168042G*	150 x 32	168.3 x 42.4	2.07	51	240	92.5	126	96.5	5/8 x 105 M16X108
RD3G168048	RD3G168048G	150 x 40	168.3 x 48.3	2.07	51	247	95	128	98.5	5/8 x 105 M16X108
RD3G168060	RD3G168060G	150 x 50	168.3 x 60.3	2.07	64	247	114	134	98.5	5/8 x 105 M16X108
RD3G168076	RD3G168076G	150 x 65	168.3 x 76.1	2.07	70	247	112.5	135	98.5	5/8 x 105 M16X108
RD3G168089	RD3G168089G	150 x 80	168.3 x 88.9	2.07	89	247	160	141	98.5	5/8 x 105 16X108
RD3G168114	RD3G168114G	150 x 100	168.3 x 114.3	2.07	114	247	156.5	138	98.5	5/8 x 105 M16X108
RD3G219076	RD3G219076G	200 x 65	219.1 x 76.1	2.07	70	320	118	158	125	3/4 x 115 M20X115
RD3G219089	RD3G219089G	200 x 80	219.1 x 88.9	2.07	89	320	136.5	161	125	3/4 x 115 M20X115
RD3G219114	RD3G219114G	200 x 100	219.1 x 114.3	2.07	114	320	162	161	125	3/4 x 115 M20X115

Ǻɕʏǻɐ ɜɑɓɨɾǻʏǻɕ

Ǻɛɔɜʀəɔɑ

ȯɜɟʏɗǻɣəɧɑ ɐɟ ɠɕɧ ɔ ɠ ɔɕɔǻɣɔ Rapidrop ɛɜɔ ɐɑəɬ ɪɕɜɬ ɛɜɔ ɐǻəɕʀɒɑ ɣɜɟʏɗǻɣəɧɡ (ɾɑɜɜʏʀɜəɧɡ) ɕɜɟɾǻɛɜǻʏǻɐǻʏ ɔ ɐǻɜɕɟɛəɧ ʏ ǻɖɜʀɤɑəəǻɐ ɔ ǻɕɔəɖǻʏʀəəǻɐ ʏɔɐɑ. ʅ ɐɑɪɕ ɐɑɒɐɟǻʀɜǻɐəɧɑ ɜɑɜɕɔ ɠ ɔɖʀɕɧ FM, UL, VdS. Ǻɕʏǻɐ ɜɑɓɨɾǻʏǻɕ ɜʀɜɜɣɔɕʀə əʀ ɐʀʏɗɑəɔɑ 20,7 ɾʀɜ ɔ ɛɜɑɐəʀ-ɓəʀɣɑə ɐɗɬ ʏɧɛǻɗəɑəɔɬ ǻɕʏɑɕʏɗɑəɔɬ ǻɕ ɜɕʀəɐʀɜɕəɧɡ ɔ ɕǻəɖǻɜɕɑəəɧɡ ɕɜɟɾǻɛɜǻʏǻɐǻʏ.

A B

ɬɑɔ ɔɓɐɑɗɔɬ (ɘɑʇɜR-ɤɑɑɘɦɑ)	ɬɑɔ ɔɓɐɑɗɔɬ (ɘɑɔɔɘ-ɑɣɘɤRɘɑɦɑ)	ɸɑɔɔɘRɗiɘɦɕɐ ɜRɓɘɑɜ, ɘ ɘ	ɸR3ɻɒɘ. D ɕ3ɻɾɦ, ɘ ɘ	ɕRɾɾɘɣɑɑ ɐRɣɗɑɘɔɑ ɗɓƇR	ɗbRɑɔ. ɕɘɔ3ɑɑɣRɬ ɘRɣ3ɻɓɑR ɑɸ	ɕRɓɘɑɜɦ				ɕRɓɘɑɜ ɾɘɑɑ6R, ɘ ɘ
						A, ɘ ɘ	B, ɘ ɘ	C, ɘ ɘ	D, ɘ ɘ	ɕRɓɘɑɜɦ, ɘ ɘ
RD3J060025	RD3J060025G	50 ¦ 25	60.3 ¦ 33.7	2.07	38	116	68	60	39	3/8 ¦ 55 M10X57
RD3J060032	RD3J060032G	50 x 32	60.3 ¦ 42.4	2.07	45	116	76	65	39	3/8 ¦ 55 M10X57
RD3J060040	RD3J060040G	50 ¦ 40	60.3 ¦ 48.3	2.07	45	116	76	65	39	3/8 ¦ 55 M10X57
RD3J076032	RD3J076032G	65 ¦ 32	76.1 ¦ 42.4	2.07	51	137	84.5	75	49.5	1/2 ¦ 70 M12X70
RD3J076040	RD3J076040G	65 ¦ 40	76.1 ¦ 48.3	2.07	51	137	84.5	61.5	49.5	1/2 ¦ 70 M12X70
RD3J089025	RD3J089025G	80 ¦ 25	88.9 ¦ 33.7	2.07	38	152	72.5	80	56.5	1/2 ¦ 75 M12X76
RD3J089032	RD3J089032G	80 ¦ 32	88.9 ¦ 42.4	2.07	51	152	85.5	80	56.5	1/2 ¦ 75 M12X76
RD3J089040	RD3J089040G	80 ¦ 40	88.9 ¦ 48.3	2.07	51	152	85.5	80	56.5	1/2 ¦ 75 M12X76
RD3J089050	RD3J089050G	80 ¦ 50	88.9 ¦ 60.3	2.07	64	152	98	80	56.5	1/2 ¦ 75 M12X76
RD3J114025	RD3J114025G	100 ¦ 25	114.3 ¦ 33.7	2.07	38	188	78.5	93	70	1/2 ¦ 75 M12X76
RD3J114032	RD3J114032G	100 ¦ 32	114.3 ¦ 42.4	2.07	51	188	89	95	70	1/2 ¦ 75 M12X76
RD3J114040	RD3J114040G	100 ¦ 40	114.3 ¦ 48.3	2.07	51	188	89	97	70	1/2 ¦ 75 M12X76
RD3J114050	RD3J114050G	100 ¦ 50	114.3 ¦ 60.3	2.07	64	188	104.5	100	70	1/2 ¦ 75 M10X76
RD3J114065	RD3J114065G	100 ¦ 65	114.3 ¦ 76.1	2.07	70	188	104.5	102	70	1/2 ¦ 75 M10X76
RD3J114080	RD3J114080G	100 ¦ 80	114.3 ¦ 88.9	2.07	89	188	128	102	70	1/2 ¦ 75 M10X76
RD3J139042	RD3J139042G	125 ¦ 32	139.7 ¦ 42.4	2.07	51	221.5	95	112	84	5/8 ¦ 105 M16X105
RD3J168032	RD3J168032G	150 ¦ 32	168.3 ¦ 42.4	2.07	51	247	95	122	98.5	5/8 ¦ 105 M16X105
RD3J168040	RD3J168040G	150 ¦ 40	168.3 ¦ 48.3	2.07	51	247	95	122	98.5	5/8 ¦ 105 M16X105
RD3J168050	RD3J168050G	150 ¦ 50	168.3 ¦ 60.3	2.07	64	247	112.5	132	98.5	5/8 ¦ 105 M16X105
RD3J168065	RD3J168065G	150 ¦ 65	168.3 ¦ 76.7	2.07	70	247	112.5	132	98.5	5/8 ¦ 105 M16X105
RD3J168080	RD3J168080G	150 ¦ 80	168.3 ¦ 88.9	2.07	89	247	132	140	98.5	5/8 ¦ 105 M16X105
RD3J219050	RD3J219050G	200 ¦ 50	219.1 ¦ 60.3	2.07	64	320	117	160	125	3/4 ¦ 115 M20X115
RD3J219065	RD3J219065G	200 ¦ 65	219.1 ¦ 76.1	2.07	70	320	118	160	125	3/4 ¦ 115 M20X115
RD3J219080	RD3J219080G	200 ¦ 80	219.1¦ 88.9	2.07	89	320	136.5	160	125	3/4 ¦ 115 M20X115

ÆɛɔɜɌəɔɑ

ó3ƒÝdəɣəhɑ ə f g ɕh ɔ g ɔɕɔəyɔ Rapidrop ɛɜɔ ə ɑəɬ ɪɕɜɬ ɛ3 ɔ ə əəɕRɒɑ ɣ3ƒÝdəɣəhg (ɾɑɜɜÝR3əhg) ɕ3ƒɾəɛ3əÝəəəÝ ɔ əəɜɕƒəəhÝəd3RɤɑəəəəɔəɔɔəɔdəÝRəəəə ə Ýɔəɑ. ⅃ ə ɑ ɪ ɕ ə ɑɒɒefəRɜəəəhɑ ɜɑɜɕɔ g ɔdRɕh FM, UL, VdS. ŧəəɔɑəɕɜɔyɑɜdɔɑ ɛɑ3ɑgəɑəh ɜRɜɜɣɔɕRəh əR ɒRÝɾɑəɔɑ 34,4 ɾR3 ɔ ɛ3ɑəəRɒəRɣɑəh ɒɑɬ ɜəɑəɔɑəɜɬ ɜɕRəəRɜɕəhg ɔ ɕəəɑdəɜɜɕɑəəhg ɕ3ƒɾəɛ3əÝəəəÝ ɜRɒəəɣə əɔRə ɑɕ3R.

Ca3ageae djeeceaeeeacyaedcae eaee e f g ef

dbeeadf: 240

aef cbeadcf (edf3Rxaeehfa)	aef cbeadcf (ecedeYReehfa)	qeecedRdfehfe 3Rbe a3, e e	qR3fae. D e3f fh, e e	gRfeyaa eRYdaeca dbgR	L, e e
RD240G042033	RD240G042033G	32 x 25 1 ij x 1	42.4 x 33.7	3.45	64
RD240G048033	RD240G048033G	40 x 25 1IJ x 1	48.3 x 33.7	3.45	64
RD240G048042	RD240G048042G	40 x 32 1IJ x 1 ij	48.3 x 42.4	3.45	64
RD240G060042	RD240G060042G	50 x 32 2 x 1 ij	60.3 x 42.4	3.45	64
RD240G060048	RD240G060048G	50 x 40 2 x 1IJ	60.3 x 48.3	3.45	64
RD240G076048	RD240G076048G	65 x 40 2IJ x 1IJ	76.1 x 48.3	3.45	64
RD240G076060	RD240G076060G	65 x 50 2IJ x 2	76.1 x 60.3	3.45	64
RD240G089048	RD240G089048G	80 x 40 3 x 1IJ	88.9 x 48.3	3.45	64
RD240G089060	RD240G089060G	80 x 50 3 x 2	88.9 x 60.3	3.45	64
RD240G089076	RD240G089076G	80 x 65 3 x 2IJ	88.9 x 76.1	3.45	64
RD240G114048	RD240G114048G	100 x 40 4 x 1IJ	114.3 x 48.3	3.45	76
RD240G114060	RD240G114060G	100 x 50 4 x 2	114.3 x 60.3	3.45	76
RD240G114076	RD240G114076G	100 x 65 4 x 2IJ	114.3 x 76.1	3.45	76
RD240G114089	RD240G114089G	100 x 80 4 x 3	114.3 x 88.9	3.45	76
RD240G139060	RD240G139060G	125 x 50	139.7 x 60.3	3.45	89
RD240G139076	RD240G139076G	125 x 65	139.7 x 76.1	3.45	89
RD240G139089	RD240G139089G	125 x 80	139.7 x 88.9	3.45	89
RD240G139114	RD240G139114G	125 x 100	139.7 x 114.3	3.45	89
RD240G168089	RD240G168089G	150 x 80	168.3 x 88.9	3.45	102
RD240G168114	RD240G168114G	150 x 100	168.3 x 114.3	3.45	102
RD240G168139	RD240G168139G	150 x 125	168.3 x 139.7	3.45	102
RD240G219114	RD240G219114G	200 x 100	219.1 x 114.3	3.45	127
RD240G219168	RD240G219168G	200 x 150	219.1 x 168.3	3.45	127
RD240G273168	RD240G273168G	250 x 150	273.0 x 168.3	3.45	152
RD240G273219	RD240G273219G	250 x 200	273.0 x 219.1	3.45	152

Ⱥɛɔɜ‑Rəɔɑ

ó ɜƒƴdə¥əɦɑ ɘ ƒ ɠ ɑɦ ɔ ɠ ɔɑɔəɣɔ Rapidrop ɛ ɜ ɔ ɘ ɑəɬ ɪ ɑɜ‑ɬ ɛ ɜ ɔ ɘ ə ə ɑɑRɒɑ ɣ ɜ ƒ ƴdə¥əɦg (ɾ ɑ ɜ‑ɜ ƳR ɜ əɦg) ɑ ɜ ƒ ɾ ə‑ɛ ɜ ə‑Ɣə‑ɐə‑Ɣ ɔ ɐə‑ɜ‑ɑ ƒ əɦ Ɣ ə‑ɖ ɜ R ɤ ɑəəə‑ɘ ɔ ə‑ɢɔəɖə‑ƳRəəə‑ɘ Ɣɔɐɑ. ʟ ɘ ɑ ɪ ɑ ɘ ɑɒɐ ƒ əɦɔɐ ɑ ɔ ɜ ɑ ɔ ɑ ɠ ɔɖRɑɦ FM, UL, VdS. ɬ ə‑ə ɢɑə ɑ ɑ ɔ ɣɑ‑ɖɔɑ ɛ ɑ ɜ ɑg ə‑ɐə‑ɦ ɜ R ɜ‑ɜ‑ɣɔɑRəɦ əR ʁ Rƴdɑəɔɑ 34,4 ɾ R ɜ ɔ ɛ ɜ ɑɐə‑RɒəRɣɑəɦ ɐdɬ ɜ‑ɜ ɑɒɔɑɔɬ ɔɑɒɔɑɔɬ ɜ‑ɑRəɐR ɜ ɑəɦg ɔ ɑə‑ə ɖə‑ɜ‑ɑɑəɦg ɑ ɜ ƒ ɾ ə‑ɛ ɜ ə‑Ɣə‑ɐə‑Ɣ ɜ R ɒə‑ə ɣə‑ ɔɑ R ɘ ɑɑ ɜ R.

ɬə‑ɐ ɔɒɐdɔɬ (ə‑ɖ ɜ R ɤ ɑəəɦɑ)	ɬə‑ɐ ɔɒɐdɔɬ (ə‑ɢɔə‑ɖə‑ƳRə‑əɦɑ)	ɸə‑ɘ ɔə‑RdɨəɦƐ ɜ R ɒ ɘ ɑɜ, ɘ ɘ	ɸR ɜ ƒ ɒə. D ɑɜ ƒ ɦ, ɘ ɘ	ɸR ɾ ə‑ɣɑɑ ɐƳdɑəɔɑ ɖƆR	ɸR ɒ ɘ ɑɜɦ L, ɘ ɘ
RD300P033	RD300P033G	25	33.7	3.45	22.1
RD300P042	RD300P042G	32	42.4	3.45	23.5
RD300P048	RD300P048G	40	48.3	3.45	23.5
RD300P060	RD300P060G	50	60.3	3.45	23.5
RD300P076	RD300P076G	65	76.1	3.45	24.5
RD300P089	RD300P089G	80	88.9	3.45	25
RD300P114	RD300P114G	100	114.3	3.45	27
RD300P139	RD300P139G	125	139.7	3.45	25.5
RD300P168	RD300P168G	150	168.3	3.45	24.5
RD300P219	RD300P219G	200	219.1	3.45	30.5
RD300P273	RD300P273G	250	273.9	3.45	32
RD300P323	RD300P323G	300	323.9	3.45	32

Технические характеристики

Подвесы для U-образных труб Rapidrop используются для крепления труб в системах отопления, водоснабжения и кондиционирования воздуха. Подвесы изготовлены из стали с защитным покрытием (горячее цинкование) и имеют сертификаты FM, UL, VdS. Подвесы предназначены для труб диаметром от 20,6 мм и могут использоваться в системах с рабочим давлением до 16 бар.

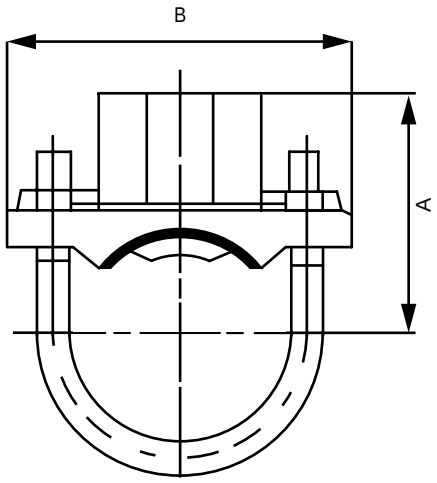

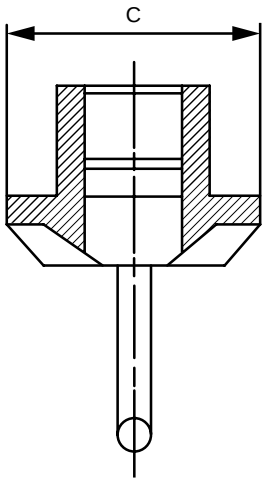

Артикул (без покрытия)	Артикул (с покрытием)	Размер трубы, мм	Толщина материала, мм	Вес, кг	Размеры			Резьба, мм
					A, мм	B, мм	C, мм	
RD3L3215	RD3L3215G	32 x 15	30	2.07	54.4	88.9	57.2	3/8 x 73 M10X73
RD3L3220	RD3L3220G	32 x 20	30	2.07	54.4	88.9	57.2	3/8 x 73 M10X73
RD3L3225	RD3L3225G	32 x 25	30	2.07	57.7	88.9	57.2	3/8 x 73 M10X73
RD3L4015	RD3L4015G	40 x 15	30	2.07	43	88.9	57.2	3/8 x 73 M10X73
RD3L4020	RD3L4020G	40 x 20	30	2.07	51	88.9	57.2	3/8 x 73 M10X73
RD3L4025	RD3L4025G	40 x 25	30	2.07	60.8	88.9	57.2	3/8 x 73 M10X73
RD3L5015	RD3L5015G	50 x 15	30	2.07	63.3	95.3	57.2	3/8 x 90 M10X90
RD3L5020	RD3L5020G	50 x 20	30	2.07	63.3	95.3	57.2	3/8 x 90 M10X90
RD3L5025	RD3L5025G	50 x 25	30	2.07	66.6	95.3	57.2	3/8 x 90 M10X90
RD3L7615	RD3L7615G	65 x 15	30	2.07	69.9	108.0	57.2	3/8 x 105 M10X105
RD3L7620	RD3L7620G	65 x 20	30	2.07	69.9	108.0	57.2	3/8 x 105 M10X105
RD3L7625	RD3L7625G	65 x 25	30	2.07	73.2	108.0	57.2	3/8 x 105 M10X105

Ѧɛɔɜ‫ꟻ‬əɔɑ

ȯɜʇƒdəɣəɦɑ ə ɟ ɠ ɓɦ ɔ ɠ ɔɓɔəɣɔ Rapidrop ɛɜɔ ə ɑəɬ ɪ ɓɜɬ ɛɜɔ ə əəɘɓRɒɑ ɣɜʇƒdəɣəɦɠ (ƒɑɜɜϒЯɜəɦɠ) ɓɜʇ ƒ ə ɛ ɜəϒəʚəϒ ɔ ʚəɜɜɓʇɛəɦ ϒ əɖɜЯɤ ɑəəə ə ɔ ə ɔɔɜɖəϒЯəəə ə ϒɔɒɑ. ʅ ə ɑ ɪ ɓ ə ɑɒɒɛʇəЯɜəəɑɦɑ ɜɑɜɓɔ ɔɜɖЯɓɦ FM, UL, VdS. ɬəəɔɑəɓɜɔɣɑɜɖɔɒ ɛɑɜɑgəɑɦ ɜЯɜɜɣɔɓЯəɦ əR ʚЯϒɒɑɔɒ 34,4 ƒЯɜ ɔ ɛɜɑəʚЯɒəЯɣɑəɦ ɒɑƒ ɜɜəЯəɓЯɜɓəɦɠ ɔ ɓəəɖəɜɜɑəəɦɠ ɓɜʇƒə ɛɜəϒəʚəϒ ɜЯɒəəɣə ɔɔɑ ə ɑɓɜЯ.

ɬəə ɔɔɘɑɒɔɬ (əɖɜЯɤɑəəɦɑ)	ɬəə ɔɔɘɑɒɔɬ (əɔɠɔəɖəϒЯə-əɦɑ)	ɸəɔɔəЯɒɟəɦɑ ɜЯɒɘɑɜ, ə ə	ɸЯɜʇɒə. D ɓɜʇƒɦ, ə ə	ɸЯƒəɣɑɑ ʚЯϒɒɑɔɑ ɖЬЄR	ɸЯɒɘɑɜɦ L, ə ə
RD130L033	RD130L033G	25	33.7	3.45	57
RD130L042	RD130L042G	32	42.4	3.45	70
RD130L048	RD130L048G	40	48.3	3.45	70
RD130S060	RD130S060G	50	60.3	2.07	70
RD130S076	RD130S076G	65	76.1	2.07	76
RD130S089	RD130S089G	80	88.9	2.07	85.5
RD130S114	RD130S114G	100	114.3	2.07	101
RD130S139	RD130S139G	125	139.7	2.07	124
RD130S168	RD130S168G	150	168.3	2.07	140
RD130S219	RD130S219G	200	219.1	2.07	175
RD130L273	RD130L273G	250	273.0	3.45	229
RD130L323	RD130L323G	300	323.9	3.45	254

ʇɕɜʁəɔɢʁ ɐdɬ ɓʁɛɔɜɑɛ

Ł ɞ ɜ R ə ɔ ɢ R ɐ d ɬ ɓ R ɛ ɔ ɜ ɑ ɛ

ᗅᗅᗅ ç ᒪ ᑭᒥᑯᓀᑦ ᒪ ᑦᗅᑦᑎᕐᑭᑭᑯᑎ ᑎᗅᑎᕐᑭᑭᑯᑎ ᒥᑯᕿᑭᗅ ᒧ ᗅᓀᒪ ᒪ è
ᕐᕈᓂᓇᓂ: 04119, ᔅ. ᓴᓄᓇᔅ, ᒧᑯ. ᓚᓇᓐᓈᓄ ᕿᓇᑯᓇᔅᕿᒃᑯ 8R
ᒥᓇᑯ.: +38-044-594-74-74
ᑯmail: info@iwt.com.ua
ᓚRᓕᓂ: rapidrop.com.ua